siegmund

2027

01.09.2026 – 31.08.2027

Popis ikon

Siegmund systémy

- **System 28 – Systémové otvory Ø 28 mm**
  Systém pre vysoké zaťaženie
- **System 22 – Systémové otvory Ø 22 mm**
  Všestranný
- **System 16 – Systémové otvory Ø 16 mm**
  Presný systém

Dostupnosť doručenia

- **Produkty bežne dostupné skladom**
- **Produkty dostupné na objednávku**

Materiál

- **Tvrdená nástrojová oceľ X8.8**
- **Tvrdená nástrojová oceľ X8.7**
- **Vysoko kvalitná oceľ S355J2+N**
- **Nehrdzavejúca oceľ**
- **Aluminium-Titanium**
- **Hliník**
- **Polyamid**

Vlastnosti materiálu

- **Odolné voči poškriabaniu & Odolnosť proti korózii**
  Povrch poskytuje relatívne dobrú ochranu proti korózii v suchom prostredí
- **Nitridovanie**
  zlepšuje odolnosť proti nárazu a chráni pred prilnavosťou rozstreku pri zváraní
- **BAR-povlak (čierny antikorózny povlak)**
  vyhladzuje povrch a zvyšuje ochranu proti korózii
- **Modrenie**
  Ochrana proti korózii

Vlastnosti produktu

- **Milimetrová stupnica**
- **Bočný panel**
- **Extra vysoká bočnica**
- **Šesťhranná drážka**
- **Šesťhranný otvor**
- **Vonkajší šesťhran**

Rozostup otvorov

- **Diagonálny raster**
- **25x25 mm / 50x50 mm / 100x100 mm Raster**

INDUSTRY & CRAFTSMANSHIP

Ako najväčší výrobca zváracích stolov na svete môžeme čerpať z bohatých skúseností mnohých našich medzinárodných zákazníkov. Objavte na našej webovej stránke viac ako 200 praktických príkladov priamo z dielní našich zákazníkov a využite všestranné možnosti použitia našich zváracích stolov.

- **Automatizácia**
- **Stroje a zariadenia, konštrukcia závodov**
- **Oceľová a kovová konštrukcia**
- **Konštrukcia vozidiel**
- **Konštrukcia lodí**
- **Konštrukcia lietadiel**
- **Poľnohospodárstvo**
- **Javisková technika**

DISCOVER MORE

CONTENT

Zváracie stoly a ďalšie

Zváracie stoly **012**
System 28 044
System 22 100
System 16 136

Stoly s drážkami **012**
System 28 052

Smart Leg NEW **026**

Zdvíhacie plošiny
System 28 054
System 22 106
System 16 144

Otočné stoly
System 28 056
System 22 108
System 16 146

Zdvíhacie stoly
System 28 057
System 22 109
System 16 147

Pracovné stoly **030**

Workstation **037**
System 28 058
System 22 110
System 16 148

Oktagonálne stoly
System 28 062
System 22 112
System 16 152

Zváracia bunka **039**
Laserová zváracia bunka **034**

Koľajnicový systém **032**
System 28 094

Turn Extreme NEW **028**

Polohovadlo **188**

SIEGMUND IN ACTION **008** **022**

Náradie

Dorazy
System 28 064
System 22 114
System 16 154

Uholníky
System 28 066
System 22 116
System 16 156

Hliníkové profily
System 28 072
System 22 118
System 16 160

Čap
System 28 074
System 22 120
System 16 162

Upínače
System 28 078
System 22 122
System 16 166

Prizmy & Podpery
System 28 082
System 22 124
System 16 170

Príslušenstvo
System 28 086
System 22 126
System 16 172

Sub Table Box
System 28 088
System 22 128
System 16 174

Zveráky **040**
System 28 090
System 22 130
System 16 176

Rovnací a upínací lis **041**
System 28 092
System 22 132
System 16 178

Magnetická upínacia technika **182**

Spojovacie prvky **182**

Údržba **186**

Všetky produkty a aktuálne ceny nájdete online na našej stránke.

Príbeh úspechu z mesta Oberottmarshausen

Pred viac ako 35 rokmi Bernd Siegmund založil spoločnosť, ktorú teraz v druhej generácii vedie jeho syn Daniel Siegmund. Ako svetová jednotka v oblasti zváracích stolov máme celosvetové zastúpenie s piatimi európskymi pobočkami a predajnou sieťou vo viac ako 60 krajinách.

Naše produkty predstavujú maximálnu funkčnosť a exkluzívny dizajn a používajú sa takmer vo všetkých priemyselných odvetviach. Popri konštrukcii strojov, zariadení, kovov a vozidiel sú obľúbené najmä pri konštrukcii prototypov a sériovej výrobe s pripojením na roboty ale aj bez nich. Systémy zváracích a upínacích stolov sú založené na premyslenom a flexibilnom modulárnom systéme. V kombinácii s našou širokou škálou príslušenstva ponúkame jednoduché a časovo nenáročné riešenie pre každú výzvu.

Nadšenie našich zákazníkov nás povzbudzuje k novému vývoju a inovatívnym konceptom riešení. Naším cieľom je držať sa tejto vízie a neustále rozvíjať seba a naše produkty. Dokážeme to urobiť s pomocou našich zamestnancov, ktorí sa spoločnosti venujú každý deň srdcom, mysľou a energiou.

siegmund

Ušetrite čas a peniaze so zváracím stolom Siegmund

Rozhodnite sa pre stôl Siegmund a ušetrite peniaze. Vďaka špičkovej kvalite našich zváracích stolov získate nástroj, s ktorým môžete pracovať oveľa presnejšie a s nižšou chybovosťou. Pomocou modulárneho systému môžete vo veľmi krátkom čase kombinovať zváracie stoly, U-profily, dorazy atď. a vytvárať tak z nich nespočetné množstvo zariadení. To skracuje čas nastavenia a šetrí skladovací priestor a náklady.

VISIT US!

Zažite Siegmund LIVE na veľtrhoch

Veľtrhy odrážajú aktuálne témy, trendy a vývoj v odvetví a ponúkajú prvotriednu platformu na výmenu skúseností a znalostí.

WHY SIEGMUND?

Siegmund Worldwide

Ako líder na svetovom trhu v oblasti zváracích stolov so sieťou predajcov vo viac ako 60 krajinách sa naše stoly v praxi využívajú viac ako 100.000-krát.

Najtvrdšie zváracie stoly

Mimoriadna tvrdosť stolov Extreme je dosiahnutá pomocou špeciálne vyvinutých špeciálnych zliatin a následnej nitridácie v plazme a povlaku BAR. Rovnosť povrchu je zachovaná aj po rokoch používania.

Navrhnuté pre vás

Modulárne, kompatibilné, individuálne: pracovné stoly, zváracie stoly a upínacie systémy podľa vašich požiadaviek.

Kvalita

Siegmund znamená inovácie produktov, vysokokvalitné materiály a presné spracovanie. Náš veľký vývojový tím spolupracuje s našimi zákazníkmi na neustálom ďalšom vývoji našich produktov.

Tvrdené príslušenstvo

Naše plazmanitridovanie je jedinečná povrchová úprava, ktorá lepšie chráni naše príslušenstvo pred koróziou, poškriabaním a rozstrekom zvárania.

Skladovacie priestory

Naš cieľ: neustála dostupnosť! Na 18.000 štvorcových metroch halovej plochy je uložených približne 4.000 zváracích a upínacích stolov a 1 milión príslušenstva.

Vlastná výroba

- Deggingen (D): Strojná výroba zváracích stolov, odliatkov a hliníkových profilov.
- Skawina (PL): Výroba zváraných dielov a zváracích stolov.
- Lublin (PL): Výroba zváracích stolov a príslušenstva.

THAT'S WHY!

SUPPORTING SPORTS

SME ŠPORTOVÍ

Silní športoví partneri prinášajú naše meno do sveta, dávajú našej značke ešte väčšiu váhu a zabezpečujú nadšenie a emotívne chvíle.

SIEGMUND IN ACTION WORLDWIDE

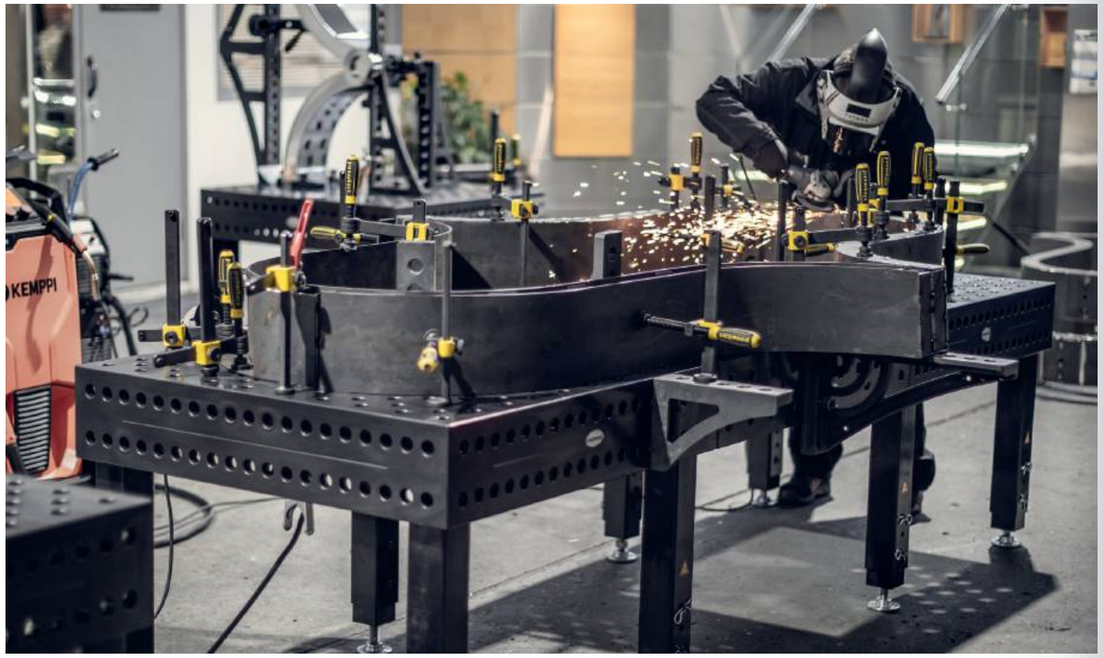

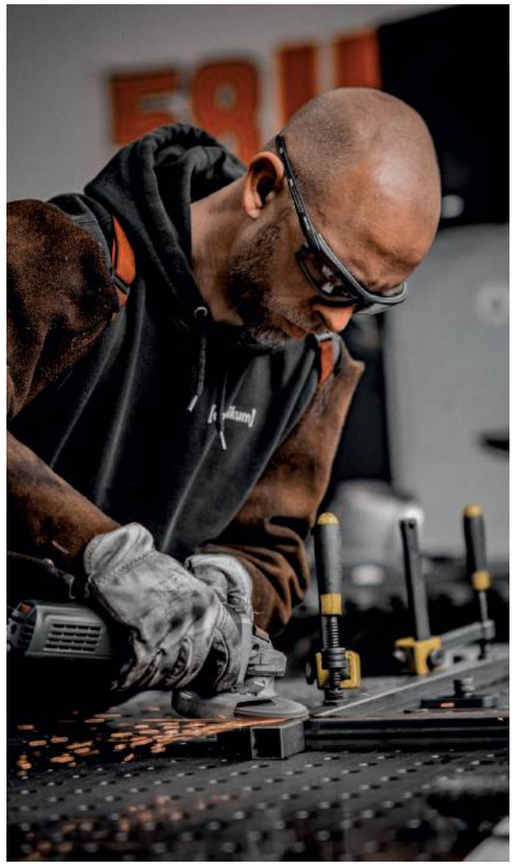

GET MORE

PROFESSIONALS AT WORK

GET MORE

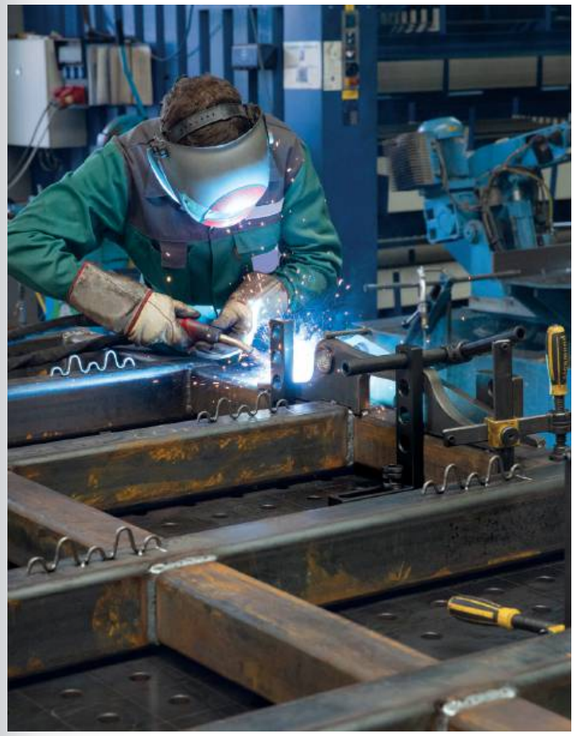

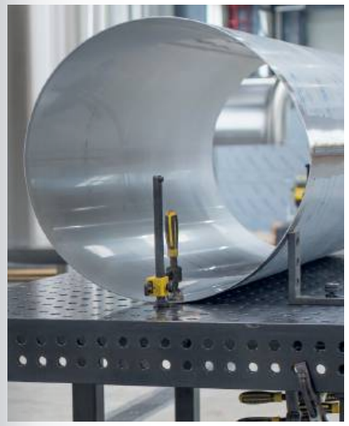

MALÉ ALEBO VEĽKÉ DIELY NA ZVÁRANIE?

S našimi zváracími stolmi zvládnete svoje úlohy rýchlo a presne.

Vďaka systémovým otvorom v našich zváracích stoloch vzniká mimoriadne flexibilná a všestranná upínacia plocha. To vám dáva možnosť rýchlo a jednoducho vytvárať širokú škálu konštrukcií pomocou uholníkov, dorazov a upínačov. Výnimočná presnosť našich zváracích stolov umožňuje presné umiestnenie komponentov a tým dosiahnutie veľmi dobrej opakovateľnosti. Pre každú aplikáciu ponúkame dokonale zladený modulárny systém, s ktorým sa dá pracovať pohodlne a efektívne.

- modulárny systém pre každého
- presné upnutie komponentov
- pohodlná a efektívna práca
- Úspora času vďaka jednoduchej manipulácii

WELDING TABLES

Flexibilita, ktorá inšpiruje

So zváracím stolom Siegmund ste dobre vybavení na úlohy všetkých rozmerov. Bez ohľadu na to, či ide o kusovú výrobu, sériovú výrobu alebo výrobky na mieru, ponúkame vám zladený a modulárny systém pre každého v najlepšej kvalite a s maximálnou flexibilitou.

Neobmedzené možnosti

S našimi koľajnicovými systémami, platformovými systémami alebo manipulátormi nie je pre vás žiadny projekt príliš veľký. Od stavby mostov alebo horských dráh až po výrobu autobusov a oveľa viac, radi s vami spolupracujeme na vývoji špeciálnych riešení podľa vašich individuálnych potrieb a výziev.

Maximálna voľnosť

Vďaka nášmu modulárnemu systému vaše stoly Siegmund ľahko rastú s vašimi úlohami a požiadavkami. Rozšírte svoju pracovnú plochu v každom rozmere, napr. spojením stolov s U-profilmi alebo hliníkovými profilmi.

SPRÁVNA VEĽKOSŤ OTVORU

Vyberte si svoj systém

Výber správneho systému otvorov (16 mm, 22 mm alebo 28 mm) závisí vo veľkej miere od hmotnosti vašich komponentov a očakávaných deformačných síl. Ako globálny líder na trhu ponúka Siegmund pre každú požiadavku ten správny upínací systém.

TABLE SYSTEMS

3 SYSTEMS UNLIMITED OPTIONS

SYSTEM 16

Presný systém

Ideálne pre ľahké až stredne náročné práce a presné upínacie prípravky. Vďaka malému 50 mm rastru je možné malé súčiastky upevňovať s vysokou presnosťou. Obzvlášť vhodné pre presne dimenzované zvárané konštrukcie s minimálnym skreslením.

Odporúčané zaťaženie do 2000 kg*
max. 1000 kg na základnú nohu

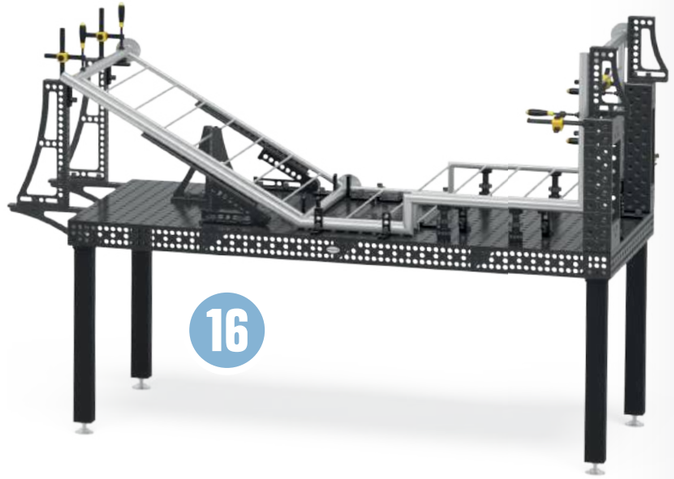

SYSTEM 22

Všestranný

Ideálny zlatý stred v oblasti kovových konštrukcií. Ponúka výrazne väčšiu stabilitu ako System 16, pričom zostáva lepšie ovládateľný a nákladovo efektívnejší ako System 28. Ideálny pre všeobecné práce s kovom a mierne deformačné sily.

Odporúčané zaťaženie do 3000 kg*
max. 1500 kg na základnú nohu

SYSTEM 28

Systém pre vysoké zaťaženie

Globálny štandard pre ťažké oceľové konštrukcie a strojárstvo. So 100 mm rastrom a vysokopevnostnými čapmi je navrhnutý pre maximálne upínacie sily, viactonové konštrukcie a vysoké deformačné sily.

Odporúčané zaťaženie do 6000 kg*
max. 2000 kg na základnú nohu
max. 3000 kg na základnú nohu PLUS

Maximálna flexibilita vďaka systémovým adaptérom

Ponúkame špeciálne adaptéry, ktoré umožňujú použitie príslušenstva v rôznych systémoch.

* Zaťaženie závisí od typu a množstva nôh stola. Jednotlivé komponenty sú výrazne vyššie. Na základe našich skúseností odporúčame uvedené zaťaženia pre vašu bezpečnosť.

JEDINEČNÉ ZVÁRACIE STOLY SIEGMUND

Celosvetovo 100.000-krát overené

Naše zváracie a upínacie stoly sa vyznačujú najvyššou kvalitou, odolnosťou a presnosťou. Na našich stoloch je možné vykonávať nielen zváračské práce, ale aj upínacie a montážne práce všetkého druhu s materiálmi ako drevo a plast. Do našich zváracích stolov sme investovali veľa vývoja, aby sme vám dnes mohli ponúknuť vysoko efektívny pracovný základ.

- dlhá životnosť
- unikátne materiály
- vysoké zaťaženie
- vysoká presnosť a presné upnutie
- rovnaký základ pre všetky úlohy
- vysoká spokojnosť zákazníkov

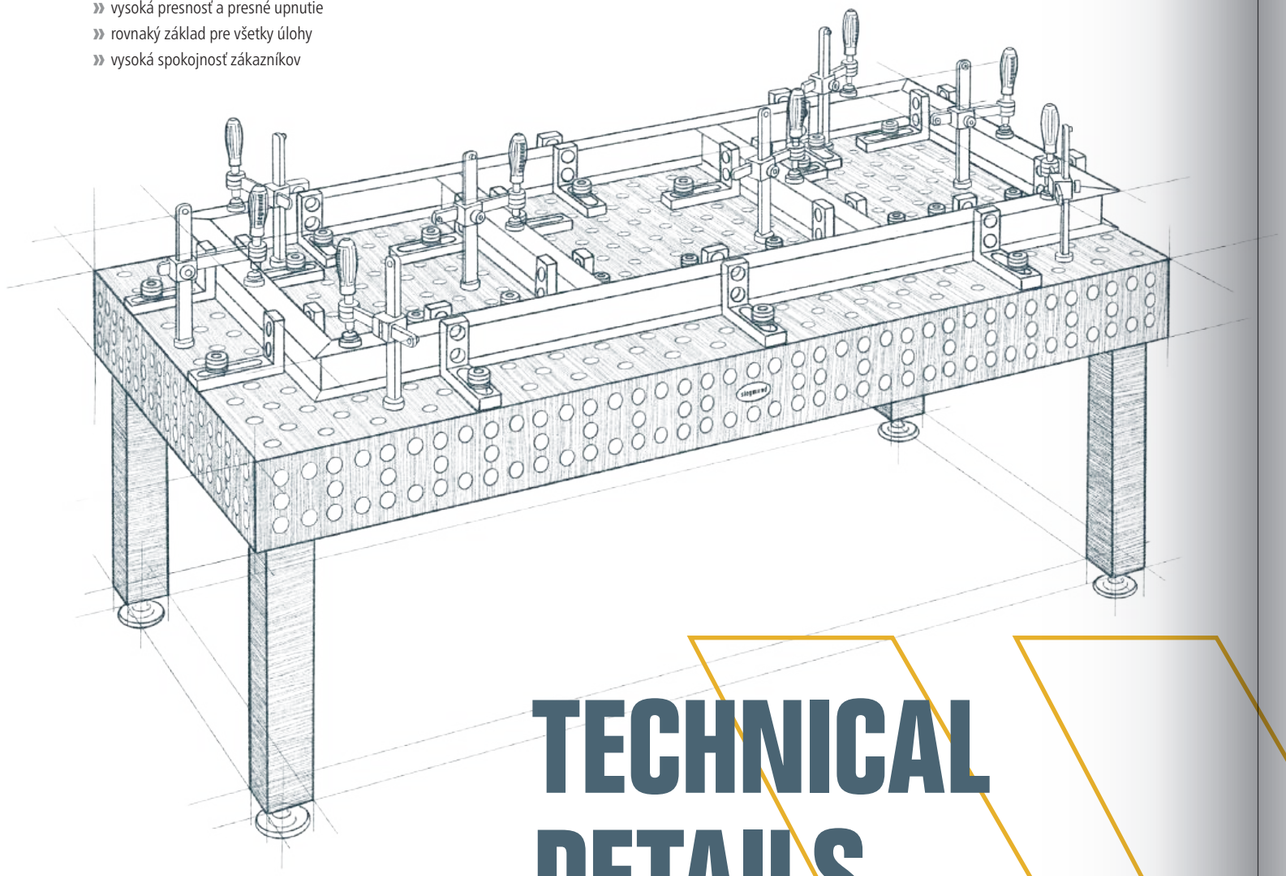

TECHNICAL DETAILS

Jedinečné materiály
- Jedinečné materiály vyvinuté nami
- vysoká základná tvrdosť
- zlepšené výsledky nitridácie
- zlepšená rozmerová stabilita

Povrch
- presne vyfrézovaný povrch
- znížené nároky na údržbu a lepšia ochrana proti korózii prostredníctvom plazmanitridovania

Zaoblené systémové otvory
- jednoduchšie vkladanie čapov a príslušenstva
- ešte menšia priľnavosť rozstreku na okrajoch systémových otvorov
- menšie poškodenie okrajov otvoru

Raster
- paralelné čiary pre lepšiu orientáciu s rozostupom 50 mm (System 16) alebo 100 mm (System 22 a 28)
- umožňuje presné upnutie

Milimetrová stupnica
- milimetrová stupnica na všetkých štyroch stranách
- šetrí čas pri upínaní a nastavovaní

Prepracované zaoblenia
- zaoblené hrany a rohy
- znížené riziko zranenia
- ochrana komponentov a príslušenstva pred poškodením

Bočný panel
- dodatočná upínacia plocha
- na predĺženie a spájanie stolov

Rebrovanie
- pre optimálnu stabilitu a tuhosť dosky stola
- pre všetky typy stolov a veľkosti

Stabilné nohy stola
- optimálne rozloženie tlaku
- vysoká pevnosť zaisťuje presnosť povrchu stola
- dostupné rôzne verzie

WELDING TABLES

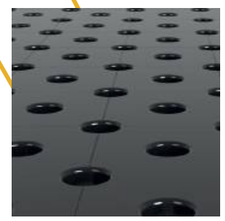

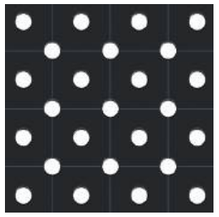

VŠETKY SÉRIE STOLOV NA PRVÝ POHĽAD

Objavte rôzne varianty stolov vyrobené z rôznych vysokokvalitných materiálov. Každý variant je dostupný v rôznych veľkostiach a je možné ho kombinovať s rôznymi nohami stolov.

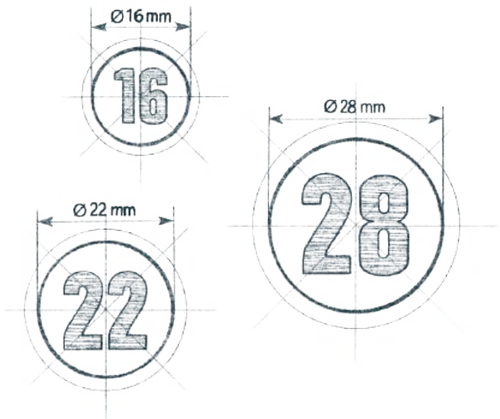

16 BASIC 750

16 PROFESSIONAL 750

22 PROFESSIONAL 750

28 BASIC 750

28 PROFESSIONAL 750

16 PROFESSIONAL EXTREME 8.7

16 PROFESSIONAL EXTREME 8.7 PLUS

22 PROFESSIONAL EXTREME 8.7

22 PROFESSIONAL EXTREME 8.7 PLUS

28 BASIC 8.7

28 PROFESSIONAL EXTREME 8.7

28 PROFESSIONAL EXTREME 8.8 PLUS

PLAY VIDEO

SIEGMUND´S HARDEST WELDING TABLE

MORE DETAILS

	(bez plazmanitridovania) Oceľ S355J2+N	Oceľ S355J2+N	Nástrojová oceľ X8.7	Nástrojová oceľ X8.8
	750	750 N BAR	X8.7 N BAR	X8.8 N BAR
Základná tvrdosť	★★☆☆☆☆☆☆☆☆	★★☆☆☆☆☆☆☆☆	★★★★★★☆☆☆☆	★★★★★★★★☆☆
Tvrdosť povrchu	★★☆☆☆☆☆☆☆☆	★★★★★★☆☆☆☆	★★★★★★★★☆☆	★★★★★★★★★★
Odolnosť proti nárazu	★★☆☆☆☆☆☆☆☆	★★★☆☆☆☆☆☆☆	★★★★★★★☆☆☆	★★★★★★★★★★
Odolnosť voči ryhám	★★☆☆☆☆☆☆☆☆	★★★★☆☆☆☆☆☆	★★★★★★☆☆☆☆	★★★★★★★★☆☆
Odolnosť proti rozstreku zváracích guľôčok	★☆☆☆☆☆☆☆☆☆	★★★★★★☆☆☆☆	★★★★★★★☆☆☆	★★★★★★★☆☆☆
Odolnosť proti korózii	★☆☆☆☆☆☆☆☆☆	★★★★★★☆☆☆☆	★★★★★★☆☆☆☆	★★★★★☆☆☆☆☆
Bodové zaťaženie	★★★☆☆☆☆☆☆☆	★★★★☆☆☆☆☆☆	★★★★★★☆☆☆☆	★★★★★★★☆☆☆
Rovinnosť v novom stave	★★★★★★★☆☆☆	★★★★★★★☆☆☆	★★★★★★★☆☆☆	★★★★★★★☆☆☆
Zachovanie rovinnosti pri vysokom zaťažení	★☆☆☆☆☆☆☆☆☆	★★★☆☆☆☆☆☆☆	★★★★★☆☆☆☆☆	★★★★★★★☆☆☆
Životnosť	★★☆☆☆☆☆☆☆☆	★★★★★☆☆☆☆☆	★★★★★★☆☆☆☆	★★★★★★★☆☆☆

PLAZMANITRIDOVANIE

Štandardne v Siegmund od roku 2009

Zváracie stoly Siegmund sú od roku 2009 štandardne plazmanitridované. S dlhoročnými skúsenosťami a neustálou optimalizáciou procesov sme vyvinuli zvárací stôl, ktorý vyniká svojou robustnosťou a odolnosťou, vďaka čomu je takmer neporovnateľný s inými produktami.

- Vyššia odolnosť proti opotrebovaniu
- Minimálne deformovanie
- Optimalizovaná ochrana proti korózii
- Menšia priľnavosť rozstreku pri zváraní
- Dlhotrvajúca ochrana bez nutnosti opätovného ošetrenia

BAR úprava povrchu

Jedinečné pre Siegmund je následná BAR úprava povrchu zváracích stolov a mnohých dielov a nástrojov, ktorá nasleduje po plazmanitridovaní. Povlak BAR (Black-Anti-Rust povlak) dodatočne vyhladzuje povrch a zvyšuje ochranu proti korózii.

- Zosilnená ochrana proti korózii
- Dodatočné vyhladenie povrchov

MATERIÁL

Základná tvrdosť

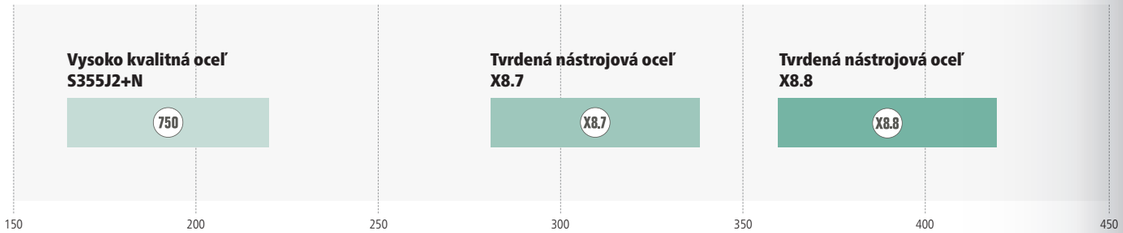

Tvrdosť povrchu

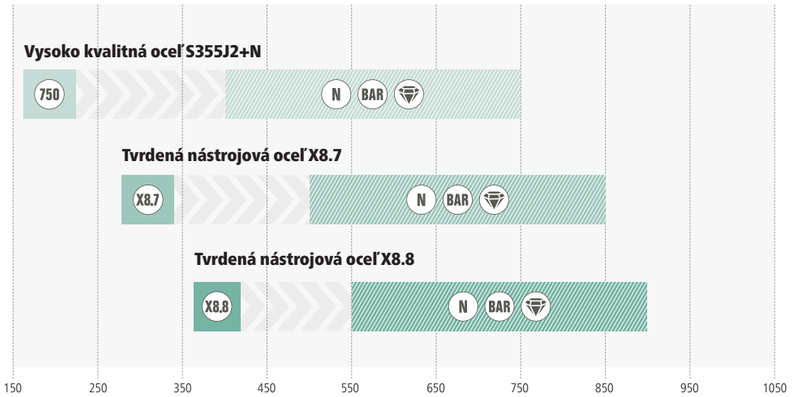

Vysoká základná tvrdosť je rozhodujúca pre vysokú odolnosť proti nárazu a dlhú životnosť zváracieho stola. Následné plazmanitridovanie a BAR povlak majú za následok zjemnenie povrchu, ktoré vytvrdzujú materiál a chránia ho pred poškriabaním, koróziou a priľnavosťou rozstreku zvárania. Iba kombináciou vysokej základnej tvrdosti a plazmanitridovania je možné dosiahnuť povrch s nízkou mierou opotrebovania a vysokou odolnosťou.

Približné hodnoty v HV

Čo je plazmanitridovanie?

Plazmanitridovanie je termochemický difúzny proces na vytvrdzovanie povrchovej vrstvy. Povrchová vrstva obrobku alebo súčiastky je obohatená o dusík, ktorý vytvára na povrchu súčiastky a v oblasti blízko povrchu vrstvu ochrany proti opotrebovaniu a korózii. Výrobný proces prebieha vo vákuu pri teplote okolo 500 stupňov Celzia. V spojení s dodatočnými výrobnými krokmi vieme vytvoriť produkt takmer bez deformácií.

Plazmanitridovanie je jedným z najekologickejších procesov kalenia, pretože na tento proces kalenia sú potrebné iba dusík, vodík a kyslík. Tieto plyny sú hlavnými zložkami vzduchu. V spoločnosti Siegmund je potrebná energia dodávaná výlučne elektricky, namiesto fosílnych palív, ktoré sú inak obvyklé na takomto trhu pre potreby ohrevu komponentov.

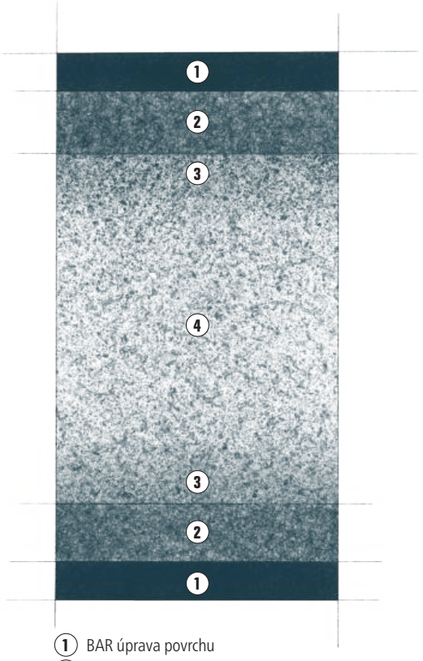

1. BAR úprava povrchu
2. Železo nitrid
3. Prechodná oblasť
4. Základný materiál

UNIQUE SURFACES

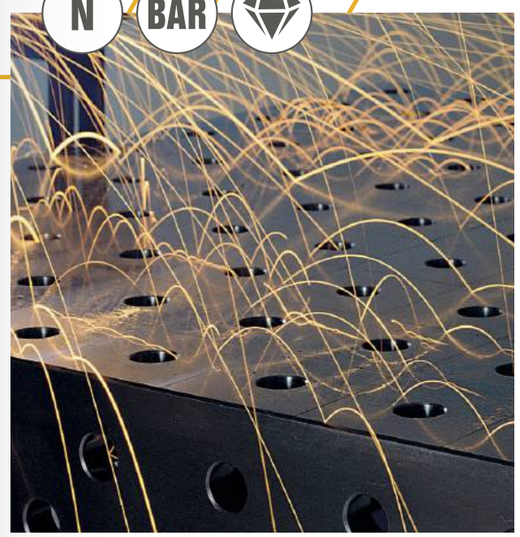

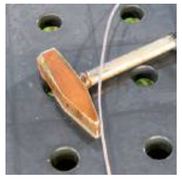

PLAY VIDEO

SIEGMUND IN ACTION WORLDWIDE

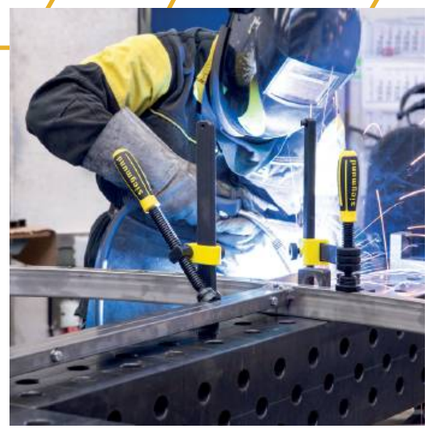

GET MORE

PROFESSIONALS AT WORK

GET MORE

SMART LEG

Viac možností, menej obmedzení

So Smart Leg nastavuje Siegmund nové štandardy pre moderné zváracie stoly. Precízne navrhnutý a vybavený najmodernejšou technológiou, Smart Leg podporuje používateľa v každom kroku procesu a citeľne dvíha každodennú prácu na novú úroveň.

- Stabilná opora aj pri najväčšom zaťažení
- Flexibilné prispôsobenie k povrchu podlahy
- Kompenzácia nerovného terénu
- Ergonomická práca
- Možno dodatočne namontovať na všetky zváracie stoly
- Kompatibilné so System 16, 22 a 28
- Nepretržitá prevádzka s napájaním zo siete

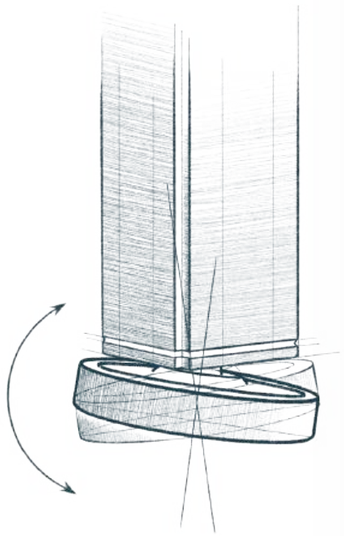

Jednoduché ovládanie a funkcia nakláňania

- Presné nastavenie výšky stola
- Individuálne ovládateľné nohy
- Naklonenie maximálne o 10 stupňov (v závislosti od veľkosti stola)

INNOVATIVE POWERFUL INTELLIGENT

SMART LEG

SMART AUTO LEVELING

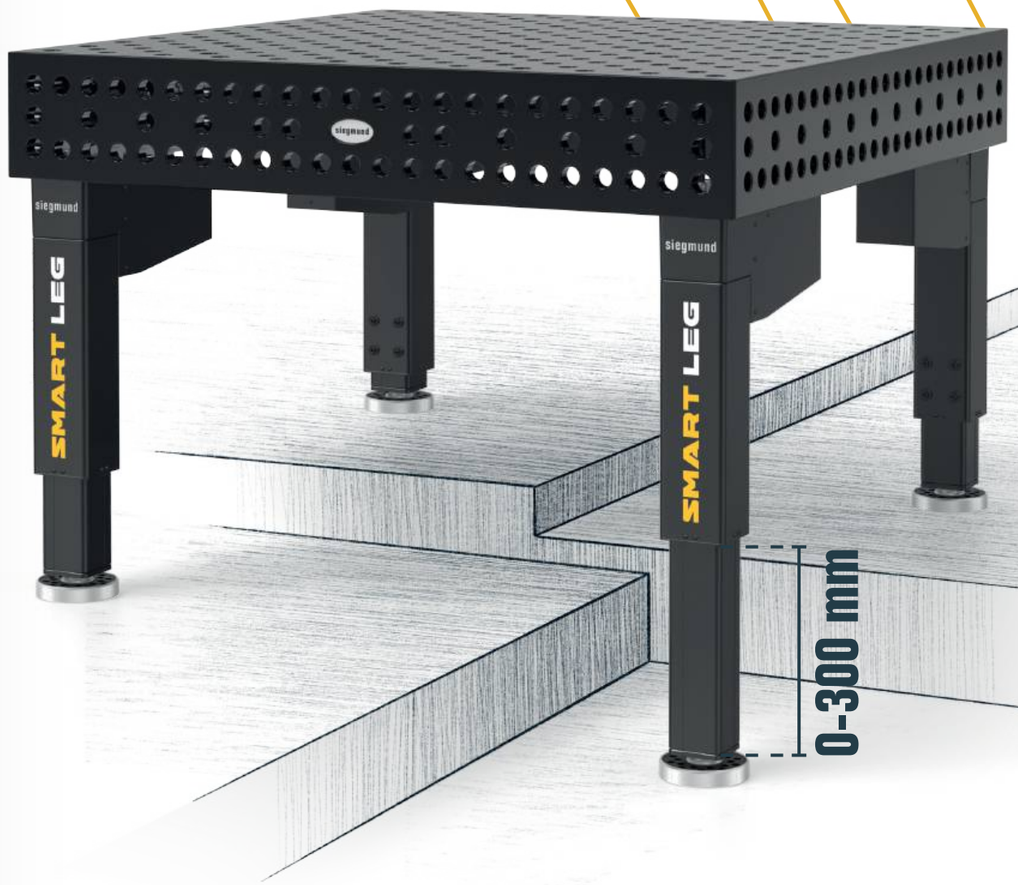

Elektricky výškovo nastaviteľné a vyrobené pre vysoké zaťaženia

- Nohy s plynulým elektrickým nastavením výšky (zdvih 300 mm)
- Vhodné pre stoly s maximálne 12 nohami
- Riadiaca jednotka s displejom a núdzovým zastavením
- Funkcia pamäte (až 3 nastavenia výšky)

Inteligentný systém s automatickým vyrovnávaním

- Automatické vyrovnanie: automatické vyrovnanie dosky stola
- Režim viacerých stolov: synchronizované ovládanie viacerých stolov
- Rýchle a jednoduché nastavenie požadovanej výšky stola

TURN EXTREME

Otočný stôl pre presné otáčanie a vysokú presnosť

Keď komponenty vyžadujú čisté, presné a ergonomické zváranie, polohovanie je kľúčom k zabezpečeniu kvality a optimalizácie časov cyklov. Siegmund Turn Extreme je elektrické zváracie polohovadlo určené pre priemyselné a dielenské aplikácie, ktoré umožňuje riadené otáčanie a zarovnávanie obrobkov. Najmä pri obvodových zvaroch, potrubných a prírubových spojoch, ako aj asymetrických komponentoch, konzistentná rotácia zabezpečuje konštantné otáčky, optimalizovaný vzhľad zvaru a reprodukovateľné výsledky – a zároveň znižuje časté polohovanie, prepracovanie a neproduktívne prestoje.

Naše odporúčanie pre

- kruhové zvary a opakované rotačné zváracie operácie
- vysoké štandardy kvality a rovnomerný prívod tepla
- reprodukovateľné pracovné postupy
- ergonomickejšie pracovné podmienky a zvýšená spoľahlivosť procesov
- skrátenie nastavovacích a neproduktívnych časov

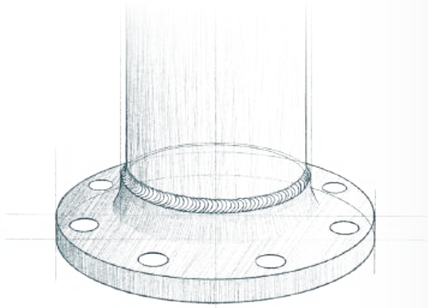

Vaše výhody

- menej zmien nastavenia
- menej prestojov a menej prepracovaní
- konzistentné a reprodukovateľné výsledky
- konzistentná kvalita
- ergonomická práca
- intuitívne analógové ovládanie
- mobilný otočný stôl
- kompatibilné s modulárnym systémom Siegmund

QUALITY SPEED REPEAT

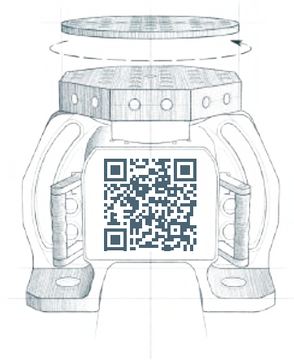

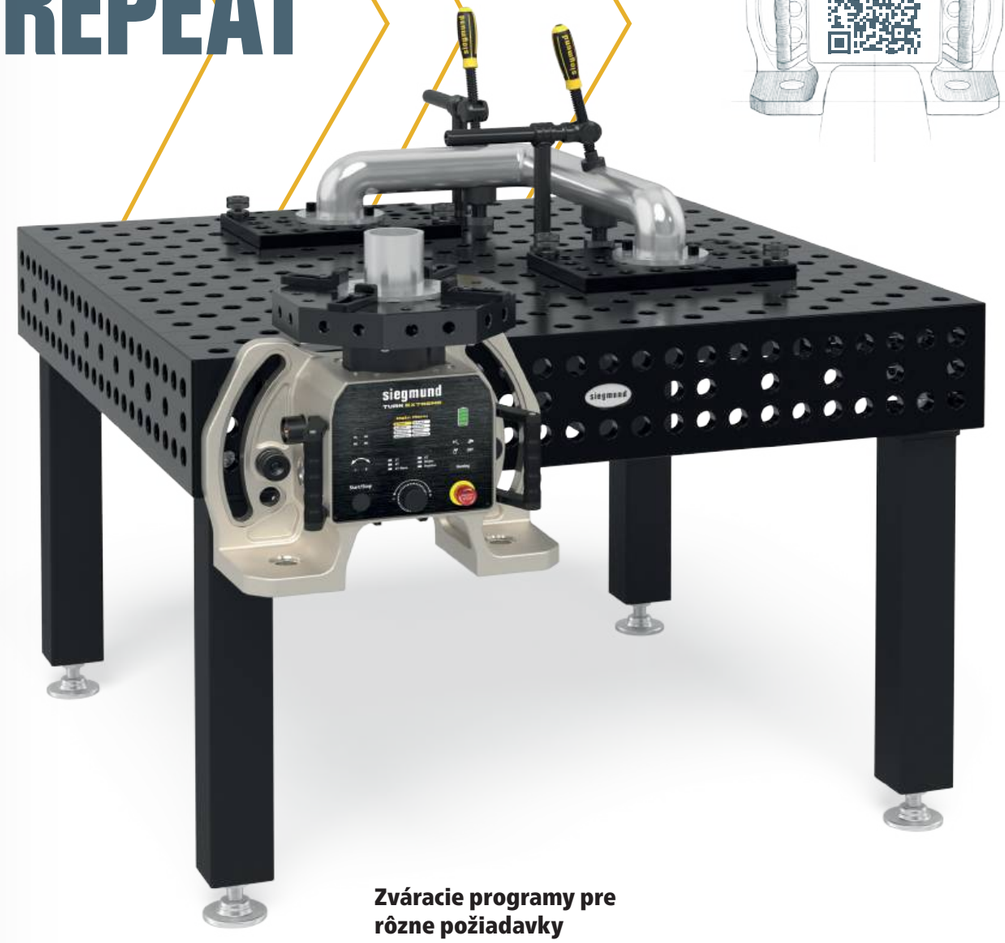

Zváracie programy pre rôzne požiadavky

- Rôzne režimy: 2-krokový, 4-krokový, 4-krokový kmitavý, 6-krokový, pamäťový
- 4-krokový kmitavý režim: Superpozícia sínusového signálu pre rovnomerný vlnový vzor, najmä na nehrdzavejúcej oceli
- 6-krokový režim: Dve rýchlosti, voliteľné počas zvárania pomocou nožného pedálu, ideálne pre asymetrické komponenty
- Funkcia prekrytia: definované polohy pre presné začiatky a konce zvarov

PROFESIONÁLNY PRACOVNÝ STÔL OD SPOLOČNOSTI SIEGMUND

robustné, všestranné a premyslené

Či už pílite, skrutkujete alebo montujete, vysoko kvalitný pracovný stôl Siegmund vám ponúka stabilnú a odolnú pracovnú plochu, ktorú potrebujete pre presnú a bezpečnú prácu. Je všestranne použiteľný na opracovanie dreva a kovu, opravy alebo kreatívne projekty a je ideálnym základom pre efektívnu prácu a profesionálne výsledky. Spoľahnite sa na kvalitu, keď na nej najviac záleží.

Tak flexibilné ako vaše požiadavky

Pracovný stôl Siegmund sa prispôsobí presne vašim potrebám: Zvoľte si oceľovú platňu s plazmanitridovaním alebo ľahké hliníkové profily a doplňte ich našimi ochrannými MDF doskami. Vďaka modulárnemu systému je možné pracovný stôl flexibilne rozšíriť – napríklad o zásuvky, prídavné stoly pre stroje alebo rozšírenia pracovnej plochy.

MODULAR AND FLEXIBLE

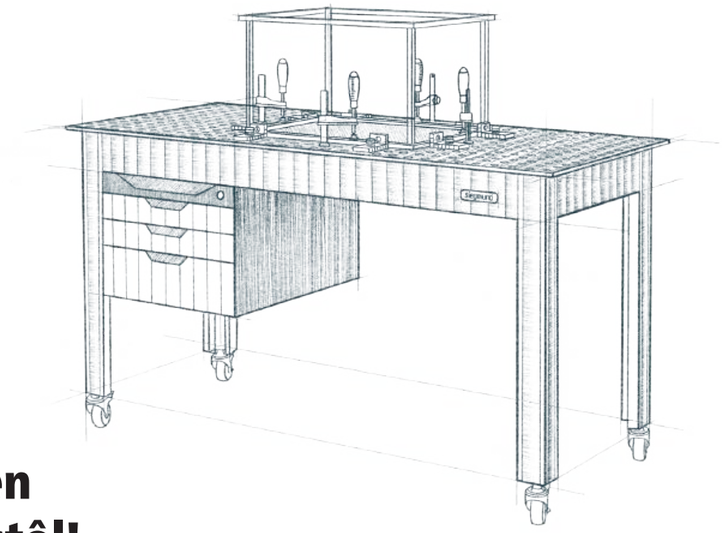

Viac než len pracovný stôl!

- všestranný na prácu s kovom, drevené konštrukcie alebo opravy
- stabilná a odolná pracovná plocha pre presnú prácu
- rôzne vysokokvalitné pracovné dosky na výber
- modulárne rozšíriteľné zásuvkami alebo prídavnými stolmi
- ergonomická práca vďaka výškovo nastaviteľným nohám
- individuálne konfigurovateľné pre akúkoľvek veľkosť dielne
- dokonalá kombinácia funkčnosti a dizajnu

WATCH VIDEO

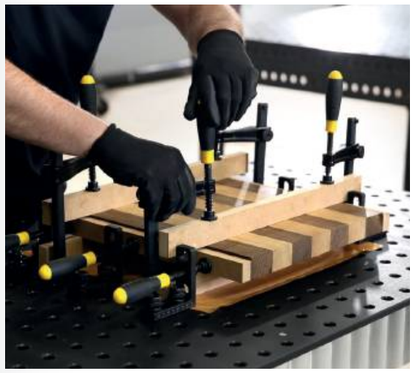

KOĽAJNICOVÝ SYSTÉM STANDARD

Kvalita, ktorá vedie. Presnosť, ktorá vydrží.

Systém koľajníc Siegmund Standard poskytuje stabilný a presný základ pre širokú škálu upínacích aplikácií – najmä pre veľké a ťažké komponenty. Koľajnice s plazmanitridovaním určené pre vysoké zaťaženie, odolávajú deformácii a zabezpečujú presné vedenie na dlhé vzdialenosti.

Jeden spojovací rám pokrýva tri veľkosti stolov, čo zjednodušuje plánovanie a budúce rozšírenia. Koľajnice je možné inštalovať nad alebo pod úrovňou podlahy, čím sa flexibilne prispôsobia rôznym priestorom a procesom. Vytvorte si modulárne pracovné prostredie, ktoré rastie s vašimi projektmi.

RAIL SYSTEM

Radi vám pripravíme individuálnu ponuku!

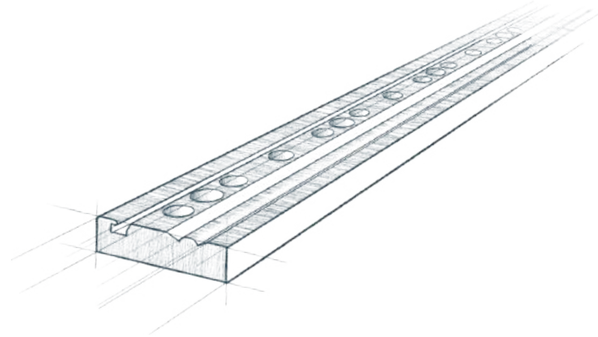

Dobre chránené: Plazmanitridované koľajnice

Základové lišty s integrovanou kruhovou koľajnicou sú vyrobené z kvalitnej ocele S355J2+N a následne plazmanitridované. Tento proces dodáva koľajniciam nielen výnimočnú tvrdosť a odolnosť, ale ich aj spoľahlivo chráni pred koróziou.

Inštalácia na podlahu

- Rýchla inštalácia bez stavebných prác
- Koľajnice je možné kedykoľvek predĺžiť
- Ľahko dostupný a ľahko udržiavateľný

Inštalácia do podlahy

- Bezbariérová pracovná plocha
- Ľahko dostupné koľajnice
- Optimálna ochrana vďaka inštalácii do podlahy

MODULAR CELL

Maximálna bezpečnosť a jednoduché uvedenie do prevádzky

Laserová zváracia bunka Siegmund poskytuje optimálnu ochranu pred rozptýleným žiarením a odrazmi, ktoré môžu nastať pri práci s lasermi. Vďaka inovatívnemu dizajnu predmontovaným bočným stenám je rýchlo pripravená na použitie. Je vhodná pre ručné laserové zváranie a laserové čistenie v rozsahu vlnových dĺžok od 940 do 1090 nm.

Predmontované bočné steny podľa DIN EN 60825-4

- Hliníkové kompozitné panely (B1 certifikované)
- schválené pre maximálny výkon lasera 4 kW
- certifikované podľa DIN EN 60825-4
- Hrúbka steny 4 mm, Výška steny 2520 mm
- s pasívnym vetracím otvorom
- kedykoľvek rozšíriteľné

Naše odporúčanie: Uzavretá strecha

- k dispozícii pripojenie pre systém odsávania (Ø 200 mm)
- Hliníkové kompozitné panely (B1 certifikované)
- Hrúbka steny 4 mm
- certifikované podľa DIN EN 60825-4
- možné kedykoľvek doplniť

Certifikované okno na ochranu pred laserom

- optimálna ochrana zraku pri pohľade do bunky
- dobrá viditeľnosť zvnútra aj zvonku
- Hrúbka okna 3 mm
- vyrobené z vysoko kvalitného polykarbonátu
- certifikované podľa DIN EN 60825-4 a DIN EN 207

Voliteľný bezpečnostný balík

1. 1x Bezpečnostný spínač s blokovaním dverí
2. 1x Bezpečnostný spínač dverí
3. 2x Núdzový vypínač
4. Káblové konektory a rozdeľovače
5. 1x Indikačná LED dióda „Laser"
6. 1x Rozvádzacia skrinka s vypínačom, pohonom, 1x zásuvka CEE 32A 380V, 1x zásuvka Schuko typ F (230V)

- Montáž všetkých komponentov v réžií zákazníka, rozvádzacia skrinka je predpripravená na zapojenie
- Pripojenie rozvádzacej skrinky: 380 V, 32 A priame zapojenie

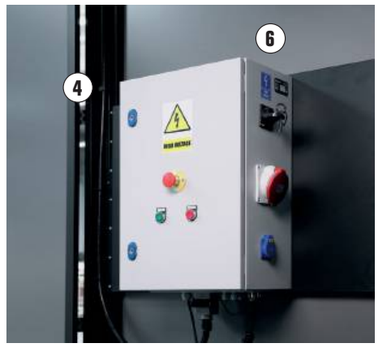

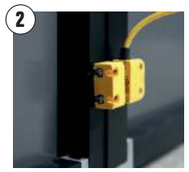

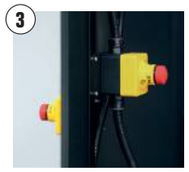

Upínací doraz

Presné upevnenie a presná podpora pre dokonalé výsledky zvárania

- Jednoduché upevnenie plechov priamo na zváracom stole
- Až 5 presných gradácií pre rôzne hrúbky materiálu
- Všestranné použitie, vhodné aj na podopretie obrobkov
- Nitridovaný povrch pre optimálnu ochranu pred koróziou a škrabancami
- Nízka interferenčná kontúra pri práci s robotom
- Dostupné pre System 16, 22 a 28

65 / 115 / 155

160460.N 220460.N 280460.N

MORE DETAILS

GET MORE

160626.N 280626.N 220626.N

Upínač s ohnutým rúrkovým ramenom

- Kompaktný dizajn s minimálnym interferenčným obrysom
- Cenovo výhodná alternatíva ku konvenčným upínačom
- upínanie pomocou nastavovacieho krúžku

78 / 122 / 167

SIEGMUND WORKSTATION

So Siegmund Workstation získate cenovo dostupné pracovisko na malom priestore s množstvom úložného priestoru v obvyklej kvalite Siegmund. Všetko príslušenstvo je kompatibilné s dierovanými doskami pracovnej stanice, čo vám umožňuje vykonávať na nich všetky druhy zvárania, upínania alebo montáže. Bez ohľadu na to, či pracujete s drevom alebo staviate a zvárate kovové konštrukcie, pracovisko je rovnako všestranné ako vaše nápady a úlohy.

Vaše výhody

- presná pracovná plocha
- pevný rám
- stabilné zásuvky
- všestranný
- individuálne konfigurovateľné
- rôzne veľkosti
- Priestor pre skladovanie a organizáciu

58 / 110 / 148

DISCOVER MORE

Upínací systém

Vytvorte si svoj individuálny upínací systém iba v niekoľkých krokoch.

- Zostavte si prípravky sami
- Ľahká kombinácia so šablónami
- Modulárny systém pre maximálnu flexibilitu
- Hliníkový profil je k dispozícii v pevných dĺžkach ako aj celé tyče

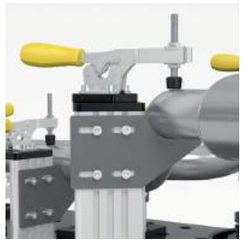

MORE INFORMATION

Upínacie čeľuste

Malý požadovaný priestor, veľký vplyv

- nízky interferenčný obrys
- odporúčané pre robotické zváranie
- flexibilný rozsah upínania
- spoľahlivé a presné upevnenie obrobkov
- rýchla a jednoduchá obsluha
- ideálne pre ploché komponenty

169

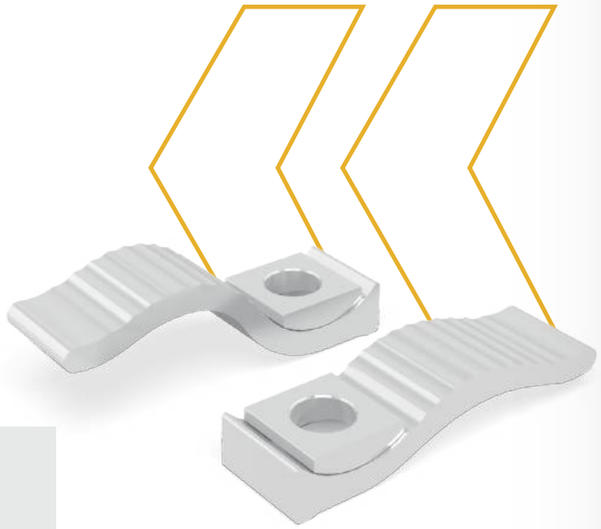

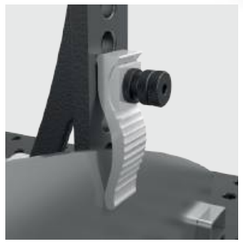

MORE DETAILS

DISCOVER MORE

PERFECT COMBINATION FOR SERIES PRODUCTION

Siegmund Zváracia bunka

- konfigurovateľné a s možnosťou rozšírenia pre každú konkrétnu aplikáciu
- kompatibilný so všetkými typmi robotov a cobotov
- exkluzívny dizajn Siegmund buniek
- nízke počiatočné náklady a vysoká účinnosť
- vysoký bezpečnostný štandard
- rýchly start-up

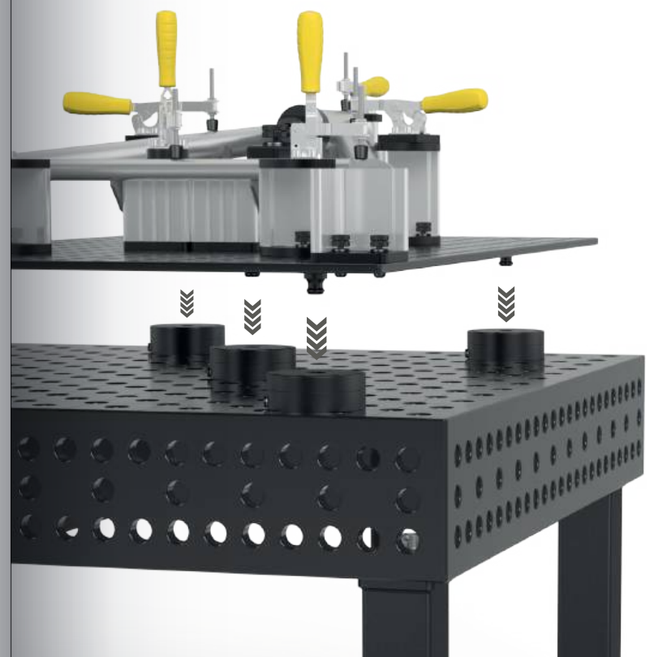

PNEUMATIC

MANUAL

Upínací systém s nulovým bodom

- Maximálna vertikálna prídržná sila 2 kN na modul
- Nulovanie s vysokou presnosťou
- Rýchlo prepínajte medzi opakujúcimi sa prípravkami
- Minimalizácia neproduktívnych zváracích časov
- Vhodné na použitie so zváracími robotmi aj bez nich
- Veľmi dobrá presnosť opakovania

GET MORE

ALL PRODUCTS

Zverák

» Upínacie čeľuste, vreteno a kľúč vretena z kalenej kvalitnej ocele
» otváranie dopredu
» Upevnenie pod uhlom 45° alebo 90°
» jednoduchá výmena krytov čeľustí zveráka

90 / 130 / 176

Spojovací čap

» na spájanie stolov a U-profilov
» pevné dlhodobé spojenie
» s vonkajším šesťuholníkom
» tvrdené

76 / 121 / 165

STRONG
STABLE
SECURE

MORE DETAILS

GET MORE

87 / 127 / 173

Zdvíhacie oko

» pre bezpečnú prepravu Siegmund zváracích stolov a U-profilov
» Zaťaženie: 3000 kg (axiálne zaťaženie)

Rovnací a upínací lis

Perfektné zvary pomocou predpätia pred zváraním.

» sila tlaku 2,5 t
» celkový zdvih 60 mm
» pracovná sila 330 N
» Zdvih na zdvih čerpadla 4,6 mm
» S prepúšťacím ventilom
» fixácia je nutná vždy na dvoch miestach

92 / 132 / 178

DISCOVER MORE

SYSTEM 28
SYSTÉM PRE VYSOKÉ ZAŤAŽENIE

Globálny štandard pre ťažké oceľové konštrukcie a strojárstvo. So 100 mm rastrom a vysokopevnostnými čapmi je navrhnutý pre maximálne upínacie sily, viactonové konštrukcie a vysoké deformačné sily.

Odporúčané zaťaženie do 6000 kg
max. 2000 kg na základnú nohu
max. 3000 kg na základnú nohu PLUS

Zaťaženie závisí od typu a množstva nôh stola. Jednotlivé komponenty sú výrazne vyššie.
Na základe našich skúseností odporúčame uvedené zaťaženia pre vašu bezpečnosť.

Basic 750

- Vysoko kvalitná oceľ S355J2+N
- Hrúbka materiálu cca. 24,5 – 27 mm
- Systémové otvory Ø 28 mm, Systémové otvory na doske s rozostupom 100x100 mm
- M12-závitové diery na 4 stranách s rozostupom 200 mm
- vrátane vybavenia štandardnými nohami

Veľkosť stola	Nohy	Hmotnosť			
1200 x 1200 mm	4	354 kg	**1.398 €**	4-281015	•
1500 x 1000 mm	4	370 kg	**1.417 €**	4-281035	•
2000 x 1000 mm	4	475 kg	**1.820 €**	4-281020	•
2000 x 1200 mm	4	569 kg	**2.059 €**	4-281060	•
2400 x 1200 mm	6	697 kg	**2.317 €**	4-281030	•
3000 x 1500 mm	6	1043 kg	**3.202 €**	4-281040	•

Hmotnosť = Doska stola + Paleta + Základná noha
Maximálne odporúčané celkové zaťaženie so 4 nohami 2000 kg s rovnomerným rozložením hmotnosti. (Platí iba pre základné nohy)
Bez plazmanitridovania: Nechránené proti korózii, ryhám a rozstreku zvárania. Ochrana pred rozstrekom zvárania iba s použitím antiadhézneho roztoku.

www.siegmund.com/
F-tablebasic75028

Nohy stola

	Štandardné vybavenie	Výškovo nastaviteľné	Koliesko, blok. brzda	Výškovo nastaviteľné, koliesko, blok. brzda	Ukotvenie do podlahy
	161856	4-160877.1.XX	4-161855.XX	4-160879.XX	4-160874.XX
Zaťaženie na nohu stola	1000 kg	1000 kg	500 kg	500 kg	1000 kg
Výška nohy	815 mm	550 – 950 mm	815 mm	600 – 900 mm	815 mm
Presné nastavenie	50 mm	40 mm	30 mm	30 mm	50 mm
Príplatok za nohu	vrátane	**55 €**	**62 €**	**92 €**	**53 €**

Pracovná výška = výška nohy stola + výška bočnice stola
Uvedené nosnosti sa vzťahujú na statické zaťaženie. Poznámka: Vyhotovenie s kolieskom sa neodporúča pre zváracie stoly so 6 nohami. Z dôvodu nebezpečenstva prevrátenia nie je dovolené pre stoly s rozmermi 1200x800 mm.

Základné sady

		280604	280511	280420.N	280110.N	280162.N
1	4-281200	4x	8x	6x	2x	
2	4-281300	8x	12x	8x	4x	
3	4-281400	10x	18x	10x	6x	4x

Ceny sú uvedené v €, bez DPH, nákladov na balenie a prepravu.

Basic 8.7

- Tvrdená nástrojová oceľ X8.7, plazmanitridované a BAR-úprava povrchu
- Hrúbka materiálu cca. 24,5 – 27 mm
- Systémové otvory Ø 28 mm, Systémové otvory na doske s diagonálnym rastrom
- M12-závitové diery na 4 stranách s rozostupom 200 mm
- vrátane vybavenia štandardnými nohami

Veľkosť stola	Nohy	Hmotnosť			
1000 x 1000 mm	4	236 kg	**1.381 €**	4-281010.XD7	•
1200 x 800 mm	4	229 kg	**1.375 €**	4-281025.XD7	•
1200 x 1200 mm	4	325 kg	**1.670 €**	4-281015.XD7	•
1500 x 1000 mm	4	340 kg	**1.681 €**	4-281035.XD7	•
2000 x 1000 mm	5	442 kg	**2.170 €**	4-281020.XD7	•
2000 x 1200 mm	5	527 kg	**2.458 €**	4-281060.XD7	•
2400 x 1200 mm	6	636 kg	**2.777 €**	4-281030.XD7	•
3000 x 1500 mm	6	948 kg	**3.847 €**	4-281040.XD7	•

Hmotnosť = Doska stola + Paleta + Základná noha
Maximálne odporúčané celkové zaťaženie so 4 nohami 2000 kg s rovnomerným rozložením hmotnosti. (Platí iba pre základné nohy)

www.siegmund.com/
F-tablebasicX728

280543	160415	284050.Set	283999		
8x	8x		1x	**1.149 €**	•
8x	8x	2x	1x	**1.735 €**	•
8x	8x	4x	1x	**3.070 €**	•

Professional 750

- Vysoko kvalitná oceľ S355J2+N, plazmanitridované a BAR-úprava povrchu
- Hrúbka materiálu cca. 24,5 – 27 mm
- Systémové otvory Ø 28 mm, Systémové otvory na doske s rozostupom 100x100 mm
- Bok stola 200 mm, Vzdialenosť otvorov na boku stola 50 mm
- vrátane vybavenia štandardnými nohami

Veľkosť stola	Nohy	Hmotnosť			
1000 x 1000 mm	4	416 kg	**2.321 €**	4-280010.P	•
1200 x 800 mm	4	408 kg	**2.315 €**	4-280025.P	•
1200 x 1200 mm	4	544 kg	**3.137 €**	4-280015.P	•
1500 x 1000 mm	4	577 kg	**3.226 €**	4-280035.P	•
1500 x 1500 mm	4	801 kg	**4.288 €**	4-280050.P	•
2000 x 1000 mm	4	730 kg	**3.823 €**	4-280020.P	•
2000 x 1200 mm	4	843 kg	**4.376 €**	4-280060.P	•
2000 x 2000 mm	4	1299 kg	**6.763 €**	4-280045.P	•
2400 x 1200 mm	4	986 kg	**4.925 €**	4-280030.P	•
3000 x 1500 mm	6	1517 kg	**7.223 €**	4-280040.P	•
4000 x 2000 mm	8	2501 kg	**10.994 €**	4-280055.P	•

Hmotnosť = Doska stola + Paleta + Základná noha
Maximálne odporúčané celkové zaťaženie so 4 nohami 4000 kg s rovnomerným rozložením hmotnosti. (Platí iba pre základné nohy)
Všetky stoly sú k dispozícii na objednávku bez plazmanitridovania alebo s diagonálnym usporiadaním otvorov: www.siegmund.com/F-table75028

www.siegmund.com/
F-table75028

Nohy stola

	Štandardné vybavenie	Štandardné vybavenie	Výškovo nastaviteľné	Výškovo nastaviteľné	Koliesko, blok. brzda	Výškovo nastaviteľné, koliesko, blok. brzda	Ukotvenie do podlahy	Ukotvenie do podlahy
	280858.X	280857.X	4-280878.1.XX	4-280877.1.XX	4-280876.XX	4-280879.1.XX	4-280874.XX	4-280875.XX
Zaťaženie na nohu stola	2000 kg	2000 kg	2000 kg	2000 kg	1500 kg	1500 kg	2000 kg	2000 kg
Výška nohy	650 mm	750 mm	450 – 700 mm	550 – 900 mm	650 mm	550 – 750 mm	650 mm	750 mm
Presné nastavenie	50 mm	50 mm	50 mm	50 mm	20 mm	20 mm	50 mm	50 mm
Príplatok za nohu	vrátane	Alternatívne	**78 €**	**80 €**	**101 €**	**131 €**	**53 €**	**53 €**

Pracovná výška = výška nohy stola + výška bočnice stola
Uvedené nosnosti sa vzťahujú na statické zaťaženie. Poznámka: Vyhotovenie s kolieskom sa neodporúča pre zváracie stoly so 6 alebo 8 nohami.

Sety

		280610.N	280630.N	280648.1.N	280511	280740	280410.N	280420.N	280430.N
1	4-283100	4x	2x	2x	12x		4x	4x	
2	4-283200	6x	4x	4x	18x	4x	6x	6x	
3	4-283300	10x	6x	4x	24x	4x	8x	8x	
4	4-283400	14x	10x	6x	30x	8x	10x	10x	4x
5	4-283500	14x	10x	8x	36x	8x	12x	12x	4x

Ceny sú uvedené v €, bez DPH, nákladov na balenie a prepravu.

		280110.N	280152.N	280162.N	280164+65.N	280166+67.N	280144+46.N	280910	283999		
1	4-283100	2x	2x						1x	**1.842 €**	•
2	4-283200	4x	2x	2x					1x	**3.250 €**	•
3	4-283300	6x	2x	2x		1x			1x	**4.690 €**	•
4	4-283400	8x	2x	2x	1x	1x		1x	1x	**7.377 €**	•
5	4-283500	12x	2x	2x	1x	1x	1x	1x	1x	**8.998 €**	•

Professional Extreme 8.7

- Tvrdená nástrojová oceľ X8.7, plazmanitridované a BAR-úprava povrchu
- Hrúbka materiálu cca. 24,5 – 27 mm
- Systémové otvory Ø 28 mm, Systémové otvory na doske s diagonálnym rastrom
- Bok stola 200 mm, Systémové otvory na bokoch stola s diagonálnym rozostupom
- Bočný panel stola vyrobený z vysoko kvalitnej ocele S355J2+N
- vrátane vybavenia štandardnými nohami

Veľkosť stola	Nohy	Hmotnosť			
1000 x 1000 mm	4	400 kg	**2.898 €**	4-280010.XD7D	●
1200 x 800 mm	4	392 kg	**2.891 €**	4-280025.XD7D	●
1200 x 1200 mm	4	521 kg	**3.703 €**	4-280015.XD7D	●
1500 x 1000 mm	4	554 kg	**3.982 €**	4-280035.XD7D	●
1500 x 1500 mm	4	767 kg	**5.231 €**	4-280050.XD7D	●
2000 x 1000 mm	4	699 kg	**4.724 €**	4-280020.XD7D	●
2000 x 1200 mm	4	806 kg	**5.331 €**	4-280060.XD7D	●
2000 x 2000 mm	4	1240 kg	**8.137 €**	4-280045.XD7D	●
2400 x 1200 mm	4	947 kg	**6.039 €**	4-280030.XD7D	●
3000 x 1500 mm	6	1425 kg	**8.666 €**	4-280040.XD7D	●
4000 x 2000 mm	8	2384 kg	**13.463 €**	4-280055.XD7D	●
4800 x 2400 mm	11	3275 kg	**19.422 €**	4-280065.XD7D	○

Hmotnosť = Doska stola + Paleta + Základná noha
Maximálne odporúčané celkové zaťaženie so 4 nohami 4000 kg s rovnomerným rozložením hmotnosti. (Platí iba pre základné nohy)
Všetky stoly sú k dispozícii na objednávku bez plazmanitridovania alebo s usporiadaním otvorov 100x100 mm: www.siegmund.com/F-tableX728

www.siegmund.com/
F-tableX728

Nohy stola

	Štandardné vybavenie	Štandardné vybavenie	Výškovo nastaviteľné	Výškovo nastaviteľné	Koliesko, blok. brzda	Výškovo nastaviteľné, koliesko, blok. brzda	Ukotvenie do podlahy	Ukotvenie do podlahy
	280858.X	280857.X	4-280878.1.XX	4-280877.1.XX	4-280876.XX	4-280879.1.XX	4-280874.XX	4-280875.XX
Zaťaženie na nohu stola	2000 kg	2000 kg	2000 kg	2000 kg	1500 kg	1500 kg	2000 kg	2000 kg
Výška nohy	650 mm	750 mm	450 – 700 mm	550 – 900 mm	650 mm	550 – 750 mm	650 mm	750 mm
Presné nastavenie	50 mm	50 mm	50 mm	50 mm	20 mm	20 mm	50 mm	50 mm
Príplatok za nohu	vrátane	Alternatívne	**78 €**	**80 €**	**101 €**	**131 €**	**53 €**	**53 €**

Pracovná výška = výška nohy stola + výška bočnice stola
Uvedené nosnosti sa vzťahujú na statické zaťaženie. Poznámka: Vyhotovenie s kolieskom sa neodporúča pre zváracie stoly so 6 alebo 8 nohami.

Sety

		280610.N	280630.N	280648.1.N	280511	280740	280410.N	280420.N	280430.N
1	4-283100	4x	2x	2x	12x		4x	4x	
2	4-283200	6x	4x	4x	18x	4x	6x	6x	
3	4-283300	10x	6x	4x	24x	4x	8x	8x	
4	4-283400	14x	10x	6x	30x	8x	10x	10x	4x
5	4-283500	14x	10x	8x	36x	8x	12x	12x	4x

Ceny sú uvedené v €, bez DPH, nákladov na balenie a prepravu.

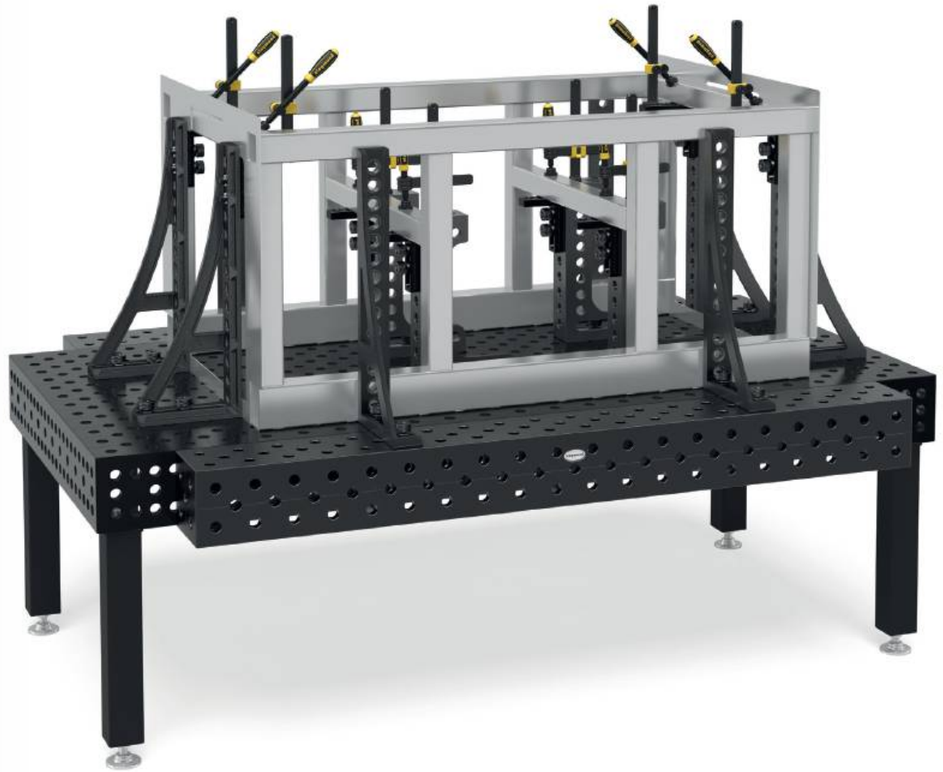

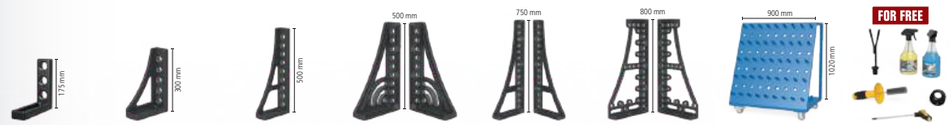

280110.N	280152.N	280162.N	280164+65.N	280166+67.N	280144+46.N	280910	283999		
2x	2x						1x	**1.842 €**	●
4x	2x	2x					1x	**3.250 €**	●
6x	2x	2x		1x			1x	**4.690 €**	●
8x	2x	2x	1x	1x		1x	1x	**7.377 €**	●
12x	2x	2x	1x	1x	1x	1x	1x	**8.998 €**	●

Professional Extreme 8.8 PLUS

- Tvrdená nástrojová oceľ X8.8, plazmanitridované a BAR-úprava povrchu
- Hrúbka materiálu cca. 24,5 – 27 mm
- Systémové otvory Ø 28 mm, Systémové otvory na doske s diagonálnym rastrom
- Bok stola 300 mm, Systémové otvory na bočnej strane stola v 3 radoch s rozstupom 50 mm, v 2 radoch s rozostupom 100 mm
- Bočný panel stola vyrobený z vysoko kvalitnej ocele S355J2+N
- vrátane vybavenia štandardnými nohami

Veľkosť stola	Nohy	Hmotnosť			
1200 x 1200 mm	4	612 kg	**4.124 €**	4-280015.XD8PL	•
1500 x 1000 mm	4	655 kg	**4.448 €**	4-280035.XD8PL	•
1500 x 1500 mm	4	901 kg	**5.809 €**	4-280050.XD8PL	•
2000 x 1000 mm	4	826 kg	**5.246 €**	4-280020.XD8PL	•
2400 x 1200 mm	4	1102 kg	**6.669 €**	4-280030.XD8PL	•
3000 x 1500 mm	6	1656 kg	**9.536 €**	4-280040.XD8PL	•
4000 x 2000 mm	8	2746 kg	**14.713 €**	4-280055.XD8PL	•

Hmotnosť = Doska stola + Paleta + Základná noha
Maximálne odporúčané celkové zaťaženie so 4 nohami 6000 kg s rovnomerným rozložením hmotnosti. (Platí iba pre základné nohy)
Všetky stoly sú k dispozícii na objednávku bez plazmanitridovania: www.siegmund.com/F-tableX828plus

www.siegmund.com/
F-tableX828plus

Nohy stola

	Štandardné vybavenie	Štandardné vybavenie	Výškovo nastaviteľné	Výškovo nastaviteľné	Kliesko, blok. brzda	Výškovo nastaviteľné, kliesko, blok. brzda	Ukotvenie do podlahy
	280853.X	280857.X	4-280878.1.XX	4-280877.1.XX	4-280860.XX	4-280879.1.XX	4-280872.XX
Zaťaženie na nohu stola	3000 kg	2000 kg	2000 kg	2000 kg	1500 kg	1500 kg	3000 kg
Výška nohy	550 mm	750 mm	450 – 700 mm	550 – 900 mm	550 mm	550 – 750 mm	550 mm
Presné nastavenie	50 mm	50 mm	50 mm	50 mm	20 mm	20 mm	50 mm
Príplatok za nohu	vrátane	Alternatívne	**78 €**	**80 €**	**99 €**	**131 €**	**53 €**

Pracovná výška = výška nohy stola + výška bočnice stola
Uvedené nosnosti sa vzťahujú na statické zaťaženie. Poznámka: Vyhotovenie s kolieskom sa neodporúča pre zváracie stoly so 6 alebo 8 nohami.

Sety

		280610.N	280630.N	280648.1.N	280511	280740	280410.N	280420.N	280430.N
1	4-283100	4x	2x	2x	12x		4x	4x	
2	4-283200	6x	4x	4x	18x	4x	6x	6x	
3	4-283300	10x	6x	4x	24x	4x	8x	8x	
4	4-283400	14x	10x	6x	30x	8x	10x	10x	4x
5	4-283500	14x	10x	8x	36x	8x	12x	12x	4x

Ceny sú uvedené v €, bez DPH, nákladov na balenie a prepravu.

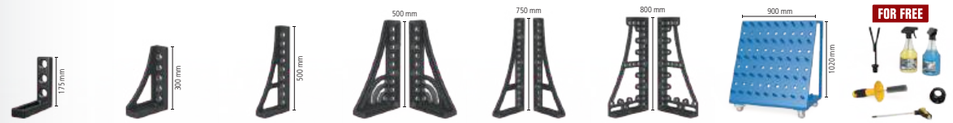

280110.N	280152.N	280162.N	280164+65.N	280166+67.N	280144+46.N	280910	283999		
2x	2x						1x	**1.842 €**	•
4x	2x	2x					1x	**3.250 €**	•
6x	2x	2x		1x			1x	**4.690 €**	•
8x	2x	2x	1x	1x		1x	1x	**7.377 €**	•
12x	2x	2x	1x	1x	1x	1x	1x	**8.998 €**	•

Stôl so šesťhrannými drážkami

- Tvrdená nástrojová oceľ X8.7, plazmanitridované a BAR-úprava povrchu
- Hrúbka materiálu cca. 24,5 – 27 mm
- Vzdialenosť šesťhranných drážok 100 mm
- Systémové otvory Ø 28 mm, Systémové otvory na doske s rozostupom 100x100 mm
- Bok stola 200 mm, Systémové otvory na bokoch stola s diagonálnym rozostupom
- Bočný panel stola vyrobený z vysoko kvalitnej ocele S355J2+N
- vrátane vybavenia štandardnými nohami

BAR N X8.7 28

Veľkosť stola	Nohy	Hmotnosť			
1200 x 1200 mm	4	500 kg	**4.034 €**	4-280015.HNK	•
1500 x 1000 mm	4	531 kg	**4.308 €**	4-280035.HNK	•
1500 x 1500 mm	4	734 kg	**5.565 €**	4-280050.HNK	•
2000 x 1000 mm	4	668 kg	**5.174 €**	4-280020.HNK	•
2400 x 1200 mm	6	920 kg	**6.388 €**	4-280030.HNK	•
3000 x 1500 mm	6	1356 kg	**9.440 €**	4-280040.HNK	•
4000 x 2000 mm	8	2262 kg	**14.726 €**	4-280055.HNK	•

Hmotnosť = Doska stola + Paleta + Základná noha
Maximálne odporúčané celkové zaťaženie so 4 nohami 4000 kg s rovnomerným rozložením hmotnosti. (Platí iba pre základné nohy)

www.siegmund.com/
F-hexagontable

Zadarmo ku každému stolu so šesťhrannými drážkami

HN283999:
4x HN280547 Posuvný blok 25 mm
4x 280546.4 Upínacie puzdro

Nohy stola

	Štandardné vybavenie	Štandardné vybavenie	Výškovo nastaviteľné	Výškovo nastaviteľné	Koliesko, blok. brzda	Výškovo nastaviteľné, koliesko, blok. brzda	Ukotvenie do podlahy	Ukotvenie do podlahy
	280858.X	280857.X	4-280878.1.XX	4-280877.1.XX	4-280876.XX	4-280879.1.XX	4-280874.XX	4-280875.XX
Zaťaženie na nohu stola	2000 kg	2000 kg	2000 kg	2000 kg	1500 kg	1500 kg	2000 kg	2000 kg
Výška nohy	650 mm	750 mm	450 – 700 mm	550 – 900 mm	650 mm	550 – 750 mm	650 mm	750 mm
Presné nastavenie	50 mm	50 mm	50 mm	50 mm	20 mm	20 mm	50 mm	50 mm
Príplatok za nohu	vrátane	Alternatívne	**78 €**	**80 €**	**101 €**	**131 €**	**53 €**	**53 €**

Pracovná výška = výška nohy stola + výška bočnice stola
Uvedené nosnosti sa vzťahujú na statické zaťaženie. Poznámka: Vyhotovenie s kolieskom sa neodporúča pre zváracie stoly so 6 alebo 8 nohami.

Sety

		280610.N	280630.N	280648.1.N	280511	280740	280410.N	280420.N	280430.N
1	4-283100	4x	2x	2x	12x		4x	4x	
2	4-283200	6x	4x	4x	18x	4x	6x	6x	
3	4-283300	10x	6x	4x	24x	4x	8x	8x	
4	4-283400	14x	10x	6x	30x	8x	10x	10x	4x
5	4-283500	14x	10x	8x	36x	8x	12x	12x	4x

Ceny sú uvedené v €, bez DPH, nákladov na balenie a prepravu.

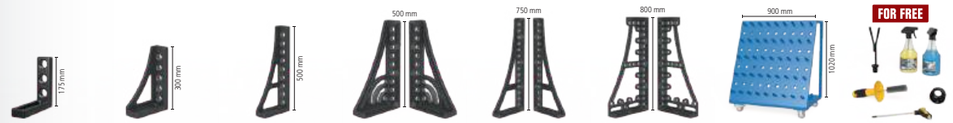

280110.N	280152.N	280162.N	280164+65.N	280166+67.N	280144+46.N	280910	283999		
2x	2x						1x	**1.842 €**	•
4x	2x	2x					1x	**3.250 €**	•
6x	2x	2x		1x			1x	**4.690 €**	•
8x	2x	2x	1x	1x		1x	1x	**7.377 €**	•
12x	2x	2x	1x	1x	1x	1x	1x	**8.998 €**	•

Zdvíhacia plošina Siegmund

- s dvoma zdvíhacími valcami
- vysoká odolnosť
- ľahká manipulácia
- masívne ramená a oceľové valčeky
- Kontaktná lišta chráni pred pomliaždeninami
- Možnosť inštalácie na podlahu aj do podlahy

Zdvíhacia plošina 2010
pre stôl 2000x1000 mm, Celková výška v spodnej polohe: 330 mm, Rozsah zdvíhania: 1100 mm, Čas zdvíhania: 45~55 sek., Výkon 2,2 kW, Prevádzkové napätie 400 V 50 Hz, Maximálne zaťaženie: Základný rám (bez stola) 4000 kg, vrátane izolačných dosiek

16 22 28

	L (a)	B (b)	G		
4-HB4020.1	1990 mm	990 mm	470 kg	**6.543 €**	•

Zdvíhacia plošina 2012
pre stôl 2000x1200 mm, Celková výška v spodnej polohe: 330 mm, Rozsah zdvíhania: 1100 mm, Čas zdvíhania: 45~55 sek., Výkon 2,2 kW, Prevádzkové napätie 400 V 50 Hz, Maximálne zaťaženie: Základný rám (bez stola) 4000 kg, vrátane izolačných dosiek

16 22 28

	L (a)	B (b)	G		
4-HB4060.1	1990 mm	1190 mm	490 kg	**6.783 €**	•

Zdvíhacia plošina 2412
pre stôl 2400x1200 mm, Celková výška v spodnej polohe: 330 mm, Rozsah zdvíhania: 1100 mm, Čas zdvíhania: 45~55 sek., Výkon 2,2 kW, Prevádzkové napätie 400 V 50 Hz, Maximálne zaťaženie: Základný rám (bez stola) 4000 kg, vrátane izolačných dosiek

16 22 28

	L (a)	B (b)	G		
4-HB4030.1	2390 mm	1190 mm	530 kg	**7.249 €**	•

Zdvíhacia plošina 3015
pre stôl 3000x1500 mm, Celková výška v spodnej polohe: 430 mm, Rozsah zdvíhania: 650 mm, Čas zdvíhania: 35~45 sek., Výkon 2,2 kW, Prevádzkové napätie 400 V 50 Hz, Maximálne zaťaženie: Základný rám (bez stola) 6000 kg, vrátane izolačných dosiek

16 22 28

	L (a)	B (b)	G		
4-HB4040.1	2990 mm	1490 mm	865 kg	**11.209 €**	•

Zdvíhacia plošina 2010 so zváracím stolom

- vrátane zváracieho stola 2000x1000 mm a izolačnej dosky
- Hrúbka materiálu Doska stola cca. 24,5 – 27 mm
- Rozmery (D x Š): cca. 1990x990 mm
- Hmotnosť (bez stola) cca. 470 kg
- Celková výška v spodnej polohe: 330 mm, Rozsah zdvíhania: 1100 mm
- Pracovná výška je celková výška plus bočný panel stola
- Maximálne zaťaženie: Základný rám (bez stola) 4000 kg
- Čas zdvíhania: 45~55 sek.
- Výkon 2,2 kW, Prevádzkové napätie 400 V 50 Hz

Veľkosť Pracovná plocha	Vlastnosti Pracovná plocha	G			
2000 x 1000 mm	28 750 N BAR	1166 kg	**10.114 €**	4-HB280020.P	•
2000 x 1000 mm	28 XR.7 N BAR	1135 kg	**11.015 €**	4-HB280020.XD7D	•
2000 x 1000 mm	28 XR.8 N BAR	1266 kg	**11.537 €**	4-HB280020.XD8PL	•
2000 x 1000 mm	28 XR.7 N BAR	1104 kg	**11.465 €**	4-HB280020.HNK	•

Zdvíhacia plošina 2012 so zváracím stolom

- vrátane zváracieho stola 2000x1200 mm a izolačnej dosky
- Hrúbka materiálu Doska stola cca. 24,5 – 27 mm
- Rozmery (D x Š): cca. 1990x1190 mm
- Hmotnosť (bez stola) cca. 490 kg
- Celková výška v spodnej polohe: 330 mm, Rozsah zdvíhania: 1100 mm
- Pracovná výška je celková výška plus bočný panel stola
- Maximálne zaťaženie: Základný rám (bez stola) 4000 kg
- Čas zdvíhania: 45~55 sek.
- Výkon 2,2 kW, Prevádzkové napätie 400 V 50 Hz

Veľkosť Pracovná plocha	Vlastnosti Pracovná plocha	G			
2000 x 1200 mm	28 750 N BAR	1299 kg	**10.907 €**	4-HB280060.P	•
2000 x 1200 mm	28 XR.7 N BAR	1262 kg	**11.862 €**	4-HB280060.XD7D	•

Zdvíhacia plošina 2412 so zváracím stolom

- vrátane zváracieho stola 2400x1200 mm a izolačnej dosky
- Hrúbka materiálu Doska stola cca. 24,5 – 27 mm
- Rozmery (D x Š): cca. 2390x1190 mm
- Hmotnosť (bez stola) cca. 530 kg
- Celková výška v spodnej polohe: 330 mm, Rozsah zdvíhania: 1100 mm
- Pracovná výška je celková výška plus bočný panel stola
- Maximálne zaťaženie: Základný rám (bez stola) 4000 kg
- Čas zdvíhania: 45~55 sek.
- Výkon 2,2 kW, Prevádzkové napätie 400 V 50 Hz

Veľkosť Pracovná plocha	Vlastnosti Pracovná plocha	G			
2400 x 1200 mm	28 750 N BAR	1482 kg	**11.922 €**	4-HB280030.P	•
2400 x 1200 mm	28 XR.7 N BAR	1443 kg	**13.036 €**	4-HB280030.XD7D	•
2400 x 1200 mm	28 XR.8 N BAR	1602 kg	**13.666 €**	4-HB280030.XD8PL	•
2400 x 1200 mm	28 XR.7 N BAR	1399 kg	**13.259 €**	4-HB280030.HNK	•

Zdvíhacia plošina 3015 so zváracím stolom

- vrátane zváracieho stola 3000x1500 mm a izolačnej dosky
- Hrúbka materiálu Doska stola cca. 24,5 – 27 mm
- Rozmery (D x Š): cca. 2990x1490 mm
- Hmotnosť (bez stola) cca. 865 kg
- Celková výška v spodnej polohe: 430 mm, Rozsah zdvíhania: 650 mm
- Pracovná výška je celková výška plus bočný panel stola
- Maximálne zaťaženie: Základný rám (bez stola) 6000 kg
- Čas zdvíhania: 34~45 sek.
- Výkon 2,2 kW, Prevádzkové napätie 400 V 50 Hz

Veľkosť Pracovná plocha	Vlastnosti Pracovná plocha	G			
3000 x 1500 mm	28 750 N BAR	2331 kg	**18.054 €**	4-HB280040.P	•
3000 x 1500 mm	28 XR.7 N BAR	2239 kg	**19.497 €**	4-HB280040.XD7D	•
3000 x 1500 mm	28 XR.8 N BAR	2476 kg	**20.367 €**	4-HB280040.XD8PL	•
3000 x 1500 mm	28 XR.7 N BAR	2170 kg	**20.271 €**	4-HB280040.HNK	•

Ďalšie informácie a príslušenstvo pre tieto produkty nájdete online.

www.siegmund.com/
F-h-lift

L: Dĺžka, B: Šírka, G: Hmotnosť

Výškovo nastaviteľný otočný stôl Stacionárny

- Rozmery (D x Š): cca. 785x785 mm
- Hmotnosť (bez dosky): cca. 70 kg
- Pracovná výška od 780 mm do 1100 mm
- Z dôvodu nebezpečenstva prevrátenia odporúčame výlučne nasledujúce veľkosti
- Kompatibilné iba so špecifikovanými pracovnými doskami (špeciálne upevňovacie body na pracovnej doske)
- Maximálne zaťaženie: Základný rám (bez dosky) 1000 kg

Veľkosť Pracovná plocha	Vlastnosti Pracovná plocha	MS (d)	G			
1000 x 1000 mm	28 XD.7 N BAR	25 mm	245 kg	**2.156 €**	2-DS281010.XD7	•
1200 x 800 mm	28 XD.7 N BAR	25 mm	238 kg	**2.150 €**	2-DS281025.XD7	•
1200 x 1200 mm	28 XD.7 N BAR	25 mm	321 kg	**2.445 €**	2-DS281015.XD7	•
1000 x 1000 mm	28 XD.7 N BAR	15 mm	179 kg	**1.857 €**	2-DS804024.XD7	•
1200 x 1200 mm	28 XD.7 N BAR	15 mm	226 kg	**2.322 €**	2-DS804034.XD7	•
1200 x 800 mm	28 XD.7 N BAR	15 mm	182 kg	**1.855 €**	2-DS804004.X7	•
Ø 1100 mm	28 XD.7 N BAR	15 mm	173 kg	**2.109 €**	2-DS804211.XD7	•

Hrúbka materiálu 15 mm: Na upnutie pomocou čapov 280511 je potrebný dištančný krúžok 800653.1.N.

Výškovo nastaviteľný otočný stôl Mobilný

- Rozmery (D x Š): cca. 795x795 mm
- Hmotnosť (bez dosky): cca. 70 kg
- Pracovná výška od 780 mm do 1100 mm
- Z dôvodu nebezpečenstva prevrátenia odporúčame výlučne nasledujúce veľkosti
- Kompatibilné iba so špecifikovanými pracovnými doskami (špeciálne upevňovacie body na pracovnej doske)
- Maximálne zaťaženie: Základný rám (bez dosky) 1000 kg

Veľkosť Pracovná plocha	Vlastnosti Pracovná plocha	MS (d)	G			
1000 x 1000 mm	28 XD.7 N BAR	25 mm	245 kg	**2.285 €**	2-DM281010.XD7	•
1200 x 800 mm	28 XD.7 N BAR	25 mm	238 kg	**2.279 €**	2-DM281025.XD7	•
1200 x 1200 mm	28 XD.7 N BAR	25 mm	321 kg	**2.574 €**	2-DM281015.XD7	•
1000 x 1000 mm	28 XD.7 N BAR	15 mm	179 kg	**1.986 €**	2-DM804024.XD7	•
1200 x 1200 mm	28 XD.7 N BAR	15 mm	226 kg	**2.451 €**	2-DM804034.XD7	•
1200 x 800 mm	28 XD.7 N BAR	15 mm	182 kg	**1.984 €**	2-DM804004.X7	•
Ø 1100 mm	28 XD.7 N BAR	15 mm	173 kg	**2.238 €**	2-DM804211.XD7	•

Hrúbka materiálu 15 mm: Na upnutie pomocou čapov 280511 je potrebný dištančný krúžok 800653.1.N.

Magnetické uzemnenie

Magnetické uzemnenie s otočným kĺbom s veľkou prídržnou silou na čistých a hladkých povrchoch. Už žiadne krútenie káblov vďaka rýchlemu a ľahkému uzemneniu. Uzemnenie môže byť len uchytené alebo pevne pripojené. V kombinácii s adaptérovou doskou a skrutkou so zápustnou hlavou sa dokonale hodí ako dodatočná sada pre otočný stôl.

Magnetické uzemnenie pre otočný stôl
rýchle a jednoduché uzemnenie, žiadne krútenie kábla, vysoká prídržná sila na čistých a hladkých povrchoch,
Zaťaženie až 500 ampérov pri 35% pracovnom cykle, obsah dodávky: Doska adaptéra a skrutka so zápustnou hlavou

16 22 28

	G		
2-00003399	0,92 kg	**36 €**	•

Ďalšie informácie a príslušenstvo pre tieto produkty nájdete online.
www.siegmund.com/F-rotating

Mobilný zdvíhací stôl 500 kg

- Rozmery (D x Š): cca. 1115x630 mm
- Hmotnosť (bez dosky): cca. 65 kg
- Pracovná výška od cca. 700 do 1000 mm
- Kompatibilné iba so špecifikovanými pracovnými doskami (špeciálne upevňovacie body na pracovnej doske)
- Maximálne zaťaženie: Základný rám (bez dosky) 500 kg

Veľkosť Pracovná plocha	Vlastnosti Pracovná plocha	MS (d)	G			
1200 x 800 mm	28 XD.7 N BAR	15 mm	177 kg	**2.254 €**	2-HT804004.X7	•
1500 x 1000 mm	28 XD.7 N BAR	15 mm	227 kg	**2.613 €**	2-HT804014.XD7	•

Hrúbka materiálu 15 mm: Na upnutie pomocou čapov 280511 je potrebný dištančný krúžok 800653.1.N.

Mobilný zdvíhací stôl 1000 kg

- Rozmery (D x Š): cca. 1490x990 mm
- Hmotnosť (bez dosky): cca. 200 kg
- Pracovná výška od cca. 700 do 1000 mm
- Upevnenie cez otvory
- Maximálne zaťaženie: Základný rám (bez dosky) 1000 kg

Veľkosť Pracovná plocha	Vlastnosti Pracovná plocha	MS (d)	G			
1500 x 1000 mm	28 XD.7 N BAR	15 mm	362 kg	**3.031 €**	2-HS804014.XD7	•
2000 x 1000 mm	28 XD.7 N BAR	15 mm	417 kg	**3.429 €**	2-HS804044.XD7	•

Hrúbka materiálu 15 mm: Na upnutie pomocou čapov 280511 je potrebný dištančný krúžok 800653.1.N.

Mobilný zdvíhací stôl 1200 kg

- Rozmery (D x Š): cca. 1490x990 mm
- Hmotnosť (bez dosky): cca. 210 kg
- Pracovná výška od cca. 800 do 1100 mm
- Maximálne zaťaženie: Základný rám (bez dosky) 1200 kg

Veľkosť Pracovná plocha	Vlastnosti Pracovná plocha	MS (d)	G			
1500 x 1000 mm	28 XD.7 N BAR 100	25 mm	678 kg	**6.339 €**	2-HS280035.XD7D	•

Odporúčané príslušenstvo

Doplnková sada, nosnosť 1700 kg
Druhý zdvíhací valec pre nosnosť 1700 kg (mínus hmotnosť platne), Kompatibilné iba s mobilným zdvíhacím stolom 1200 kg, Rozsah dodávky: 1x zdvíhací valec, 1x nožný pedál, upevňovací materiál

16 22 28

	G		
2-HS009921	4 kg	**431 €**	•

Dištančný krúžok pre Premium Light 4ks v balení nitridované
vzdialenosť medzi dvoma upínacími prvkami, je potrebný na upnutie na materiál hrúbky 15 mm pomocou čapu 280511, Rozsah dodávky: 4 kusy

BAR N 28

	MS (d)	G		
2-800653.1.N	10 mm	0,04 kg	**9 €**	•

Ďalšie informácie a príslušenstvo pre tieto produkty nájdete online.
www.siegmund.com/F-lifting

MS: Hrúbka materiálu, G: Hmotnosť, Ø: Priemer

Siegmund Workstation 1208

- ľavý a pravý priestor pre zásuvky 600 mm
- vrátane dierovanej dosky 1200x800 mm Premium Light
- Tvrdená nástrojová oceľ X8.7, plazmanitridované a BAR-úprava povrchu
- Systémové otvory Ø 28 mm
- Systémové otvory na doske s rozostupom 100x100 mm
- Maximálna nosnosť: základná doska 1000 kg (bez platne) / Koliesko 400 kg (bez platne)

Siegmund Workstation 1208

obsah dodávky: 1x 004002.1 Siegmund Workstation 1208 Základný rám, 1x 804004.X7 Doska s dierami

BAR N X8.7 28

	L (a)	B (b)	H (c)	G	Špeciálna cena
2-284400	1200 mm	800 mm	850 mm	144,16 kg	**1.358 €** •
					namiesto 1.379 €

Siegmund Workstation 1208 vrát. Poličky

obsah dodávky: 1x 004002.1 Siegmund Workstation 1208 Základný rám, 1x 804004.X7 Doska s dierami, 1x 284030 Držiak upínačov, 1x 004620 Polica, 1x 284635 Držiak čapov a priziem, 1x 004025.1 Panel na náradie vrátane police

BAR N X8.7 28

	L (a)	B (b)	H (c)	G	Špeciálna cena
2-284401	1200 mm	800 mm	850 mm	153,95 kg	**1.481 €** •
					namiesto 1.510 €

Siegmund Workstation 1208 napoly zatvorené vrátane 3 zásuviek

obsah dodávky: 1x 004002.1 Siegmund Workstation 1208 Základný rám, 1x 804004.X7 Doska s dierami, 2x 004230 Zásuvka 180 mm, 1x 004235 Zásuvka 240 mm, 1x 004120 Sada bočných stien

BAR N X8.7 28

	L (a)	B (b)	H (c)	G	Špeciálna cena
2-284407	1200 mm	800 mm	850 mm	176,66 kg	**1.749 €** •
					namiesto 1.775 €

Siegmund Workstation 1208 zatvorené vrátane 6 zásuviek

obsah dodávky: 1x 004002.1 Siegmund Workstation 1208 Základný rám, 1x 804004.X7 Doska s dierami, 4x 004230 Zásuvka 180 mm, 2x 004235 Zásuvka 240 mm, 2x 004120 Sada bočných stien

BAR N X8.7 28

	L (a)	B (b)	H (c)	G	Špeciálna cena
2-284409	1200 mm	800 mm	850 mm	209,16 kg	**2.140 €** •
					namiesto 2.171 €

Hrúbka materiálu 15 mm: Na upnutie pomocou čapov 280511 je potrebný dištančný krúžok 800653.1.N.
plus balenie / Preprava

Siegmund Workstation 1208 – Konfigurácia

Vybavenie 4 kolieskami pre Workstation 1208

možné prepínanie medzi nohami a kolieskami

16 22 28

	TF	G	
2-004100.1	400 kg	5,30 kg	**71 €** •

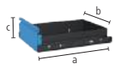

Zásuvka s lištou a montážnou sadou pre Workstation 0806 / 1208

práškový nástrek, možné kedykoľvek doplniť, pre Workstation 0806 / 1208 bez bočných stien, Konzola je potrebná, pokiaľ sa jedná o verziu bez stien

16 22 28

	L (a)	B (b)	H (c)	TF	G	
2-004220.WS	590 mm	400 mm	60 mm	50 kg	7,50 kg	**79 €** •
2-004225.WS	590 mm	400 mm	120 mm	50 kg	9 kg	**89 €** •
2-004230.WS	590 mm	400 mm	180 mm	50 kg	9,50 kg	**99 €** •
2-004235.WS	590 mm	400 mm	240 mm	50 kg	10 kg	**109 €** •

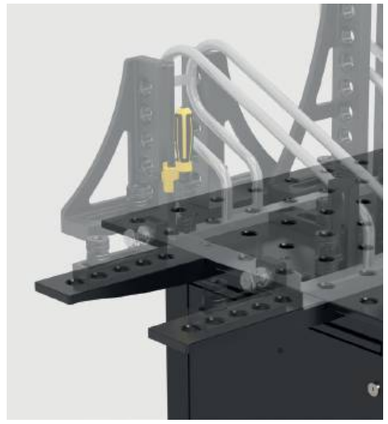

Odporúčané príslušenstvo

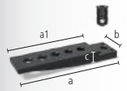

Set Nadstavec Premium Light na dierované platne Premium Light 1 rad otvorov

Pozostáva z: 1x 804050 Nadstavec Premium Light na dierované platne Premium Light 1 rad otvorov vrátane 4 sád skrutiek, 1x 800528 Čap so zápustnou hlavou Premium Light <-> Premium Light

28

	L (a)	L (a1)	B (b)	H (c)	G	Špeciálna cena
2-804050.Set	381 mm	300 mm	99 mm	40 mm	4,90 kg	**109 €** •
						namiesto 125 €

Set Externý dorazový držiak Premium Light pre dierované platne Premium Light

Pozostáva z: 1x 804051 Externý dorazový držiak Premium Light pre dierované platne Premium Light vrátane 4 sád skrutiek, 1x 800528 Čap so zápustnou hlavou Premium Light <-> Premium Light

28

	L (a)	L (a1)	B (b)	H (c)	G	Špeciálna cena
2-804051.Set	340 mm	300 mm	99 mm	114 mm	5,10 kg	**109 €** •
						namiesto 125 €

Dištančný krúžok pre Premium Light 4ks v balení nitridované

vzdialenosť medzi dvoma upínacími prvkami, je potrebný na upnutie na materiál hrúbky 15 mm pomocou čapu 280511, Rozsah dodávky: 4 kusy

BAR N 28

	MS (d)	G	
2-800653.1.N	10 mm	0,04 kg	**9 €** •

L: Dĺžka, B: Šírka, H: Výška, G: Hmotnosť, TF: Zaťaženie, MS: Hrúbka materiálu

Siegmund Workstation 1212

- ľavý a pravý priestor pre zásuvky 600 mm
- vrátane dierovanej dosky 1200x1200 mm Premium Light
- Tvrdená nástrojová oceľ X8.7, plazmanitridované a BAR-úprava povrchu
- Systémové otvory Ø 28 mm
- Systémové otvory na doske s rozostupom 100x100 mm
- Maximálna nosnosť: základná doska 1000 kg (bez platne) / Koliesko 400 kg (bez platne)

Siegmund Workstation 1212

obsah dodávky: 1x 004602 Siegmund Workstation 1212 Základný rám, 1x 804034.X7 Doska s dierami

BAR N X8.7 28

	L (a)	B (b)	H (c)	G	Špeciálna cena
2-284600	1200 mm	1200 mm	850 mm	209 kg	**1.693 €** •
					namiesto 1.712 €

Siegmund Workstation 1212 vrát. Poličky

obsah dodávky: 1x 004602 Siegmund Workstation 1212 Základný rám, 1x 804034.X7 Doska s dierami, 1x 284630 Držiak upínačov, 1x 004620 Polica, 1x 284635 Držiak čapov a priziem, 1x 004625 Panel na náradie vrátane police

BAR N X8.7 28

	L (a)	B (b)	H (c)	G	Špeciálna cena
2-284601	1200 mm	1200 mm	850 mm	221,75 kg	**1.824 €** •
					namiesto 1.853 €

Siegmund Workstation 1212 napoly zatvorené vrátane 3 zásuviek

obsah dodávky: 1x 004602 Siegmund Workstation 1212 Základný rám, 1x 804034.X7 Doska s dierami, 2x 004230 Zásuvka 180 mm, 1x 004235 Zásuvka 240 mm, 1x 004720 Sada bočných stien

BAR N X8.7 28

	L (a)	B (b)	H (c)	G	Špeciálna cena
2-284607	1200 mm	1200 mm	850 mm	243 kg	**2.091 €** •
					namiesto 2.115 €

Siegmund Workstation 1212 zatvorené vrátane 6 zásuviek

obsah dodávky: 1x 004602 Siegmund Workstation 1212 Základný rám, 1x 804034.X7 Doska s dierami, 4x 004230 Zásuvka 180 mm, 2x 004235 Zásuvka 240 mm, 2x 004720 Sada bočných stien

BAR N X8.7 28

	L (a)	B (b)	H (c)	G	Špeciálna cena
2-284609	1200 mm	1200 mm	850 mm	277 kg	**2.489 €** •
					namiesto 2.518 €

Hrúbka materiálu 15 mm: Na upnutie pomocou čapov 280511 je potrebný dištančný krúžok 800653.1.N.
plus balenie / Preprava

Siegmund Workstation 1212 – Konfigurácia

Vybavenie 4 kolieskami pre Workstation 1212

možné prepínanie medzi nohami a kolieskami

16 22 28

	TF	G	
2-004700	400 kg	4,30 kg	**78 €** •

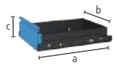

Zásuvka s lištou a montážnou sadou pre Workstation 1212

práškový nástrek, možné kedykoľvek doplniť, pre Workstation 1212 bez bočných stien, Konzola je potrebná, pokiaľ sa jedná o verziu bez stien

16 22 28

	L (a)	B (b)	H (c)	TF	G	
2-004820.WS	590 mm	400 mm	60 mm	50 kg	8 kg	**84 €** •
2-004825.WS	590 mm	400 mm	120 mm	50 kg	9,50 kg	**94 €** •
2-004830.WS	590 mm	400 mm	180 mm	50 kg	10 kg	**104 €** •
2-004835.WS	590 mm	400 mm	240 mm	50 kg	10,50 kg	**114 €** •

Odporúčané príslušenstvo

Set-Náradia A

2x 280610.N Upínač, 6x 280511 Čap, 2x 800653.1.N Dištančný krúžok, 6x 280412 Doraz, 1x 280852.1 Kľúč na vnútorný šesťhran

28

	G	Špeciálna cena
2-287320	9,99 kg	**438 €** •
		namiesto 623 €

Set-Náradia B

4x 280610.N Upínač, 8x 280511 Čap, 3x 800653.1.N Dištančný krúžok, 6x 280412 Doraz, 2x 280420.N Doraz, 1x 280852.1 Kľúč na vnútorný šesťhran, 1x 284320 Zverák vrát. Sada krytov čeľustí zveráka

28

	G	Špeciálna cena
2-287340.1	38,12 kg	**894 €** •
		namiesto 1.368 €

Set-Náradia C

6x 280610.N Upínač, 12x 280511 Čap, 4x 800653.1.N Dištančný krúžok, 4x 280412 Doraz, 2x 280420.N Doraz, 2x 280152.N Uholník, 2x 804050 Predĺženie pre dierované platne, 2x 800528 Čap so zápustnou hlavou, 1x 280852.1 Kľúč na vnútorný šesťhran, 1x 284320 Set Siegmund zverák 125

28

	G	Špeciálna cena
2-287360	67,34 kg	**1.570 €** •
		namiesto 2.243 €

Nakonfigurujte svoju Workstation

www.siegmund.com/
F-workstation

L: Dĺžka, B: Šírka, H: Výška, G: Hmotnosť, TF: Zaťaženie

Oktagonálny stôl 200

upevnenie pomocou adaptérovej dosky (nie je súčasťou dodávky), Adaptérová doska je k dispozícii na požiadanie za príplatok, Zľava: 2 ks a viac: 5%, 5 ks a viac: 10%

BAR N 750 28

	L (a)	B (b)	H (c)	MS (d)	Ø	G		
2-920800.P	331 mm	800 mm	200 mm	25 mm	866 mm	261 kg	**5.227 €**	○
2-921000.P	414 mm	1000 mm	200 mm	25 mm	1082 mm	386 kg	**5.995 €**	○
2-921200.P	497 mm	1200 mm	200 mm	25 mm	1299 mm	514 kg	**8.916 €**	○
2-921400.P	580 mm	1400 mm	200 mm	25 mm	1515 mm	660 kg	**9.685 €**	○
2-921500.P	621 mm	1500 mm	200 mm	25 mm	1624 mm	726 kg	**10.454 €**	○
2-921600.P	663 mm	1600 mm	200 mm	25 mm	1732 mm	825 kg	**11.222 €**	○
2-921700.P	704 mm	1700 mm	200 mm	25 mm	1840 mm	896 kg	**12.177 €**	○
2-921800.P	746 mm	1800 mm	200 mm	25 mm	1948 mm	974 kg	**11.991 €**	○

Oktagonálny stôl 100

upevnenie pomocou adaptérovej dosky (nie je súčasťou dodávky), Adaptérová doska je k dispozícii na požiadanie za príplatok, Zľava: 2 ks a viac: 5%, 5 ks a viac: 10%

BAR N 750 28

	L (a)	B (b)	H (c)	MS (d)	Ø	G		
2-920800.1.P	331 mm	800 mm	100 mm	25 mm	866 mm	203 kg	**4.610 €**	○
2-921000.1.P	414 mm	1000 mm	100 mm	25 mm	1082 mm	279 kg	**5.227 €**	○
2-921200.1.P	497 mm	1200 mm	100 mm	25 mm	1299 mm	380 kg	**6.763 €**	○
2-921400.1.P	580 mm	1400 mm	100 mm	25 mm	1515 mm	501 kg	**8.302 €**	○
2-921500.1.P	621 mm	1500 mm	100 mm	25 mm	1624 mm	557 kg	**8.916 €**	○
2-921600.1.P	663 mm	1600 mm	100 mm	25 mm	1732 mm	649 kg	**9.224 €**	○
2-921700.1.P	704 mm	1700 mm	100 mm	25 mm	1840 mm	705 kg	**10.351 €**	○
2-921800.1.P	746 mm	1800 mm	100 mm	25 mm	1948 mm	780 kg	**11.222 €**	○

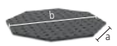

Oktagonálny stôl

upevnenie cez systémové otvory pomocou podperných a upínacích puzdier (280500), Závit M8 na boku, Zľava: 2 ks a viac: 5%, 5 ks a viac: 10%

BAR N 750 28

	L (a)	B (b)	H (c)	MS (d)	Ø	G		
2-940600.P	249 mm	600 mm	25 mm	25 mm	650 mm	94 kg	**2.459 €**	○
2-940800.P	331 mm	800 mm	25 mm	25 mm	866 mm	139 kg	**3.074 €**	○
2-941000.P	414 mm	1000 mm	25 mm	25 mm	1083 mm	198 kg	**3.688 €**	○
2-941200.P	497 mm	1200 mm	25 mm	25 mm	1299 mm	280 kg	**4.648 €**	○
2-941400.P	580 mm	1400 mm	25 mm	25 mm	1516 mm	388 kg	**5.849 €**	○
2-941500.P	621 mm	1500 mm	25 mm	25 mm	1636 mm	435 kg	**6.200 €**	○

Hmotnosť = Oktagonálny stôl + Paleta
Hmotnosť sa môže líšiť v závislosti od prevedenia.
Ďalšie rozmery stolov sú k dispozícii na požiadanie.
Pätky alebo adaptér nie sú štandardnou súčasťou oktagonálnych stolov.

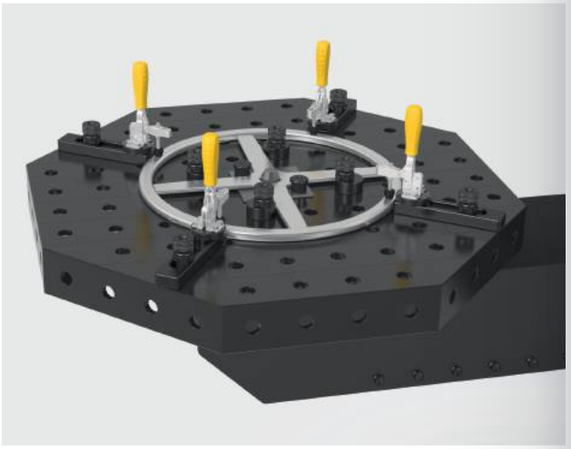

Oktagonálny stôl Premium Light 200

Až 40% zníženie hmotnosti v porovnaní s bežne používaným materiálom, upevnenie pomocou adaptérovej dosky (nie je súčasťou dodávky), Zľava: 2 ks a viac: 5%, 5 ks a viac: 10%

BAR N X8,7 28

	L (a)	B (b)	H (c)	MS (d)	Ø	G		
2-820800.X7	331 mm	800 mm	200 mm	15 mm	866 mm	221 kg	**5.227 €**	○
2-821000.X7	414 mm	1000 mm	200 mm	15 mm	1082 mm	285 kg	**5.995 €**	○
2-821200.X7	497 mm	1200 mm	200 mm	15 mm	1299 mm	373 kg	**8.916 €**	○
2-821400.X7	580 mm	1400 mm	200 mm	15 mm	1515 mm	467 kg	**9.685 €**	○
2-821500.X7	621 mm	1500 mm	200 mm	15 mm	1624 mm	511 kg	**10.454 €**	○
2-821600.X7	663 mm	1600 mm	200 mm	15 mm	1732 mm	585 kg	**11.222 €**	○
2-821700.X7	704 mm	1700 mm	200 mm	15 mm	1840 mm	640 kg	**12.177 €**	○
2-821800.X7	746 mm	1800 mm	200 mm	15 mm	1948 mm	679 kg	**11.991 €**	○

Oktagonálny stôl Premium Light 100

Až 40% zníženie hmotnosti v porovnaní s bežne používaným materiálom, upevnenie pomocou adaptérovej dosky (nie je súčasťou dodávky), Zľava: 2 ks a viac: 5%, 5 ks a viac: 10%

BAR N X8,7 28

	L (a)	B (b)	H (c)	MS (d)	Ø	G		
2-820800.1.X7	331 mm	800 mm	100 mm	15 mm	866 mm	152 kg	**4.610 €**	○
2-821000.1.X7	414 mm	1000 mm	100 mm	15 mm	1082 mm	199 kg	**5.227 €**	○
2-821200.1.X7	497 mm	1200 mm	100 mm	15 mm	1299 mm	269 kg	**6.763 €**	○
2-821400.1.X7	580 mm	1400 mm	100 mm	15 mm	1515 mm	350 kg	**8.302 €**	○
2-821500.1.X7	621 mm	1500 mm	100 mm	15 mm	1624 mm	381 kg	**8.916 €**	○
2-821600.1.X7	663 mm	1600 mm	100 mm	15 mm	1732 mm	450 kg	**9.224 €**	○
2-821700.1.X7	704 mm	1700 mm	100 mm	15 mm	1840 mm	487 kg	**10.351 €**	○
2-821800.1.X7	746 mm	1800 mm	100 mm	15 mm	1948 mm	527 kg	**11.222 €**	○

Oktagonálny stôl Premium Light

Až 40% zníženie hmotnosti v porovnaní s bežne používaným materiálom, upevnenie cez systémové otvory pomocou podperných a upínacích puzdier (280500), Závit M8 na boku, Zľava: 2 ks a viac: 5%, 5 ks a viac: 10%

BAR N X8,7 28

	L (a)	B (b)	H (c)	MS (d)	Ø	G		
2-840600.X7	249 mm	600 mm	15 mm	15 mm	650 mm	69 kg	**2.459 €**	○
2-840800.X7	331 mm	800 mm	15 mm	15 mm	866 mm	95 kg	**3.074 €**	○
2-841000.X7	414 mm	1000 mm	15 mm	15 mm	1083 mm	142 kg	**3.688 €**	○
2-841200.X7	497 mm	1200 mm	15 mm	15 mm	1299 mm	205 kg	**4.648 €**	○
2-841400.X7	580 mm	1400 mm	15 mm	15 mm	1516 mm	254 kg	**5.849 €**	○
2-841500.X7	621 mm	1500 mm	15 mm	15 mm	1636 mm	310 kg	**6.200 €**	○

Hmotnosť = Oktagonálny stôl + Paleta
Hmotnosť sa môže líšiť v závislosti od prevedenia.
Ďalšie rozmery stolov sú k dispozícii na požiadanie.
Pätky alebo adaptér nie sú štandardnou súčasťou oktagonálnych stolov.

Adaptérová doska je k dispozícii na požiadanie za príplatok

Príplatok za úpravu adaptéra

pre oktagonálne stoly s bočnými panelmi

16 22 28

0-940000	**654 €**	○

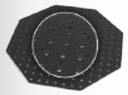

Príplatok za prispôsobenie

pre oktagonálne platne

16 22 28

0-940000.1	**486 €**	○

Ďalšie informácie a príslušenstvo pre tieto produkty nájdete online.
www.siegmund.com/F-octagonal28

L: Dĺžka, B: Šírka, H: Výška, MS: Hrúbka materiálu, G: Hmotnosť, Ø: Priemer

Excentrický doraz Ø 60 / Ø 100 nitridované
použiteľný taktiež ako podpera, otáčanie bez obmedzení

	MS (d)	Ø	G	
2-280401.N	25 mm	60 mm	0,42 kg	**21 €** •
2-280403.N	25 mm	100 mm	1,40 kg	**25 €** •

Excentrický doraz Ø 60 so závitom M10 nitridované
možnosť kombinácie - medzikus, otáčanie bez obmedzení

	MS (d)	Ø	G	
2-280402.N	25 mm	60 mm	0,41 kg	**25 €** •

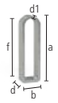

Flexibilný doraz 25x140 Oceľ pozinkovaný
oválny otvor, vhodné do stiesnených podmienok

	L (a)	B (b)	VB (f)	MS (d)	WS (d1)	G	
2-280416	140 mm	40 mm	100 mm	25 mm	6 mm	0,37 kg	**23 €** •

Flexibilný doraz 25x156 Hliník
oválny otvor, vhodné do stiesnených podmienok

	L (a)	B (b)	VB (f)	MS (d)	WS (d1)	G	
2-280412	156 mm	52 mm	100 mm	25 mm	12 mm	0,30 kg	**22 €** •

Univerzálny doraz 150 L / 200 L / 250 L nitridované
oválny otvor

	L (a)	B (b)	VB (f)	MS (d)	G	
2-280410.N	150 mm	50 mm	100 mm	25 mm	0,78 kg	**37 €** •
2-280410.1.N	200 mm	50 mm	150 mm	25 mm	1 kg	**44 €** •
2-280410.2.N	250 mm	50 mm	200 mm	25 mm	1,20 kg	**46 €** •

Univerzálny doraz 150 L / 225 L Hliník
oválny otvor

	L (a)	B (b)	VB (f)	MS (d)	G	
2-280410.A	150 mm	50 mm	100 mm	25 mm	0,30 kg	**39 €** •
2-280420.A	225 mm	50 mm	100 mm	25 mm	0,55 kg	**56 €** •

Univerzálny doraz 225 L nitridované
kombinácia systémového otvoru a oválneho otvoru, kombinovateľné s prizmami a adaptérmi

	L (a)	B (b)	VB (f)	MS (d)	G	
2-280420.N	225 mm	50 mm	100 mm	25 mm	1,40 kg	**56 €** •

Univerzálny doraz 225 L FDS s prítlačným prvkom čiernené
s prítlačným prvkom, kombinácia systémového otvoru a oválneho otvoru

	L (a)	B (b)	VB (f)	MS (d)	G	
2-280421	225 mm	50 mm	100 mm	25 mm	1,40 kg	**56 €** •

Ďalšie informácie a príslušenstvo pre tieto produkty nájdete online.

www.siegmund.com/
F-stop28

Upínací doraz 6–15 mm nitridované
NEW

na upevnenie plechu alebo na podopretie obrobkov, nízky interferenčný obrys, Odstupňovania: 6 mm, 8 mm, 10 mm, 12 mm, 15 mm

	L (a)	B (b)	VB (f)	MS (d)	G	
2-280460.N	200 mm	50 mm	100 mm	25 mm	1,10 kg	**69 €** •

Univerzálny doraz 300 / 325 L / 500 / 525 L nitridované
kombinácia systémového otvoru a oválneho otvoru

	L (a)	B (b)	VB (f)	MS (d)	G	
2-280426.N	300 mm	50 mm	100 mm	25 mm	1,85 kg	**56 €** •
2-280422.N	325 mm	50 mm	100 mm	25 mm	2,10 kg	**58 €** •
2-280427.N	500 mm	50 mm	100 mm	25 mm	3,30 kg	**75 €** •
2-280424.N	525 mm	50 mm	100 mm	25 mm	3,50 kg	**72 €** •

Univerzálny doraz 100 / 150 / 250 nitridované
so systémovými otvormi, bez oválneho otvoru, rozostup otvorov 50 mm

	L (a)	B (b)	MS (d)	G	
2-280407.N	100 mm	50 mm	25 mm	0,75 kg	**24 €** •
2-280408.N	150 mm	50 mm	25 mm	1,10 kg	**30 €** •
2-280409.N	250 mm	50 mm	25 mm	1,80 kg	**44 €** •

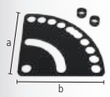

Uhlová šablona nitridované
vrátane 2x dištančného krúžku, plynulé nastavenie 0-90°

	L (a)	B (b)	MS (d)	G	
2-280455.N	250 mm	250 mm	5 mm	1,50 kg	**52 €** •

Univerzálny doraz 500 S / 750 S / 1000 S nitridované
kombinácia systémového otvoru a oválneho otvoru

	L (a)	B (b)	VB (f)	MS (d)	G	
2-280430.N	500 mm	100 mm	200 mm	25 mm	7,90 kg	**78 €** •
2-280432.N	750 mm	100 mm	200 mm	25 mm	12,10 kg	**99 €** •
2-280434.N	1000 mm	100 mm	200 mm	25 mm	16,30 kg	**112 €** •

Plochý uholník 175 / 500 nitridované
kombinácia systémového otvoru a oválneho otvoru

	L (a)	B (b)	H (c)	MS (d)	G	
2-280445.N	175 mm	175 mm	50 mm	25 mm	1,85 kg	**79 €** •
2-280444.N	500 mm	375 mm	100 mm	25 mm	12 kg	**198 €** •

MS: Hrúbka materiálu, G: Hmotnosť, Ø: Priemer, L: Dĺžka, B: Šírka, WS: Hrúbka steny, VB: Nastaviteľný rozsah, H: Výška

Upínací uholník - doraz 75 L / 175 VL nitridované
so systémovými otvormi, bez oválneho otvoru

	L (a)	B (b)	H (c)	MS (d)	G	
2-280105.N	75 mm	50 mm	75 mm	25 mm	1 kg	**46 €** •
2-280113.N	175 mm	50 mm	175 mm	25 mm	2,40 kg	**90 €** •

Upínací uholník - doraz 175 SL / 175 ML / 175 L / 275 L nitridované
kombinácia systémového otvoru a oválneho otvoru

	L (a)	B (b)	H (c)	MS (d)	G	
2-280109.N	175 mm	50 mm	75 mm	25 mm	1,40 kg	**76 €** •
2-280109.1.N	175 mm	50 mm	125 mm	25 mm	1,80 kg	**82 €** •
2-280110.N	175 mm	50 mm	175 mm	25 mm	1,95 kg	**97 €** •
2-280112.N	175 mm	50 mm	275 mm	25 mm	2,80 kg	**106 €** •

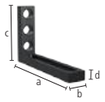

Upínací uholník - doraz 275 WL nitridované
kombinácia systémového otvoru a oválneho otvoru, oválny otvor 200 mm

	L (a)	B (b)	H (c)	MS (d)	G	
2-280115.N	275 mm	50 mm	175 mm	25 mm	2,50 kg	**106 €** •

Upínací uholník - doraz 175 L Hliník
kombinácia systémového otvoru a oválneho otvoru

	L (a)	B (b)	H (c)	MS (d)	G	
2-280110.A	175 mm	50 mm	175 mm	25 mm	0,80 kg	**108 €** •

Upínací uholník - doraz 175 WL nitridované
oválny otvor, flexibilný v každom smere

	L (a)	B (b)	H (c)	MS (d)	G	
2-280111.N	175 mm	50 mm	175 mm	25 mm	1,80 kg	**97 €** •

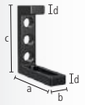

Upínací uholník - doraz 200 L nitridované
kombinácia systémového otvoru a oválneho otvoru

	L (a)	B (b)	H (c)	MS (d)	G	
2-280114.N	175 mm	50 mm	200 mm	25 mm	2,71 kg	**117 €** •

Upínací uholník - doraz 300 G / 500 G / 750 G nitridované
použiteľné ako rozšírenie stola, materiál: GGG40, odporúčame objednávky v pároch

		L (a)	B (b)	H (c)	MS (d)	G	
2-280152.N	ľav.	200 mm	75 mm	300 mm	27 mm	6,52 kg	**152 €** •
2-280162.N	ľav.	200 mm	75 mm	500 mm	27 mm	9,40 kg	**198 €** •
2-280166.N	ľav.	276 mm	85 mm	750 mm	27 mm	13,60 kg	**243 €** •
2-280167.N	prav.	276 mm	85 mm	750 mm	27 mm	13,60 kg	**243 €** •

Upínací uholník - doraz 300 GK / 500 GK nitridované
použiteľné ako rozšírenie stola, pre ťažké komponenty, materiál: GGG40, odporúčame objednávky v pároch

		L (a)	B (b)	H (c)	MS (d)	G	
2-280124.N	ľav.	280 mm	95 mm	300 mm	27 mm	12,90 kg	**239 €** •
2-280126.N	prav.	280 mm	95 mm	300 mm	27 mm	12,90 kg	**239 €** •
2-280130.N	ľav.	280 mm	95 mm	500 mm	27 mm	17,50 kg	**296 €** •
2-280132.N	prav.	280 mm	95 mm	500 mm	27 mm	17,50 kg	**296 €** •

Upínací uholník - doraz 500 G s nastaviteľným uhlom rotácie nitridované
použiteľné ako rozšírenie stola, materiál: GGG40, odporúčame objednávky v pároch

		L (a)	B (b)	H (c)	MS (d)	G	
2-280164.N	ľav.	276 mm	95 mm	500 mm	27 mm	11,50 kg	**277 €** •
2-280165.N	prav.	276 mm	95 mm	500 mm	27 mm	11,50 kg	**277 €** •

Upínací uholník - doraz 600 GK / 800 GK nitridované
použiteľné ako rozšírenie stola, pre ťažké komponenty, materiál: GGG40, odporúčame objednávky v pároch

		L (a)	B (b)	H (c)	MS (d)	G	
2-280134.N	ľav.	376 mm	95 mm	600 mm	27 mm	22,50 kg	**359 €** •
2-280136.N	prav.	376 mm	95 mm	600 mm	27 mm	22,50 kg	**359 €** •
2-280144.N	ľav.	376 mm	95 mm	800 mm	27 mm	27 kg	**439 €** •
2-280146.N	prav.	376 mm	95 mm	800 mm	27 mm	27 kg	**439 €** •

Upínací uholník - doraz 300 GK / 600 GK / 800 GK / 1200 GK
použiteľné ako rozšírenie stola, pre ťažké komponenty, nie je dosiahnutá tvrdosť nitridovanej liatej ocele, odporúčame objednávky v pároch

		L (a)	B (b)	H (c)	MS (d)	G	
2-280120	ľav.	280 mm	95 mm	300 mm	27 mm	5 kg	**276 €** •
2-280121	prav.	280 mm	95 mm	300 mm	27 mm	5 kg	**276 €** •
2-280138	ľav.	376 mm	95 mm	600 mm	27 mm	8,70 kg	**432 €** •
2-280139	prav.	376 mm	95 mm	600 mm	27 mm	8,70 kg	**432 €** •
2-280140	ľav.	376 mm	95 mm	800 mm	27 mm	10,40 kg	**531 €** •
2-280141	prav.	376 mm	95 mm	800 mm	27 mm	10,40 kg	**531 €** •
2-280148	ľav.	376 mm	95 mm	1200 mm	27 mm	13,50 kg	**839 €** •
2-280149	prav.	376 mm	95 mm	1200 mm	27 mm	13,50 kg	**839 €** •

Rohový nástavec malý / veľká Liatina nitridované
diagonálne predĺženie stola v uhle 45°, materiál: GGG40

	L (a)	B (b)	H (c)	G	
2-280190.N	200 mm	150 mm	120 mm	11,80 kg	**214 €** •
2-280191.N	200 mm	200 mm	170 mm	15,70 kg	**286 €** •

L: Dĺžka, B: Šírka, H: Výška, MS: Hrúbka materiálu, G: Hmotnosť

Posuvná základňa nitridované
Kombinácia uholníka s posuvnou základňou umožňuje pohyb v dvoch osiach, materiál: GGG40

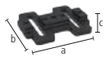

	L (a)	B (b)	H (c)	G	
2-280195.N	350 mm	300 mm	50 mm	16 kg	**308 €** •

Otočný uholník 275 nitridované
plynulé nastavenie 0-180°

	L (a)	B (b)	H (c)	G	
2-280101.N	180 mm	250 mm	275 mm	10,20 kg	**329 €** •

Univerzálny uholník mechanický nitridované
vrátane nastavovacej šablony, uhol nastaviteľný od 10° do 150°

	SL (e)	G	
2-280170.N	350 mm	14,50 kg	**359 €** •

Univerzálny uholník hydromechanický nitridované
plynulé nastavenie 0-225°, zodpovedajúci šesťhranný kľúč 14 (280854) nie je súčasťou dodávky

	SL (e)	G	
2-280171.N	475 mm	23 kg	**595 €** •

Podporný a upínací rám liatina 300x200x100 nitridované
rozostup otvorov 50 mm, materiál: GGG40

		L (a)	B (b)	H (c)	MS (d)	G	
2-280300.N	prav.	300 mm	200 mm	100 mm	25 mm	19,50 kg	**306 €** •
2-280301.N	ľav.	300 mm	200 mm	100 mm	25 mm	19,50 kg	**306 €** •

Ďalšie informácie a príslušenstvo pre tieto produkty nájdete online.

www.siegmund.com/
F-square28

Upínací blok 400x350x200 plazmanitridovaný
5-stranný, rozostup otvorov 50 mm

	L (a)	B (b)	H (c)	MS (d)	G	
2-280285.P	400 mm	350 mm	200 mm	25 mm	60 kg	**690 €** •

Posuvný uholník nitridované
štvorstranné predĺženie stola, nastavenie stola alebo dorazová lišta, materiál: GGG40

	L (a)	B (b)	H (c)	G	
2-280302.N	500 mm	100 mm	100 mm	15,80 kg	**254 €** •

Upínacia lišta nitridované
univerzálny spojovací prvok

	L (a)	B (b)	H (c)	MS (d)	G	
2-280303.P	1000 mm	100 mm	100 mm	25 mm	48 kg	**688 €** ○
2-280303.1.P	2000 mm	100 mm	100 mm	25 mm	95 kg	**1.118 €** ○
2-280303.2.P	3000 mm	100 mm	100 mm	25 mm	141 kg	**1.811 €** ○

U-profil 200x100 oválny otvor plazmanitridovaný
s oválnym otvorom, na spojenie stolov (so spojovacím čapom 280563), ako nadstavec na stôl a zvislá nadstavba, od 500 mm s montážnymi otvormi pre nohy, od 1000 mm nevyhnutné použiť nohu ako podperu

	L (a)	B (b)	H (c)	MS (d)	G	
2-280311.P	500 mm	200 mm	100 mm	25 mm	40 kg	**498 €** •
2-280312.P	500 mm	200 mm	100 mm	25 mm	40 kg	**498 €** •
2-280321.P	1000 mm	200 mm	100 mm	25 mm	72 kg	**790 €** •
2-280322.P	1000 mm	200 mm	100 mm	25 mm	72 kg	**790 €** •

L: Dĺžka, B: Šírka, H: Výška, G: Hmotnosť, SL: Dĺžka strany, MS: Hrúbka materiálu

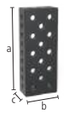

U-profil 200x100 plazmanitridovaný

na spojenie stolov (so spojovacím čapom 280563), ako nadstavec na stôl a zvislá nadstavba, od 1000 mm dodávané s montážnymi otvormi pre nohy stolov, od 1000 mm nevyhnutné použiť nohu ako podperu

	L (a)	B (b)	H (c)	MS (d)	G		
2-280310.P	500 mm	200 mm	100 mm	25 mm	31 kg	**411 €**	●
2-280320.P	1000 mm	200 mm	100 mm	25 mm	75 kg	**718 €**	●
2-280330.P	1500 mm	200 mm	100 mm	25 mm	108 kg	**1.086 €**	●
2-280340.P	2000 mm	200 mm	100 mm	25 mm	141 kg	**1.393 €**	●

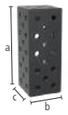

U-profil 200x200 plazmanitridovaný

na spojenie stolov (so spojovacím čapom 280563), ako nadstavec na stôl a zvislá nadstavba, od 500 mm s montážnymi otvormi pre nohy, od 1000 mm nevyhnutné použiť nohu ako podperu, možno použiť na základovú koľajnicu s nohou 280371

	L (a)	B (b)	H (c)	MS (d)	G		
2-280396.P	100 mm	200 mm	200 mm	25 mm	21 kg	**330 €**	●
2-280396.1.P	200 mm	200 mm	200 mm	25 mm	31 kg	**404 €**	●
2-280360.P	500 mm	200 mm	200 mm	25 mm	67 kg	**520 €**	●
2-280362.P	600 mm	200 mm	200 mm	25 mm	77 kg	**660 €**	●
2-280366.P	800 mm	200 mm	200 mm	25 mm	99 kg	**798 €**	●
2-280370.P	1000 mm	200 mm	200 mm	25 mm	120 kg	**881 €**	●
2-280374.P	1200 mm	200 mm	200 mm	25 mm	140 kg	**1.097 €**	●
2-280378.P	1400 mm	200 mm	200 mm	25 mm	162 kg	**1.213 €**	●
2-280380.P	1500 mm	200 mm	200 mm	25 mm	172 kg	**1.255 €**	●
2-280382.P	1600 mm	200 mm	200 mm	25 mm	182 kg	**1.355 €**	●
2-280386.P	1800 mm	200 mm	200 mm	25 mm	204 kg	**1.473 €**	●
2-280390.P	2000 mm	200 mm	200 mm	25 mm	225 kg	**1.551 €**	●
2-280391.P	2400 mm	200 mm	200 mm	25 mm	266 kg	**1.904 €**	●
2-280392.P	3000 mm	200 mm	200 mm	25 mm	331 kg	**2.386 €**	●
2-280394.P	4000 mm	200 mm	200 mm	25 mm	439 kg	**2.956 €**	●

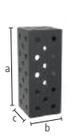

U-profil 200x200 Premium Light plazmanitridovaný

na spojenie stolov (so spojovacím čapom 800564), na upnutie pomocou čapov 280511 je potrebný dištančný krúžok 800653.1.N, od 500 mm s montážnymi otvormi pre nohy, od 1000 mm nevyhnutné použiť nohu ako podperu, možno použiť na základovú koľajnicu s nohou 280371

	L (a)	B (b)	H (c)	MS (d)	G		
2-800360.X7	500 mm	200 mm	200 mm	15 mm	42 kg	**501 €**	●
2-800370.X7	1000 mm	200 mm	200 mm	15 mm	76 kg	**848 €**	●
2-800380.X7	1500 mm	200 mm	200 mm	15 mm	110 kg	**1.209 €**	●
2-800390.X7	2000 mm	200 mm	200 mm	15 mm	143 kg	**1.490 €**	●

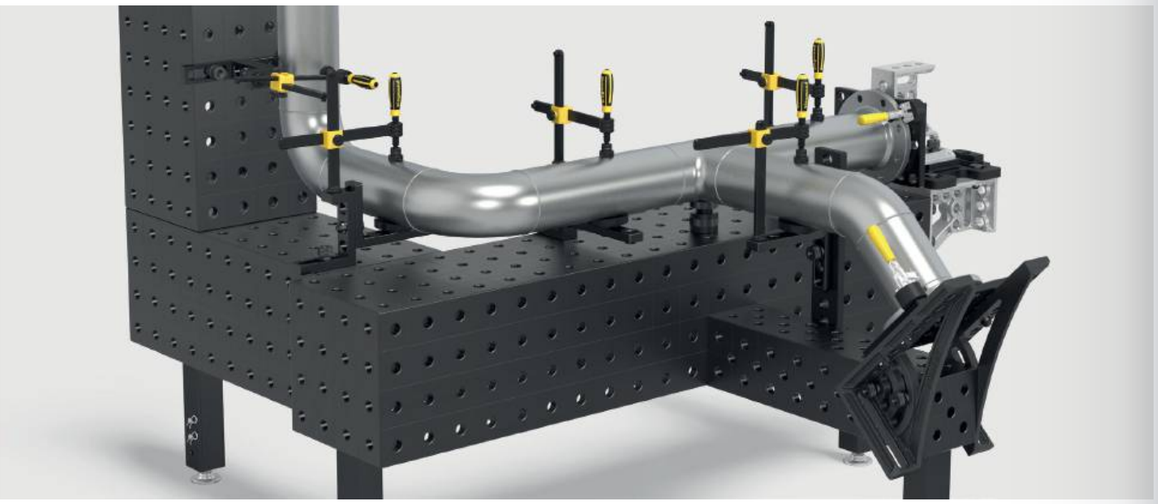

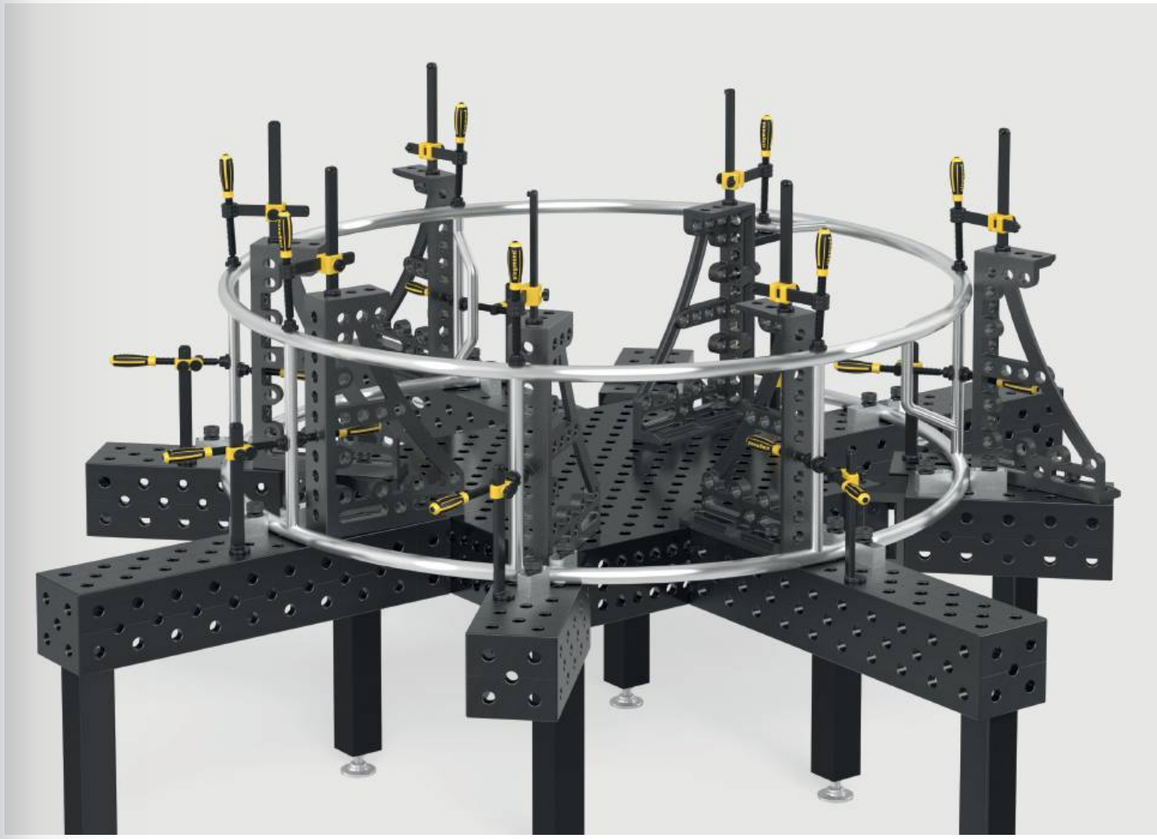

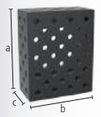

U-profil 400x200 plazmanitridovaný

na spojenie stolov (so spojovacím čapom 280563), ako nadstavec na stôl a zvislá nadstavba, od 500 mm s montážnymi otvormi pre nohy, od 1000 mm nevyhnutné použiť nohu ako podperu, možno použiť na základovú koľajnicu s nohou 280371

	L (a)	B (b)	H (c)	MS (d)	G		
2-280360.2.P	500 mm	400 mm	200 mm	25 mm	107 kg	**811 €**	●
2-280370.2.P	1000 mm	400 mm	200 mm	25 mm	188 kg	**1.321 €**	●
2-280374.2.P	1200 mm	400 mm	200 mm	25 mm	216 kg	**1.866 €**	○
2-280380.2.P	1500 mm	400 mm	200 mm	25 mm	260 kg	**2.032 €**	●
2-280390.2.P	2000 mm	400 mm	200 mm	25 mm	336 kg	**2.424 €**	●
2-280391.2.P	2400 mm	400 mm	200 mm	25 mm	392 kg	**2.920 €**	○
2-280392.2.P	3000 mm	400 mm	200 mm	25 mm	489 kg	**3.591 €**	●
2-280394.2.P	4000 mm	400 mm	200 mm	25 mm	641 kg	**4.759 €**	○

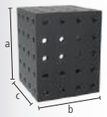

U-profil 400x400 plazmanitridovaný

na spojenie stolov (so spojovacím čapom 280563), od 500 mm s montážnymi otvormi pre nohy, od 1000 mm nevyhnutné použiť nohu ako podperu, možno použiť na základovú koľajnicu s nohou 280371, Diagonálny raster na požiadanie

	L (a)	B (b)	H (c)	MS (d)	G		
2-280360.3.P	500 mm	400 mm	400 mm	25 mm	176 kg	**1.248 €**	○
2-280370.3.P	1000 mm	400 mm	400 mm	25 mm	295 kg	**2.082 €**	●
2-280374.3.P	1200 mm	400 mm	400 mm	25 mm	340 kg	**2.363 €**	○
2-280380.3.P	1500 mm	400 mm	400 mm	25 mm	414 kg	**3.007 €**	○
2-280390.3.P	2000 mm	400 mm	400 mm	25 mm	533 kg	**3.655 €**	○
2-280391.3.P	2400 mm	400 mm	400 mm	25 mm	622 kg	**4.557 €**	○
2-280392.3.P	3000 mm	400 mm	400 mm	25 mm	770 kg	**5.494 €**	●
2-280394.3.P	4000 mm	400 mm	400 mm	25 mm	1007 kg	**7.451 €**	○

L: Dĺžka, B: Šírka, H: Výška, MS: Hrúbka materiálu, G: Hmotnosť

Hliníkový profil štvorcový

- Rýchla príprava na použitie vďaka upínacím doskám vpredu
- Flexibilné možnosti montáže vďaka integrovanej šesťhrannej drážke
- Ľahký dizajn pre jednoduchú manipuláciu
- Ideálne ako predĺženie stola alebo dodatočná vertikálna upínacia plocha
- Optimalizované náklady vďaka integrovaným komponentom

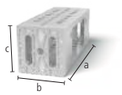

Hliníkový profil štvorcový 500x200x200 so šesťhrannou drážkou
Upínacia platňa na oboch koncoch, so šesťhrannou drážkou HX14, ako predĺženie stola alebo vertikálna upínacia plocha, od 1000 mm nevyhnutné použiť nohu ako podperu (vyžaduje sa 2x redukčné puzdro 000546), Tolerancia rovinnosti < 0,9 mm / 1000 mm

AL 28

	L (a)	B (b)	H (c)	G	
4-AQ28HX500	500 mm	200 mm	200 mm	10,20 kg	**239 €** •
4-AQ28HX800	800 mm	200 mm	200 mm	14,30 kg	**335 €** •
4-AQ28HX1000	1000 mm	200 mm	200 mm	17,20 kg	**400 €** •
4-AQ28HX1200	1200 mm	200 mm	200 mm	19,50 kg	**465 €** •
4-AQ28HX1500	1500 mm	200 mm	200 mm	23,90 kg	**562 €** •
4-AQ28HX2000	2000 mm	200 mm	200 mm	30,90 kg	**725 €** •

Posuvné bloky

Posuvný blok HX14 Standard nitridované
so závitom M12, pripevnenie príslušenstva skrutkou M12, vložte do požadovanej polohy tak, že ho zasuniete do drážky zboku

B 28

	L (a)	B (b)	H (c)	G	
2-HN280547	25 mm	30 mm	14 mm	0,06 kg	**7 €** •

Posuvný blok HX14 otočné nitridované
pripevnenie príslušenstva skrutkou M12, umožňuje umiestnenie do drážky zhora, upevnenie v drážke pri otáčaní v smere uťahovania skrutky

B 28

	L (a)	B (b)	H (c)	G	
2-HN280547.1	40 mm	30 mm	14 mm	0,04 kg	**9 €** •

Posuvný blok HX14 dlhý nitridované
so závitom M12

B 28

	L (a)	B (b)	H (c)	G	
2-HN280547.2	40 mm	30 mm	14 mm	0,08 kg	**9 €** •

Ďalšie informácie a príslušenstvo pre tieto produkty nájdete online.

www.siegmund.com/
F-profile

Hliníkový profil

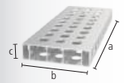

Hliníkový profil 200x50 mm (raster 50 mm)
Verzia s plnohodnotnou mriežkou s mnohými možnosťami upínania, Vyžaduje upínací čap bez drážky pre tri diely, ako predĺženie stola alebo vertikálna upínacia plocha, od 1000 mm nevyhnutné použiť nohu ako podperu (vyžaduje sa 2x redukčné puzdro 000546)

AL 28

	L (a)	B (b)	H (c)	G	
4-AR28014050.V	500 mm	200 mm	50 mm	2,76 kg	**52 €** •
4-AR28014080.V	800 mm	200 mm	50 mm	4,37 kg	**81 €** •
4-AR28014100.V	1000 mm	200 mm	50 mm	5,44 kg	**94 €** •
4-AR28014120.V	1200 mm	200 mm	50 mm	6,52 kg	**114 €** •
4-AR28014150.V	1500 mm	200 mm	50 mm	8,13 kg	**151 €** •
4-AR28014200.V	2000 mm	200 mm	50 mm	10,82 kg	**187 €** •

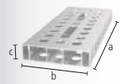

Hliníkový profil 200x50 mm (raster 50 mm s oválnym otvorom)
Variabilné upnutie, možné aj pod uhlom, Vyžaduje upínací čap bez drážky pre tri diely, ako predĺženie stola alebo vertikálna upínacia plocha, od 1000 mm nevyhnutné použiť nohu ako podperu (vyžaduje sa 2x redukčné puzdro 000546)

AL 28

	L (a)	B (b)	H (c)	G	
4-AR28014050.VL	500 mm	200 mm	50 mm	2,69 kg	**59 €** •
4-AR28014080.VL	800 mm	200 mm	50 mm	4,23 kg	**92 €** •
4-AR28014100.VL	1000 mm	200 mm	50 mm	5,27 kg	**107 €** •
4-AR28014120.VL	1200 mm	200 mm	50 mm	6,31 kg	**131 €** •
4-AR28014150.VL	1500 mm	200 mm	50 mm	7,89 kg	**171 €** •
4-AR28014200.VL	2000 mm	200 mm	50 mm	10,48 kg	**215 €** •

Príslušenstvo

Adaptér pre skrutkové upínače nitridované
na použitie skrutkových upínačov v hliníkových profiloch, pre skrutkový upínač: 280610.N, 280630.N, 280615.N, 280611.1, 280611.2

BAR N 28

		L (a)	Ø	G	
2-AP280605.N	basic	80 mm	45 mm	0,54 kg	**14 €** •
2-AP280602.N	pre 2 diely	105 mm	45 mm	0,65 kg	**16 €** •

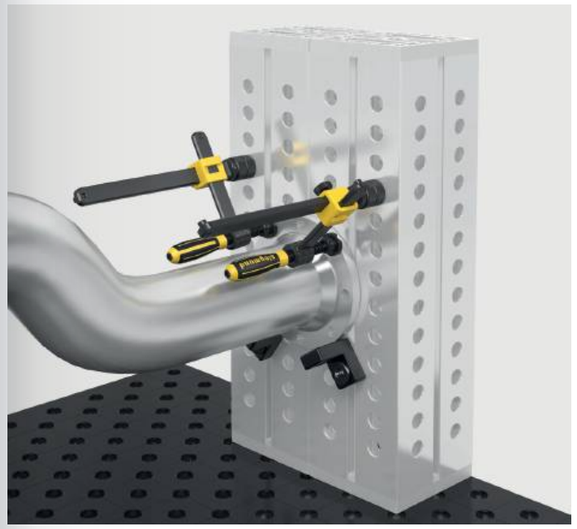

L: Dĺžka, B: Šírka, H: Výška, G: Hmotnosť, Ø: Priemer

Plošný upínací čap čiernené

280590: Upínací rozsah cca. 47-53 mm, 280590.3: Upínací rozsah cca. 72-78 mm, 280590.4: Upínací rozsah cca. 97-103 mm, odporúčané na upínanie hliníkových profilov, NEMÔŽE sa používať na spájanie stolov a U-profilov

B 28

		L (a)	SK	ZK1	ZK	AM1	AM	G	
2-280590	pre 2 diely	100 mm	200 kN	6 kN	20 kN	20 Nm	50 Nm	0,56 kg	**59 €** •
2-280590.3	pre 3 diely	125 mm	200 kN	6 kN	20 kN	20 Nm	50 Nm	0,68 kg	**63 €** •
2-280590.4	pre 4 diely	150 mm	200 kN	6 kN	20 kN	20 Nm	50 Nm	0,80 kg	**68 €** •

Plošný upínací zapustený čap čiernené

zapustené spojenie komponentov, 280595: Upínací rozsah cca. 47-53 mm, 280595.3: Upínací rozsah cca. 72-78 mm, 280595.4: Upínací rozsah cca. 97-103 mm, nie je vhodné pre oválne otvory, NEMÔŽE sa používať na spájanie stolov a U-profilov

B 28

		L (a)	SK	ZK1	ZK	AM1	AM	G	
2-280595	pre 2 diely	65 mm	200 kN	6 kN	10 kN	20 Nm	50 Nm	0,29 kg	**41 €** •
2-280595.3	pre 3 diely	90 mm	200 kN	6 kN	10 kN	20 Nm	50 Nm	0,41 kg	**46 €** •
2-280595.4	pre 4 diely	115 mm	200 kN	6 kN	10 kN	20 Nm	50 Nm	0,52 kg	**51 €** •

Rýchloupínací čap bez drážky čiernené

bez drážky pre O-krúžok pre hladký povrch, NEMÔŽE sa používať na spájanie stolov a U-profilov

B 28

		L (a)	SK	ZK	AM1	AM	G	
2-280511	pre 2 diely	95 mm	220 kN	25 kN	10 Nm	25 Nm	0,54 kg	**51 €** •
2-280513	pre 3 diely	120 mm	220 kN	25 kN	10 Nm	25 Nm	0,65 kg	**56 €** •
2-280515	pre 4 diely	145 mm	220 kN	25 kN	10 Nm	25 Nm	0,76 kg	**62 €** •

Čap so zápustnou hlavou bez drážky čiernené

zapustené spojenie komponentov, iba na upínanie hliníkových profilov, hliníkové diely dotiahnite iba rukou

B 28

		L (a)	SK	ZK	AM1	G	
2-AP280528	pre 2 diely	65 mm	220 kN	3 kN	10 Nm	0,28 kg	**33 €** •
2-AP280529	pre 3 diely	92 mm	220 kN	3 kN	10 Nm	0,40 kg	**39 €** •
2-AP280530	pre 4 diely	117 mm	220 kN	3 kN	10 Nm	0,50 kg	**45 €** •

Čap so zápustnou hlavou Premium Light <-> Premium Light čiernené

upnutie 2 komponentov Premium Light (hrúbka materiálu 15 mm), zapustené spojenie komponentov, nie je vhodné pre hliníkové profily, nie je vhodné pre oválne otvory

B 28

	L (a)	Ø	SK	ZK	AM	G	
2-800528	46 mm	31 mm	220 kN	10 kN	25 Nm	0,20 kg	**40 €** •

Čap so zápustnou hlavou čiernené

zapustené spojenie komponentov, NEMÔŽE sa používať na spájanie stolov a U-profilov, nie je vhodné pre hliníkové profily, nie je vhodné pre oválne otvory

B 28

		L (a)	SK	ZK	AM	G	
2-280528	pre 2 diely	66 mm	220 kN	10 kN	25 Nm	0,30 kg	**41 €** •
2-280529	pre 3 diely	91 mm	220 kN	10 kN	25 Nm	0,41 kg	**47 €** •

Ďalšie informácie a príslušenstvo pre tieto produkty nájdete online.

www.siegmund.com/
F-bolt28

Spojovací čap s prírubou čiernené

na spojenie stolov, U-profilov a hliníkových profilov, vhodné pre oválne otvory, pevné dlhodobé spojenie

B 28

		L (a)	SK	ZK	AM1	AM	G	
2-280583	pre 2 diely	70 mm	200 kN	15 kN	60 Nm	70 Nm	0,39 kg	**25 €** •
2-280584	pre 3 diely	95 mm	200 kN	15 kN	60 Nm	70 Nm	0,51 kg	**30 €** •
2-280585	pre 4 diely	120 mm	200 kN	15 kN	60 Nm	70 Nm	0,63 kg	**35 €** •

Nízkoprofilový upínací čap bez drážky čiernené

minimálny výčnelok, NEMÔŽE sa používať na spájanie stolov a U-profilov, vhodné pre hliníkové profily, vhodné pre oválne otvory

B 28

		L (a)	SK	ZK	AM1	AM	G	
2-280524	pre 2 diely	74 mm	220 kN	25 kN	10 Nm	25 Nm	0,36 kg	**45 €** •
2-280525	pre 3 diely	99 mm	220 kN	25 kN	10 Nm	25 Nm	0,42 kg	**51 €** •

Rýchloupínací čap nastaviteľný bez drážky čiernené

280571: Upínací rozsah cca. 25-50 mm, 280573: Upínací rozsah cca. 50-75 mm, upínanie profilov rezaných laserom na mieru, vhodné pre hliníkové profily, hliníkové diely dotiahnite iba rukou, NEMÔŽE sa používať na spájanie stolov a U-profilov

100 B 28

		L (a)	SK	ZK	AM1	AM	G	
2-280571	pre 2 diely	115 mm	220 kN	25 kN	10 Nm	25 Nm	0,67 kg	**56 €** •
2-280573	pre 3 diely	140 mm	220 kN	25 kN	10 Nm	25 Nm	0,83 kg	**69 €** •

Univerzálny čap Comfort čiernené

280532: Upínací rozsah cca. 45-53 mm, 280533: Upínací rozsah cca. 70-78 mm, NEMÔŽE sa používať na spájanie stolov a U-profilov

B 28

		L (a)	SK	ZK	AM1	AM	G	
2-280532	pre 2 diely	100 mm	200 kN	25 kN	10 Nm	25 Nm	0,60 kg	**54 €** •
2-280533	pre 3 diely	125 mm	200 kN	25 kN	10 Nm	25 Nm	0,70 kg	**60 €** •

Vyhotovenie: pre 2 diely / pre 3 diely / pre 4 diely

L: Dĺžka, G: Hmotnosť, SK: Pevnosť v šmyku (na strih), AM: Uťahovací moment Oceľ, AM1: Uťahovací moment Hliník, upínací moment závisí od materiálu, ZK: Pevnosť v ťahu Oceľ, ZK1: Pevnosť v ťahu Hliník, Ø: Priemer

Spojovací čap XL / Siegmund Light <-> Siegmund Light čiernené
na spájanie Siegmund Light dielov (hrúbka materiálu 15 mm), nie je vhodné pre hliníkové profily, pevné dlhodobé spojenie, tvrdené

B 28

	L (a)	SK	ZK	AM	G	
2-800563	52 mm	200 kN	20 kN	420 Nm	0,29 kg	**21 €** •

Spojovací čap XL / Siegmund <-> Siegmund Light čiernené
na spájanie Siegmund a Siegmund Light dielov (hrúbka materiálu 25 mm a 15 mm), nie je vhodné pre hliníkové profily, pevné dlhodobé spojenie, tvrdené

B 28

	L (a)	SK	ZK	AM	G	
2-800564	62 mm	200 kN	20 kN	420 Nm	0,32 kg	**21 €** •

Spojovací čap XL čiernené
na spájanie stolov a U-profilov, nie je vhodné pre hliníkové profily, nie je vhodné pre oválne otvory, pevné dlhodobé spojenie, tvrdené

B 28

		L (a)	SK	ZK	AM	G	
2-280563	pre 2 diely	72 mm	200 kN	20 kN	420 Nm	0,35 kg	**21 €** •
2-280564	pre 3 diely	97 mm	200 kN	20 kN	420 Nm	0,44 kg	**26 €** •

Rýchloupínací čap s rukoväťou čiernené
upínanie bez použitia nástrojov, Upínací rozsah 33-60 mm, NEMÔŽE sa používať na spájanie stolov a U-profilov

B 28

		L (a)	SK	ZK	G	
2-280516	pre 2 diely	235 mm	220 kN	25 kN	0,63 kg	**66 €** •

Vymedzovací čap čiernené
nákladovo efektívna náhrada za druhý upínací čap, NEMÔŽE sa používať na spájanie stolov a U-profilov

B 28

	L (a)	G	
2-280540	70 mm	0,40 kg	**14 €** •

Univerzálny čap Basic čiernené
280536: Upínací rozsah cca. 42-57 mm, 280537: Upínací rozsah cca. 67-82 mm, NEMÔŽE sa používať na spájanie stolov a U-profilov, pred použitím vyčistite otvory, nie je vhodné pre hliníkové profily

B 28

		L (a)	SK	ZK	AM	G	
2-280536	pre 2 diely	84 mm	200 kN	25 kN	25 Nm	0,43 kg	**44 €** •
2-280537	pre 3 diely	108 mm	200 kN	25 kN	25 Nm	0,55 kg	**49 €** •

Magnetický upínací čap Hliník
upínanie bez použitia nástrojov, vhodné pre časti citlivé na tlak alebo tam, kde nie je možné pritlačenie dielu

AL 28

	HK	L (a)	SF	G	
2-280740	0,18 kN	68 mm	25 mm	0,09 kg	**26 €** •
2-280740.1	0,18 kN	93 mm	50 mm	0,13 kg	**31 €** •
2-280740.2	0,18 kN	118 mm	75 mm	0,16 kg	**36 €** •

Dištančný krúžok pre magnetický čap čiernené
vzdialenosť medzi dvoma upínacími prvkami

B 28

	L (a)	G	
2-280741	25 mm	0,12 kg	**7 €** •

Dištančný krúžok pre Premium Light 4ks v balení nitridované
vzdialenosť medzi dvoma upínacími prvkami, je potrebný na upnutie na materiál hrúbky 15 mm pomocou čapu 280511, Rozsah dodávky: 4 kusy

BAR N 28

	MS (d)	G	
2-800653.1.N	10 mm	0,04 kg	**9 €** •

L: Dĺžka, G: Hmotnosť, SK: Pevnosť v šmyku (na strih), AM: Uťahovací moment Oceľ, upínací moment závisí od materiálu, ZK: Pevnosť v ťahu Oceľ, SF: Dĺžka mag. časti, HK: max. prídržná sila, MS: Hrúbka materiálu

Professional skrutkový upínač nitridované
vymeniteľná prizma, Priemer gule skrutky 16 mm, Trapézový závit vretena 20x4 mm, Zosilnené vertikálne rameno

BAR N 28

	SP	B (b)	H (c)	G	
2-280610.N	5 kN	220 mm	310 mm	2,39 kg	**76 €** •

Professional skrutkový upínač XL nitridované
vymeniteľná prizma, Priemer gule skrutky 16 mm, Trapézový závit vretena 20x4 mm, Zosilnené vertikálne rameno

BAR N 28

	SP	B (b)	H (c)	G	
2-280612.N	7 kN	220 mm	310 mm	3,52 kg	**87 €** •

Professional skrutkový upínač 45°/90° nitridované
vymeniteľná prizma, Priemer gule skrutky 16 mm, Trapézový závit vretena 20x4 mm, plynulo otočný od 0° do 360°, Zosilnené vertikálne rameno

BAR N 28

	SP	H (c)	G	
2-280630.N	5 kN	310 mm	2,84 kg	**71 €** •

Professional rýchloupínač nitridované
Zosilnené vertikálne rameno

BAR N 28

	SP	B (b)	H (c)	G	
2-280615.N	5 kN	275 mm	310 mm	2,62 kg	**98 €** •

Basic upínač s rúrkovým profilom 180° čiernené / nitridované
vymeniteľná prizma, Priemer gule skrutky 16 mm, Trapézový závit vretena 20x4 mm, upnutie pod uhlom 180°, upínanie pomocou nastavovacieho krúžku

BAR N B 28

	SP	B (b)	H (c)	G	
2-280625	3 kN	220 mm	250 mm	2,28 kg	**64 €** •

Rúrkový upínač Universal čiernené / nitridované
vymeniteľná prizma, Priemer gule skrutky 16 mm, Trapézový závit vretena 20x4 mm, upnutie v uhle +/- 42°, upínanie pomocou nastavovacieho krúžku

BAR N B 28

	SP	B (b)	H (c)	G	
2-280604	3 kN	265 mm	250 mm	2,57 kg	**77 €** •

Upínač s ohnutým rúrkovým ramenom nitridované
NEW

vymeniteľná prizma, Priemer gule skrutky 16 mm, Trapézový závit vretena 20x4 mm, upínanie pomocou nastavovacieho krúžku, Kompaktný dizajn s minimálnym interferenčným obrysom, Cenovo výhodná alternatíva ku konvenčným upínačom

BAR N 28

	SP	B (b)	H (c)	G	
2-280626.N	4 kN	165 mm	350 mm	1,70 kg	**49 €** •

Basic upínač s rúrkovým profilom 90° nitridované
vymeniteľná prizma, Priemer gule skrutky 16 mm, upnutie v uhle 90°, Trapézový závit vretena 20x4 mm, plynulo otočný od 0° do 360°, upínanie pomocou nastavovacieho krúžku

BAR N 28

	SP	H (c)	G	
2-280608.N	3 kN	230 mm	1,42 kg	**52 €** •

Vertikálny rýchloupínač
pre skrutkový upínač: 280611.1, 280611.2, použiteľné v systémovom otvore so závitovým puzdrom 280618.N, Trapézový závit vretena 20x4 mm

28

	H (c)	G	
2-009902.1	85 mm	0,88 kg	**74 €** •

Professional skrutkový upínač s vertikálnym rýchloupínačom
vymeniteľná prizma, Priemer gule skrutky 16 mm, Trapézový závit vretena 20x4 mm, Zosilnené vertikálne rameno

28

	SP	B (b)	H (c)	G	
2-280611.1	2,50 kN	222 mm	310 mm	2,86 kg	**107 €** •

Professional skrutkový upínač 45°/90° s vertikálnym rýchloupínačom
vymeniteľná prizma, Priemer gule skrutky 16 mm, Trapézový závit vretena 20x4 mm, Zosilnené vertikálne rameno

28

	SP	H (c)	G	
2-280611.2	2,50 kN	310 mm	2,50 kg	**105 €** •

C predĺženie pre upínače nitridované
Kompatibilné s: 280604, 280610.N, 280611.1, 280615.N, 280625

BAR N 28

	L (a)	B (b)	H (c)	G	
2-280680.N	206 mm	66 mm	45 mm	0,98 kg	**18 €** •

Rýchloupínač, Standard
upínanie nezávislé od rozostupu systémových otvorov

28

	L (a)	B (b)	G	
2-280616	200 mm	100 mm	1,39 kg	**62 €** •
2-280616.1	250 mm	120 mm	1,56 kg	**71 €** •
2-280616.2	300 mm	140 mm	2,29 kg	**84 €** •
2-280616.3	400 mm	120 mm	2,47 kg	**89 €** •

B: Šírka, H: Výška, G: Hmotnosť, SP: max. upínacia sila, L: Dĺžka

Rýchloupínače 100
Dĺžka upínacieho ramena 100 mm, Upínací rozsah 0-100 mm, Montáž do systémových otvorov

28

	L (a)	B (b)	H (c)	G	
2-280706	340 mm	30 mm	150 mm	1 kg	**64 €** •

Rýchloupínače 160
Dĺžka upínacieho ramena 160 mm, Upínací rozsah 0-140 mm, Montáž do systémových otvorov

28

	L (a)	B (b)	H (c)	G	
2-280707	360 mm	30 mm	150 mm	1,10 kg	**64 €** •

Vertikálny upínač 1800 s adaptérom
Adaptér CS280715.4, pre systémový otvor 28 mm

28

	SP	G	Špeciálna cena
4-CS280790	1,80 kN	0,91 kg	**48 €** •
			namiesto 52 €

Vertikálny upínač 2200 s adaptérom
Adaptér CS280715.4, pre systémový otvor 28 mm

28

	SP	G	Špeciálna cena
4-CS280791	2,20 kN	1,18 kg	**52 €** •
			namiesto 55 €

Horizontálny upínač 1800 s adaptérom
Adaptér CS280715.4, pre systémový otvor 28 mm

28

	SP	G	Špeciálna cena
4-CS280794	1,80 kN	0,91 kg	**46 €** •
			namiesto 49 €

Horizontálny upínač 3000 s adaptérom
Adaptér CS280715.4, pre systémový otvor 28 mm

28

	SP	G	Špeciálna cena
4-CS280795	3 kN	1,21 kg	**53 €** •
			namiesto 56 €

Priamočiary rýchloupínač 2500 s adaptérom
Adaptér CS280715.4, pre systémový otvor 28 mm

28

	SP	G	Špeciálna cena
4-CS280792	2,50 kN	0,99 kg	**59 €** •
			namiesto 63 €

Priamočiary rýchloupínač 4000 s adaptérom
Adaptér CS280715.4, pre systémový otvor 28 mm

28

	SP	G	Špeciálna cena
4-CS280793	4 kN	1,48 kg	**74 €** •
			namiesto 79 €

Ďalšie informácie a príslušenstvo pre tieto produkty nájdete online.

www.siegmund.com/
F-clamp28

Puzdro so závitom Tr 20x4 nitridované
pre 280610.N, 280612.N, 280625, 280611.1, trapézový závit 20x4 mm pre System 28 skrutkový upínač, použiteľné v každom systémovom otvore

BAR N 28

	H (c)	Ø	G	
2-280618.N	22 mm	30 mm	0,04 kg	**7 €** •

Puzdro so závitom Tr 12x3 čiernené
trapézový závit 12x3 mm pre System 16 skrutkový upínač, použiteľné v každom systémovom otvore

B 28

	H (c)	Ø	G	
2-280619	23 mm	32 mm	0,09 kg	**9 €** •

Prizma pre skrutkový upínač
pre skrutky s priemerom gule 16 mm

		H (c)	Ø	G	
2-280657.1.N	28 N BAR	24 mm	40 mm	0,10 kg	**10 €** •
2-280658.E	28 E	21 mm	40 mm	0,09 kg	**14 €** •
2-280659.PA	28 PA	24 mm	40 mm	0,01 kg	**12 €** •
2-280657.1.AE	28 AL	28 mm	40 mm	0,07 kg	**18 €** •

Guľová prítlačná koncovka pre skrutkový upínač
pre skrutky s priemerom gule 16 mm, vhodné len pre upínače, pre upínanie v rohoch alebo drážkach

		H (c)	Ø	G	
2-280660	28 B	20 mm	35 mm	0,07 kg	**10 €** •
2-280660.E	28 E	20 mm	35 mm	0,08 kg	**14 €** •
2-280660.PA	28 PA	20 mm	35 mm	0,01 kg	**12 €** •

Prítlačná koncovka pre skrutkový upínač leštené
pre skrutky s priemerom gule 16 mm, kompatibilné s 28 mm otvormi a upínačmi, pre špecifické prispôsobenie zákazníkom

28

	H (c)	Ø	G	
2-280661	30 mm	40 mm	0,19 kg	**14 €** •

Duo prizma Ø 40
pre skrutky s priemerom gule 16 mm

		H (c)	Ø	G	
2-280650	28 B	35 mm	40 mm	0,17 kg	**20 €** •
2-280650.A	28 AL	35 mm	40 mm	0,09 kg	**22 €** •
2-280650.PA	28 PA	35 mm	40 mm	0,02 kg	**22 €** •

Upínací most 2P pre skrutkový upínač
2 upínacie body súčasne, vymeniteľná prizma, Dodávka obsahuje: 1 upínací most, 2 guľové čapy, 2 prizmy

28

	L (a)	B (b)	H (c)	G	
2-280210	170 mm	35 mm	20 mm	0,51 kg	**48 €** •

Upínací most 3P pre skrutkový upínač
3 upínacie body súčasne, vymeniteľná prizma, Dodávka obsahuje: 1 upínací most, 3 guľové čapy, 3 prizmy

28

	L (a)	B (b)	H (c)	G	
2-280211	170 mm	35 mm	20 mm	0,58 kg	**60 €** •

L: Dĺžka, B: Šírka, H: Výška, G: Hmotnosť, SP: max. upínacia sila, Ø: Priemer

Prizma Ø 50 135° s prírubou
závit M16 pre rozšírenie napr. prizmou 280649, pre rúry do Ø 80 mm

		H (c)	Ø	G	
2-280648.1.N	28 N BAR	20 mm	50 mm	0,20 kg	**28 €** •
2-280648.1.A	28 AL	20 mm	50 mm	0,07 kg	**33 €** •
2-280648.1.PA	28 PA	20 mm	50 mm	0,03 kg	**36 €** •

Vario prizma Ø 50 90° / 120° s prírubou
závit M16 pre rozšírenie napr. prizmou 280649, pre okrúhle a hranaté rúry do Ø 50 mm

		H (c)	Ø	G	
2-280645.1	28 B	20 mm	50 mm	0,20 kg	**31 €** •
2-280645.1.A	28 AL	20 mm	50 mm	0,07 kg	**36 €** •
2-280645.1.PA	28 PA	20 mm	50 mm	0,03 kg	**38 €** •

Prizma Ø 60 135° s prírubou
závit M16 pre rozšírenie napr. prizmou 280649, pre rúry do Ø 80 mm

		H (c)	Ø	G	
2-280651.1.N	28 N BAR	30 mm	60 mm	0,52 kg	**31 €** •
2-280651.1.A	28 AL	30 mm	60 mm	0,18 kg	**36 €** •
2-280651.1.PA	28 PA	30 mm	60 mm	0,08 kg	**38 €** •

Prizma Ø 80 90° s prírubou
závit M16 pre rozšírenie napr. prizmou 280649, pre okrúhle a hranaté rúry do Ø 100 mm

		H (c)	Ø	G	
2-280647.1	28 B	40 mm	80 mm	1,01 kg	**38 €** •
2-280647.1.A	28 AL	40 mm	80 mm	0,55 kg	**44 €** •
2-280647.1.PA	28 PA	40 mm	80 mm	0,19 kg	**46 €** •

Prizma Ø 120 157° s prírubou
závit M16 pre rozšírenie napr. prizmou 280649, pre rúry do Ø 400 mm

		H (c)	Ø	G	
2-280652.1	28 B	30 mm	120 mm	1,70 kg	**53 €** •
2-280652.1.A	28 AL	30 mm	120 mm	0,70 kg	**64 €** •
2-280652.1.PA	28 PA	30 mm	120 mm	0,30 kg	**72 €** •

Upínací kužeľ čiernené
na uchytenie okrúhlych a hranatých rúr do Ø 80 mm, upínanie s čapmi

B 28

	H (c)	Ø	G	
2-280670	70 mm	80 mm	1,40 kg	**35 €** •

Závitová podpera Ø 80 čiernené
nastavenie výšky v rozmedzí 75-110 mm, kombinovateľné s podpernou sadou 280821 a predĺženiami priziem

B 28

	H (c)	Ø	G	
2-280822	75-110 mm	80 mm	2,30 kg	**79 €** •

Výškovo nastaviteľná podpera so stupnicou čiernené
vrát. Sady skrutiek, nastaviteľná výška medzi 20-105 mm, špeciálna skrutka na spojenie s prizmami

100 B 28

	H (c)	Ø	G	
2-280824	144 mm	50 mm	0,87 kg	**48 €** •

H: Výška, G: Hmotnosť, Ø: Priemer

Nadstavec prizmy / golier / príruba so zápustnou skrutkou nitridované
na montáž priziem do systémových otvorov

BAR N 28

	L (a)	Ø	G	
2-280669.N	17 mm	28 mm	0,14 kg	**10 €** •

Nadstavec prizmy čiernené
kompatibilné s prizmami, podpernou sadou 280821 a skrutkovou podperou 280822

B 28

	L (a)	Ø	G	
2-280649	25 mm	28 mm	0,11 kg	**13 €** •
2-280649.1	50 mm	28 mm	0,22 kg	**15 €** •
2-280649.2	100 mm	28 mm	0,45 kg	**18 €** •
2-280649.3	150 mm	28 mm	0,69 kg	**24 €** •

Set podpier 11-dielny čiernené
kompenzácia výškového rozdielu 1-100 mm, so závitom M10

B 28

	L (a)	Ø	G	
2-280821	125 mm	50 mm	1,95 kg	**52 €** •

Polohovací čap čiernené
variabilná nosná plocha, so závitom M10

B 28

	L (a)	Ø	G	
2-280821.1	125 mm	50 mm	0,60 kg	**26 €** •

Sada vymedzovacích krúžkov
odstupňovanie krúžkov: 1 / 2 / 3 / 4 / 5 / 10 / 20 / 40 / 50 mm vrátane 1/10" (2,54 mm)

28

	Ø	G	
2-280821.2	50 mm	1,35 kg	**26 €** •

Puzdro so závitom pre závit M16 čiernené
pre medzikus

B 28

	H (c)	Ø	G	
2-280825	23 mm	30 mm	0,07 kg	**15 €** •

Dištančná skrutka 100
so závitovým puzdrom 280825 použiteľné v uholníkoch a dorazoch, M16 závit

28

	L (a)	Ø	G	
2-280175	100 mm	50 mm	0,52 kg	**39 €** •
2-280176	100 mm	75 mm	0,92 kg	**44 €** •
2-280177	100 mm	100 mm	1,42 kg	**47 €** •

Dištančná skrutka 150
so závitovým puzdrom 280825 použiteľné v uholníkoch a dorazoch, M16 závit

28

	L (a)	Ø	G	
2-280175.1	150 mm	50 mm	0,60 kg	**41 €** •
2-280176.1	150 mm	75 mm	1 kg	**45 €** •
2-280177.1	150 mm	100 mm	1,50 kg	**49 €** •

Vertikálne rameno
pre multifunkčný / modulárny upínací stojan

28

	H (c)	Ø	G	
2-280646.1	225 mm	57 mm	1,63 kg	**53 €** •
2-280646.2	475 mm	57 mm	2,93 kg	**60 €** •
2-280646.3	725 mm	57 mm	4,24 kg	**67 €** •
2-280646.4	975 mm	57 mm	5,53 kg	**77 €** •

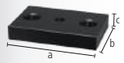

Dierovanej dosky malý / veľká
pre multifunkčný / modulárny upínací stojan

28

	L (a)	B (b)	H (c)	G	
2-280646	120 mm	120 mm	25 mm	2,22 kg	**26 €** •
2-280646.5	150 mm	100 mm	25 mm	2,59 kg	**40 €** •

Krížové vedenie liatina vrátane ručného kolieska
pre multifunkčný / modulárny upínací stojan, Kompatibilné horizontálne ramená: 280638.N, 280638.1.N, 280638.2.N

28

	L (a)	B (b)	H (c)	G	
2-280617.5H	104 mm	80 mm	56 mm	1,35 kg	**32 €** •

Na upínaciu vežu budete potrebovať nasledujúce diely:

1. Vertikálne rameno (280646.1 / 280646.2 / 280646.3 / 280646.4)
2. Dierovanej dosky pre multifunkčný / modulárny upínací stojan (280646 / 280646.5)
3. Krížové vedenie liatina vrátane ručného kolieska (280617.5H)
4. Horizontálne rameno (280638.N / 280638.1.N / 280638.2.N)
5. Puzdro so závitom (280618.N)
6. Skrutka (280634.N / 280634.1.N / 280634.2.N / 280635.N / 280635.1.N / 280635.2.N / 280636.N / 280636.1.N / 280636.2.N)
7. Prizma pre skrutkový upínač (280657.1.N / 280657.1.AE / 280657.1.E / 280659.PA / ...)

Ďalšie informácie a príslušenstvo pre tieto produkty nájdete online.

www.siegmund.com/
F-prism28

L: Dĺžka, G: Hmotnosť, Ø: Priemer, H: Výška, B: Šírka

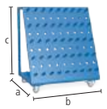

Vozík na náradie práškový nástrek
Max. celková nosnosť 240 kg

28

	L (a)	B (b)	H (c)	G	
2-280910	650 mm	900 mm	1020 mm	50 kg	**720 €** •

Ochranná plachta
pre vozík na náradie 280910

28

	G	
2-280915	3,20 kg	**267 €** •

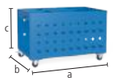

Vozík na náradie Compact práškový nástrek
praktický priestor pod zváracím stolom

28

	L (a)	B (b)	H (c)	G	
2-280911	1000 mm	650 mm	640 mm	61 kg	**727 €** •

Ochranná plachta
pre vozík na náradie Compact 280911

28

	G	
2-280916	3,20 kg	**267 €** •

Panel na náradie práškový nástrek
inštalácia na zvárací stôl pomocou skrutiek alebo skrutiek na stenu

28

	L (a)	B (b)	H (c)	G	
2-280912	800 mm	100 mm	800 mm	22,50 kg	**277 €** •

Nástenný držiak náradia práškový nástrek
pre Skrutkový upínač / Prizmy / Čapy, zadná doska nie je súčasťou dodávky

28

	L (a)	B (b)	H (c)	Ø	G	
2-280930	500 mm	100 mm	110 mm	28 mm	2,20 kg	**79 €** •

Nástenný držiak náradia bez vedenia práškový nástrek
pre Prizmy / Čapy, zadná doska nie je súčasťou dodávky

28

	L (a)	B (b)	H (c)	Ø	G	
2-280931	500 mm	100 mm	110 mm	28 mm	1,90 kg	**53 €** •

Čap pre zavesenie dielov čiernené

B 28

	L (a)	Ø	G	
2-280936	37 mm	28 mm	0,10 kg	**3 €** •

Ochranná stena
montáž pomocou 2 čapov (16: 000520, 22: 002822, 28: 280511), povrch nie je odolný proti poškriabaniu, farebné variácie na požiadanie zákazníka za príplatok

16 22 28

	L (a)	B (b)	H (c)	G	
2-280980	1600 mm	50 mm	800 mm	23 kg	**194 €** •

Uzemnenie Comfort
zaručuje 100% kontakt so zváracím stolom, Montáž do systémových otvorov, Zaťaženie do 500 A, Prierez kábla 70-95 mm²

16 22 28

	G	
2-000810	0,66 kg	**46 €** •

Držiak horáku čiernené
možno umiestniť do otvoru

B 28

	H (c)	G	
2-280920	200 mm	0,50 kg	**30 €** •

Kľúč na vnútorný šesťhran Veľkosť 6
žltý

28

	G	
2-280852.1	0,09 kg	**15 €** •

Kľúč na vnútorný šesťhran Veľkosť 14
na dotiahnutie polohovacích čapov a veľkých univerzálnych uholníkov

28

	G	
2-280854	0,45 kg	**15 €** •

Kefka Ø 30 s ochrannou čiapočkou
na čistenie otvorov

28

	Ø	G	
2-280820	30 mm	0,06 kg	**20 €** •

Kefka Ø 30 na čistenie / 10 ks v balení
na čistenie otvorov

28

	Ø	G	
2-280820.10	30 mm	0,06 kg	**60 €** •

Zdvíhacie oko
pre bezpečnú prepravu Siegmund zváracích stolov a U-profilov, Na upevnenie: System 28: 4x 280511, System 22: 4x 002822, Zaťaženie: 3000 kg (axiálne zaťaženie)

22 28

	L (a)	B (b)	H (c)	G	
2-280836	157 mm	157 mm	147 mm	6 kg	**100 €** •

Ďalšie informácie a príslušenstvo pre tieto produkty nájdete online.

www.siegmund.com/
F-accessories28

L: Dĺžka, B: Šírka, H: Výška, G: Hmotnosť, Ø: Priemer

Basic

Sub Table Box uzamykateľné pre Basic
práškový nástrek, Ukladací priestor v zváracom stole, 360 mm priestor pre zásuvky, uzamykateľné, vrátane dvoch kľúčov

28

	L (a)	B (b)	H (c)	TF	G	
2-281990	630 mm	485 mm	430 mm	100 kg	31 kg	**351 €** •

Set Sub Table Box uzamykateľné pre Basic vrátane 2 zásuviek
vrátane zásuvky (2x 004230), práškový nástrek, Ukladací priestor v zváracom stole, uzamykateľné, vrátane dvoch kľúčov, dodávané vopred zmontované, dĺžka výsuvu zásuvky 500 mm

28

	L (a)	B (b)	H (c)	TF	G	Špeciálna cena
2-281990.1	630 mm	485 mm	430 mm	100 kg	45 kg	**498 €** •
						namiesto 504 €

Set Sub Table Box uzamykateľné pre Basic vrátane 3 zásuviek
vrátane zásuvky (1x 004220, 1x 004225, 1x 004230), práškový nástrek, Ukladací priestor v zváracom stole, uzamykateľné, vrátane dvoch kľúčov, dodávané vopred zmontované, dĺžka výsuvu zásuvky 500 mm

28

	L (a)	B (b)	H (c)	TF	G	Špeciálna cena
2-281990.2	630 mm	485 mm	430 mm	100 kg	50 kg	**546 €** •
						namiesto 560 €

Ďalšie informácie a príslušenstvo pre tieto produkty nájdete online.

www.siegmund.com/
F-stbox

Professional 750 / Extreme 8.7 / Extreme 8.8 PLUS

Sub Table Box uzamykateľné
práškový nástrek, Ukladací priestor v zváracom stole, 360 mm priestor pre zásuvky, uzamykateľné, vrátane dvoch kľúčov, Kompatibilné so stolmi PLUS

28

	L (a)	B (b)	H (c)	TF	G	
2-280990	630 mm	485 mm	430 mm	100 kg	30 kg	**351 €** •

Set Sub Table Box uzamykateľné vrátane 2 zásuviek
vrátane zásuvky (2x 004230), práškový nástrek, Ukladací priestor v zváracom stole, uzamykateľné, vrátane dvoch kľúčov, Kompatibilné so stolmi PLUS, dodávané vopred zmontované, dĺžka výsuvu zásuvky 500 mm

28

	L (a)	B (b)	H (c)	TF	G	Špeciálna cena
2-280990.1	630 mm	485 mm	430 mm	100 kg	44 kg	**498 €** •
						namiesto 504 €

Set Sub Table Box uzamykateľné vrátane 3 zásuviek
vrátane zásuvky (1x 004220, 1x 004225, 1x 004230), práškový nástrek, Ukladací priestor v zváracom stole, uzamykateľné, vrátane dvoch kľúčov, Kompatibilné so stolmi PLUS, dodávané vopred zmontované, dĺžka výsuvu zásuvky 500 mm

28

	L (a)	B (b)	H (c)	TF	G	Špeciálna cena
2-280990.2	630 mm	485 mm	430 mm	100 kg	49 kg	**546 €** •
						namiesto 560 €

Konfigurácia

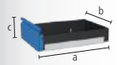

Zásuvka s vedením
práškový nástrek, možné kedykoľvek doplniť, pre Sub Table Box, pre Workstation 0806 / 1208 / 1212 s bočnými stenami

16 22 28

	L (a)	B (b)	H (c)	TF	G	
2-004220	590 mm	400 mm	60 mm	50 kg	5,50 kg	**63 €** •
2-004225	590 mm	400 mm	120 mm	50 kg	6,50 kg	**70 €** •
2-004230	590 mm	400 mm	180 mm	50 kg	7 kg	**77 €** •
2-004235	590 mm	400 mm	240 mm	50 kg	7,50 kg	**84 €** •

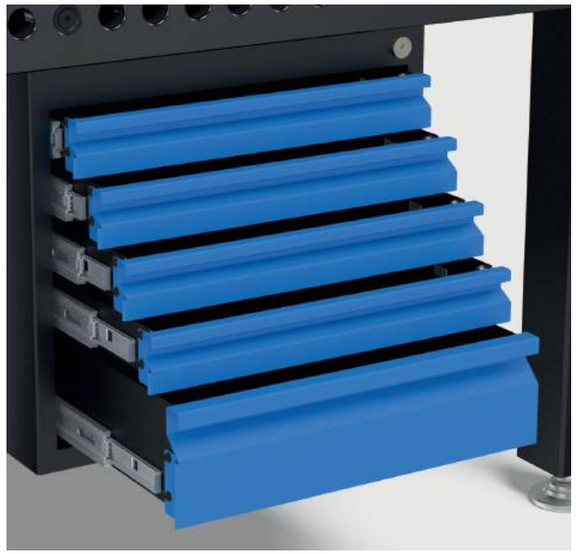

L: Dĺžka, B: Šírka, H: Výška, G: Hmotnosť, TF: Zaťaženie

Zverák 125

Siegmund zverák 125
Upevnenie pod uhlom 45° alebo 90°, Šírka čeľuste 125 mm, Zdvih otvorenia 125 mm, Montáž: System 16: 2x 160511 + 2x 000546, System 22: 2x 220513 + 2x 000544, System 28: 2x 280511

16 22 28

	SP	G	
2-004320	30 kN	17,50 kg	**242 €** •

Sada krytov čeľustí zveráka 125 vrátane vaku
obsah dodávky: 2x Vlákno, 2x Guma, 2x Hliník neutral, 2x Hliníkové prizmy

16 22 28

		G	
2-004325		0,85 kg	**54 €** •

Set Siegmund zverák 125 System 28
Upevnenie pod uhlom 45° alebo 90°, Šírka čeľuste 125 mm, Zdvih otvorenia 125 mm, obsah dodávky: 1x Zverák 004320, 2x Čap 280511, 1x Sada krytov čeľustí zveráka 004325

28

	SP	G	
2-284320	30 kN	19,43 kg	**370 €** •

Zverák 150

Siegmund zverák 150
Upevnenie pod uhlom 45° alebo 90°, Šírka čeľuste 150 mm, Zdvih otvorenia 150 mm, Montáž: System 16: 2x 160511 + 2x 000546, System 22: 2x 220513 + 2x 000544, System 28: 2x 280511

16 22 28

	SP	G	
2-004330	40 kN	24 kg	**314 €** •

Sada krytov čeľustí zveráka 150 vrátane vaku
obsah dodávky: 2x Vlákno, 2x Guma, 2x Hliník neutral, 2x Hliníkové prizmy

16 22 28

		G	
2-004335		1 kg	**61 €** •

Set Siegmund zverák 150 System 28
Upevnenie pod uhlom 45° alebo 90°, Šírka čeľuste 150 mm, Zdvih otvorenia 150 mm, obsah dodávky: 1x Zverák 004330, 2x Čap 280511, 1x Sada krytov čeľustí zveráka 004335

28

	SP	G	
2-284330	40 kN	26,08 kg	**444 €** •

Ďalšie informácie a príslušenstvo pre tieto produkty nájdete online.

www.siegmund.com/
F-benchvice

Kryty čeľustí zveráka

Základné telo krytov čeľustí zveráka tvoria pevné hliníkové profily. Integrované magnety v profiloch držia kryty spoľahlivo na zveráku a umožňujú rýchlu a jednoduchú výmenu v závislosti od obrobku alebo kroku spracovania. Napriek veľmi vysokej magnetickej sile sa obrobky nemagnetizujú. Kryty čeľustí zveráka sú uhlovo a paralelne navrhnuté tak, aby sa zachovala vysoká presnosť zveráka Siegmund.

Sada krytov čeľustí zveráka

2x Vlákno: vhodný na jemne frézované, jemne hobľované, brúsené alebo leštené povrchy, 2x Guma: vhodné na drevené a plastové diely, 2x Hliník neutral: bezpečné upnutie hrubo až stredne jemne opracovaných obrobkov vďaka drážkam, 2x Hliníkové prizmy: Upínanie okrúhlych alebo oválnych obrobkov pomocou priziem

G: Hmotnosť, SP: max. upínacia sila

Rovnací a upínací lis System 28

sila tlaku 2,5 t, celkový zdvih 60 mm, pracovná sila 330 N, Zdvih na zdvih čerpadla 4,6 mm, S prepúšťacím ventilom, fixácia je nutná vždy na dvoch miestach

28

	G	
2-280780	6,70 kg	**1.073 €** •

Špeciálny uhlový System 28

ako predĺženie a vertikálna fixácia lisu

28

	L (a)	B (b)	H (c)	G	
2-280702	195 mm	60 mm	60 mm	1,87 kg	**97 €** •

Ťahací diel

000701.AL: odporúčané pre prácu s oceľou, 000701.PA: odporúčané pre aplikácie s nehrdzavejúcou oceľou

		H (c)	Ø	G	
2-000701.AL	28 22 16 AL	15 mm	55 mm	0,08 kg	**22 €** •
2-000701.PA	28 22 16 PA	15 mm	55 mm	0,03 kg	**18 €** •

Stamp 90° s predlžovacou rúrou

na lisovanie v rohoch bez poškodenia zvarového švu

16 22 28

	L (a)	B (b)	H (c)	G	
2-000706	168 mm	50 mm	50 mm	0,82 kg	**94 €** •

Adaptér potrubia POM-C

na vyrovnávanie rúr, pre rúry Ø 21,4 mm: 000703.1, pre rúry Ø 26,9 mm: 000703.4, pre rúry Ø 33,7 mm: 000703.2, pre rúry Ø 42,4 mm: 000703.3, pre rúry Ø 48,3 mm: 000703.5

16 22 28

	L (a)	Ø	G	
2-000703.1	35 mm	55 mm	0,08 kg	**21 €** •
2-000703.4	35 mm	55 mm	0,08 kg	**21 €** •
2-000703.2	35 mm	55 mm	0,08 kg	**21 €** •
2-000703.3	35 mm	55 mm	0,07 kg	**21 €** •
2-000703.5	35 mm	55 mm	0,06 kg	**21 €** •

Koncovka ohýbania rúrok POM-C

na ohýbanie a vyrovnávanie rúr, pre rúry Ø 21,4 mm: 000704.1, pre rúry Ø 26,9 mm: 000704.4, pre rúry Ø 33,7 mm: 000704.2, pre rúry Ø 42,4 mm: 000704.3, pre rúry Ø 48,3 mm: 000704.5

16 22 28

	L (a)	B (b)	H (c)	G	
2-000704.1	120 mm	35 mm	60 mm	0,25 kg	**38 €** •
2-000704.4	120 mm	35 mm	60 mm	0,26 kg	**38 €** •
2-000704.2	120 mm	35 mm	60 mm	0,25 kg	**38 €** •
2-000704.3	120 mm	35 mm	60 mm	0,23 kg	**38 €** •
2-000704.5	120 mm	35 mm	60 mm	0,21 kg	**38 €** •

Ďalšie informácie a príslušenstvo pre tieto produkty nájdete online.

www.siegmund.com/
F-tablepress

Protiblok POM-C

Zásuvka potrebná na upevnenie, upevnené čapom 160515 / 220515 / 280513 (nie je súčasťou dodávky), pre rúry Ø 21,4 mm: 000705.1, pre rúry Ø 26,9 mm: 000705.4, pre rúry Ø 33,7 mm: 000705.2, pre rúry Ø 42,4 mm: 000705.3, pre rúry Ø 48,3 mm: 000705.5

16 22 28

	L (a)	B (b)	H (c)	G	
2-000705.1	60 mm	114 mm	55 mm	0,37 kg	**49 €** •
2-000705.4	60 mm	111 mm	55 mm	0,35 kg	**48 €** •
2-000705.2	60 mm	102 mm	55 mm	0,31 kg	**47 €** •
2-000705.3	60 mm	93 mm	55 mm	0,27 kg	**44 €** •
2-000705.5	60 mm	93 mm	55 mm	0,26 kg	**42 €** •

Zástrčka

na otočné upevnenie protibloku v systémových otvoroch, na upevnenie: 280513

28

	L (a)	Ø	G	
2-280701	50 mm	40 mm	0,11 kg	**21 €** •

Odporúčané príslušenstvo

Set Basic

Zahrnuté v sade: 1x 000701.PA, 1x 000701.AL, 1x 280702

28

	G	Špeciálna cena
2-280783	1,98 kg	**109 €** •
		namiesto 137 €

Súprava na vyrovnávanie rúr pre Ø 21,4

Zahrnuté v sade: 1x 000703.1, 1x 000704.1, 2x 000705.1, 2x 280701, upevnené čapom 280513 (nie je súčasťou dodávky)

28

	G	Špeciálna cena
2-280782.1	1,29 kg	**159 €** •
		namiesto 199 €

Súprava na vyrovnávanie rúr pre Ø 26,9

Zahrnuté v sade: 1x 000703.4, 1x 000704.4, 2x 000705.4, 2x 280701, upevnené čapom 280513 (nie je súčasťou dodávky)

28

	G	Špeciálna cena
2-280782.4	1,26 kg	**158 €** •
		namiesto 197 €

Súprava na vyrovnávanie rúr pre Ø 33,7

Zahrnuté v sade: 1x 000703.2, 1x 000704.2, 2x 000705.2, 2x 280701, upevnené čapom 280513 (nie je súčasťou dodávky)

28

	G	Špeciálna cena
2-280782.2	1,17 kg	**155 €** •
		namiesto 195 €

Súprava na vyrovnávanie rúr pre Ø 42,4

Zahrnuté v sade: 1x 000703.3, 1x 000704.3, 2x 000705.3, 2x 280701, upevnené čapom 280513 (nie je súčasťou dodávky)

28

	G	Špeciálna cena
2-280782.3	1,06 kg	**150 €** •
		namiesto 189 €

Súprava na vyrovnávanie rúr pre Ø 48,3

Zahrnuté v sade: 1x 000703.5, 1x 000704.5, 2x 000705.5, 2x 280701, upevnené čapom 280513 (nie je súčasťou dodávky)

28

	G	Špeciálna cena
2-280782.5	1,01 kg	**148 €** •
		namiesto 185 €

G: Hmotnosť, L: Dĺžka, B: Šírka, H: Výška, Ø: Priemer

Koľajnicový systém Standard

- Koľajnice sú kalené a chránené proti korózii
- Pohyb po koľajnici bez námahy
- môže byť doručené rýchlo, pretože všetky položky sú štandardne skladom
- Možnosť inštalácie na podlahu aj do podlahy
- štruktúrovaný pracovný priestor s veľkým množstvom upínacích možností
- System 16 / System 22: na požiadanie

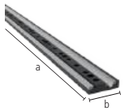

Základová lišta s kruhovou koľajnicou plazmanitridovaný

Koľajnice sú kalené a chránené proti korózii, Možnosť inštalácie na podlahu aj do podlahy

BAR N 750

	L (a)	B (b)	H (c)	G	
2-RSR2000.P	2000 mm	160 mm	40 mm	80 kg	**1.072 €** •
2-RSR3000.P	3000 mm	160 mm	40 mm	120 kg	**1.536 €** •

Spojovací rám SB 1800x900 s valčekovou vložkou

Štandardný rám pre dosky stolov s rozchodom 1800x900, koliesko je možné premiestniť v závislosti od smeru pohybu, spojenie dosky stola a spojovacieho rámu pomocou 4x 280528, upevnenie na koľajnicu pomocou 2x 280511

	L (a)	B (b)	H (c)	G	
2-RSF200	1970 mm	998 mm	200 mm	77 kg	**2.130 €** •
2-RSF650	1970 mm	998 mm	650 mm	135 kg	**2.403 €** •

Doska stola Professional Extreme 8.7 SB 1800x900

kompatibilné len so spojovacím rámom SB 1800x900

100 BAR N X8.7

	L (a)	B (b)	H (c)	G	
2-RST2820.XD7D	2000 mm	1000 mm	200 mm	665 kg	**4.573 €** •
2-RST2830.XD7D	2400 mm	1200 mm	200 mm	950 kg	**5.888 €** •
2-RST2840.XD7D	3000 mm	1500 mm	200 mm	1475 kg	**8.440 €** •

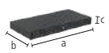

Professional 750 doska stola SB 1800x900

NEW

kompatibilné len so spojovacím rámom SB 1800x900

100 BAR N 750

	L (a)	B (b)	H (c)	G	
2-RST2820.P.T1	2000 mm	1000 mm	200 mm	636 kg	**3.645 €** •
2-RST2830.P.T1	2400 mm	1200 mm	200 mm	839 kg	**4.767 €** •
2-RST2840.P.T1	3000 mm	1500 mm	200 mm	1339 kg	**6.982 €** •

U-profil SB 1800

U-profil 200x200 SB 1800 plazmanitridovaný

s platňami pre šírku rozchodu 1800

BAR N 750

	L (a)	B (b)	H (c)	MS (d)	G	
2-RSU2000.P	2000 mm	200 mm	200 mm	25 mm	228 kg	**1.551 €** •
2-RSU2400.P	2400 mm	200 mm	200 mm	25 mm	271 kg	**1.904 €** •
2-RSU3000.P	3000 mm	200 mm	200 mm	25 mm	339 kg	**2.386 €** •

U-profil 400x200 SB 1800 plazmanitridovaný

s platňami pre šírku rozchodu 1800

BAR N 750

	L (a)	B (b)	H (c)	MS (d)	G	
2-RSU2000W.P	2000 mm	400 mm	200 mm	25 mm	336 kg	**2.424 €** •
2-RSU2400W.P	2400 mm	400 mm	200 mm	25 mm	396 kg	**2.920 €** •
2-RSU3000W.P	3000 mm	400 mm	200 mm	25 mm	496 kg	**3.591 €** •

U-profil SB 900

U-profil 200x200 SB 900 plazmanitridovaný

s platňami pre šírku rozchodu 900

BAR N 750 28

	L (a)	B (b)	H (c)	MS (d)	G	
2-280370.P	1000 mm	200 mm	200 mm	25 mm	120 kg	**881 €** •
2-RSU1200.P	1200 mm	200 mm	200 mm	25 mm	142 kg	**1.097 €** •
2-RSU1500.P	1500 mm	200 mm	200 mm	25 mm	174 kg	**1.255 €** •

U-profil 400x200 SB 900 plazmanitridovaný

s platňami pre šírku rozchodu 900

BAR N 750 28

	L (a)	B (b)	H (c)	MS (d)	G	
2-280370.2.P	1000 mm	400 mm	200 mm	25 mm	188 kg	**1.321 €** •
2-RSU1200W.P	1200 mm	400 mm	200 mm	25 mm	211 kg	**1.866 €** •
2-RSU1500W.P	1500 mm	400 mm	200 mm	25 mm	258 kg	**2.032 €** •

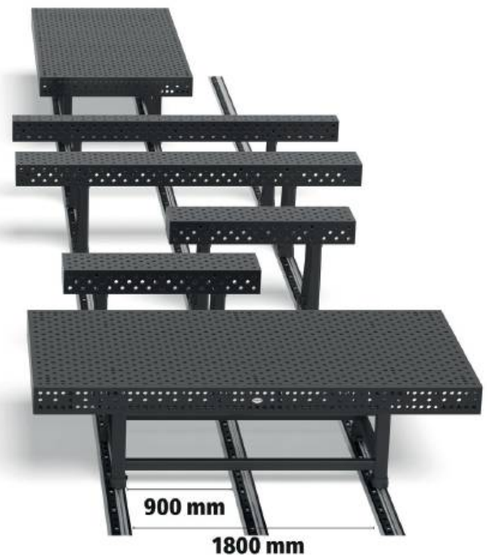

L: Dĺžka, B: Šírka, H: Výška, G: Hmotnosť, MS: Hrúbka materiálu

Noha s valčekovou vložkou

Noha s valčekovou vložkou pre U-profil 200x200
spojenie U-profilu a nohy s valčekom pomocou 2x 280528, upevnenie na koľajnicu pomocou 2x 280513, s ochranou proti prevráteniu

	L (a)	B (b)	H (c)	G	
2-RSUF200	196 mm	138 mm	200 mm	14,50 kg	**764 €** •
2-RSUF650	196 mm	138 mm	650 mm	21,50 kg	**868 €** •

Noha s valčekovou vložkou pre U-profil 400x200
spojenie U-profilu a nohy s valčekom pomocou 2x 280528, upevnenie na koľajnicu pomocou 2x 280513, s ochranou proti prevráteniu

	L (a)	B (b)	H (c)	G	
2-RSUF200W	396 mm	138 mm	200 mm	30 kg	**926 €** •
2-RSUF650W	396 mm	138 mm	650 mm	43 kg	**1.018 €** •

Odporúčané príslušenstvo

Dorazový čap pre koľajnicový systém čiernené
s gumeným nárazníkom, je pripevnené na konce podkladových a základových líšt, zabraňuje výjazdu z kruhovej koľajnice a obmedzuje dojazdovú vzdialenosť, plochý dizajn pre minimálne rušivé obrysy

B

	L (a)	G	
2-280241	45 mm	0,30 kg	**14 €** •

Čap so zápustnou hlavou čiernené
zapustené spojenie komponentov, NEMÔŽE sa používať na spájanie stolov a U-profilov, nie je vhodné pre hliníkové profily, nie je vhodné pre oválne otvory

B 28

	L (a)	SK	ZK	AM	G	
2-280528	66 mm	220 kN	10 kN	25 Nm	0,30 kg	**41 €** •

Rýchloupínací čap bez drážky čiernené
bez drážky pre O-krúžok pre hladký povrch, NEMÔŽE sa používať na spájanie stolov a U-profilov

B 28

	L (a)	SK	ZK	AM1	AM	G	
2-280511	95 mm	220 kN	25 kN	10 Nm	25 Nm	0,54 kg	**51 €** •
2-280513	120 mm	220 kN	25 kN	10 Nm	25 Nm	0,65 kg	**56 €** •

Ďalšie informácie a príslušenstvo pre tieto produkty nájdete online.

www.siegmund.com/
F-railsystem

L: Dĺžka, B: Šírka, H: Výška, G: Hmotnosť, SK: Pevnosť v šmyku (na strih), AM: Uťahovací moment Oceľ, upínací moment závisí od materiálu, ZK: Pevnosť v ťahu Oceľ, AM1: Uťahovací moment Hliník

SYSTEM 22
VŠESTRANNÝ

Ideálny zlatý stred v oblasti kovových konštrukcií. Ponúka výrazne väčšiu stabilitu ako System 16, pričom zostáva lepšie ovládateľný a nákladovo efektívnejší ako System 28. Ideálny pre všeobecné práce s kovom a mierne deformačné sily.

Odporúčané zaťaženie do 3000 kg
max. 1500 kg na základnú nohu

Zaťaženie závisí od typu a množstva nôh stola. Jednotlivé komponenty sú výrazne vyššie.
Na základe našich skúseností odporúčame uvedené zaťaženia pre vašu bezpečnosť.

Professional 750

- Vysoko kvalitná oceľ S355J2+N, plazmanitridované a BAR-úprava povrchu
- Hrúbka materiálu cca. 17 – 19 mm
- Systémové otvory Ø 22 mm, Systémové otvory na doske s rozostupom 100x100 mm
- Bok stola 150 mm, Vzdialenosť otvorov na boku stola 50 mm
- vrátane vybavenia štandardnými nohami

Veľkosť stola	Nohy	Hmotnosť			
1000 x 1000 mm	4	301 kg	**1.756 €**	4-220010.P	•
1200 x 1200 mm	4	395 kg	**2.264 €**	4-220015.P	•
1500 x 1000 mm	4	420 kg	**2.282 €**	4-220035.P	•
1500 x 1500 mm	4	585 kg	**3.228 €**	4-220050.P	•
2000 x 1000 mm	4	529 kg	**2.888 €**	4-220020.P	•
2400 x 1200 mm	6	740 kg	**3.724 €**	4-220030.P	•
3000 x 1500 mm	6	1097 kg	**5.430 €**	4-220040.P	•

Hmotnosť = Doska stola + Paleta + Základná noha
Maximálne odporúčané celkové zaťaženie so 4 nohami 3000 kg s rovnomerným rozložením hmotnosti. (Platí iba pre základné nohy)
Všetky stoly sú k dispozícii na objednávku bez plazmanitridovania alebo s diagonálnym usporiadaním otvorov: www.siegmund.com/F-table75022

www.siegmund.com/
F-table75022

Nohy stola

	Štandardné vybavenie	Štandardné vybavenie	Výškovo nastaviteľné	Výškovo nastaviteľné	Koliesko, blok. brzda	Výškovo nastaviteľné, koliesko, blok. brzda	Ukotvenie do podlahy
	220858	220857.X	4-220878.XX	4-220877.1.XX	4-220866.XX	4-220879.1.XX	4-220874.XX
Zaťaženie na nohu stola	1500 kg	1500 kg	1500 kg	1500 kg	1500 kg	1500 kg	1500 kg
Výška nohy	700 mm	800 mm	500 – 800 mm	550 – 900 mm	700 mm	600 – 850 mm	700 mm
Presné nastavenie	50 mm	50 mm	50 mm	50 mm	20 mm	20 mm	50 mm
Príplatok za nohu	vrátane	Alternatívne	**68 €**	**69 €**	**95 €**	**114 €**	**53 €**

Pracovná výška = výška nohy stola + výška bočnice stola
Uvedené nosnosti sa vzťahujú na statické zaťaženie. Poznámka: Vyhotovenie s kolieskom sa neodporúča pre zváracie stoly so 6 alebo 8 nohami.

Sety

		220610.1	220630.1	220645.1	220511	220740	220410.N	220420.N	220426.N	220430.N
1	4-223100	4x	2x		12x		4x	4x		
2	4-223200	6x	4x	4x	18x	4x	6x	6x	2x	
3	4-223300	10x	6x	4x	24x	4x	8x	8x	2x	
4	4-223400	12x	8x	8x	30x	8x	10x	10x	2x	2x
5	4-223500	14x	10x	8x	30x	8x	12x	12x	4x	4x

Ceny sú uvedené v €, bez DPH, nákladov na balenie a prepravu.

220110.N	220152.N	220116.N	220162.N	220164+65.N	220144+46.N	220910	223999		
2x	2x						1x	**1.485 €** •
4x	2x						1x	**2.582 €** •
6x	2x						1x	**3.472 €** •
8x		2x	2x	1x		1x	1x	**5.743 €** •
10x		2x	2x	1x	1x	1x	1x	**7.307 €** •

Professional Extreme 8.7

- Tvrdená nástrojová oceľ X8.7, plazmanitridované a BAR-úprava povrchu
- Hrúbka materiálu cca. 17 – 19 mm
- Systémové otvory Ø 22 mm, Systémové otvory na doske s diagonálnym rastrom
- Bok stola 150 mm, Vzdialenosť otvorov na boku stola 50 mm
- Bočný panel stola vyrobený z vysoko kvalitnej ocele S355J2+N
- vrátane vybavenia štandardnými nohami

Veľkosť stola	Nohy	Hmotnosť			
1000 x 1000 mm	4	295 kg	**2.036 €**	4-220010.XD7	•
1200 x 800 mm	4	291 kg	**2.032 €**	4-220025.XD7	•
1200 x 1200 mm	4	387 kg	**2.628 €**	4-220015.XD7	•
1500 x 1000 mm	4	412 kg	**2.653 €**	4-220035.XD7	•
1500 x 1500 mm	4	573 kg	**3.755 €**	4-220050.XD7	•
2000 x 1000 mm	4	519 kg	**3.356 €**	4-220020.XD7	•
2000 x 1200 mm	4	602 kg	**3.923 €**	4-220060.XD7	•
2000 x 2000 mm	4	929 kg	**5.496 €**	4-220045.XD7	•
2400 x 1200 mm	6	725 kg	**4.346 €**	4-220030.XD7	•
3000 x 1500 mm	6	1073 kg	**6.345 €**	4-220040.XD7	•
4000 x 2000 mm	8	1807 kg	**10.549 €**	4-220055.XD7	•

Hmotnosť = Doska stola + Paleta + Základná noha
Maximálne odporúčané celkové zaťaženie so 4 nohami 3000 kg s rovnomerným rozložením hmotnosti. (Platí iba pre základné nohy)

www.siegmund.com/
F-tableX722

Nohy stola

	Štandardné vybavenie	Štandardné vybavenie	Výškovo nastaviteľné	Výškovo nastaviteľné	Kliesko, blok. brzda	Výškovo nastaviteľné, kliesko, blok. brzda	Ukotvenie do podlahy
	220858	220857.X	4-220878.XX	4-220877.1.XX	4-220866.XX	4-220879.1.XX	4-220874.XX
Zaťaženie na nohu stola	1500 kg	1500 kg	1500 kg	1500 kg	1500 kg	1500 kg	1500 kg
Výška nohy	700 mm	800 mm	500 – 800 mm	550 – 900 mm	700 mm	600 – 850 mm	700 mm
Presné nastavenie	50 mm	50 mm	50 mm	50 mm	20 mm	20 mm	50 mm
Príplatok za nohu	vrátane	Alternatívne	**68 €**	**69 €**	**95 €**	**114 €**	**53 €**

Pracovná výška = výška nohy stola + výška bočnice stola
Uvedené nosnosti sa vzťahujú na statické zaťaženie. Poznámka: Vyhotovenie s kolieskom sa neodporúča pre zváracie stoly so 6 alebo 8 nohami.

Sety

		220610.1	220630.1	220645.1	220511	220740	220410.N	220420.N	220426.N	220430.N
1	4-223100	4x	2x		12x		4x	4x		
2	4-223200	6x	4x	4x	18x	4x	6x	6x	2x	
3	4-223300	10x	6x	4x	24x	4x	8x	8x	2x	
4	4-223400	12x	8x	8x	30x	8x	10x	10x	2x	2x
5	4-223500	14x	10x	8x	30x	8x	12x	12x	4x	4x

Ceny sú uvedené v €, bez DPH, nákladov na balenie a prepravu.

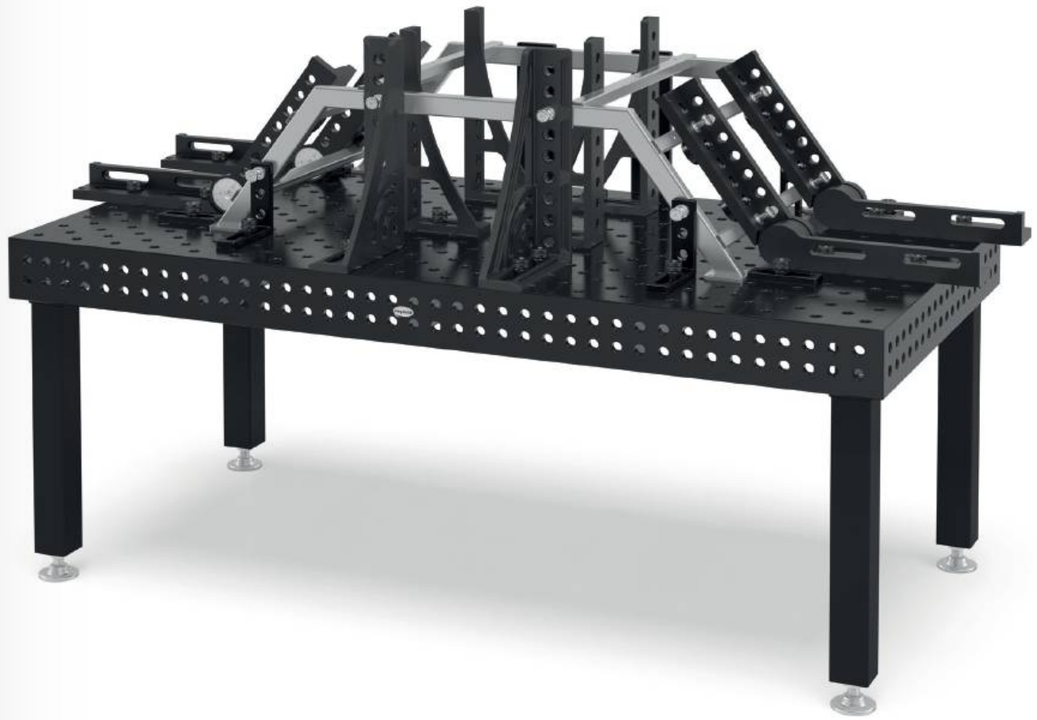

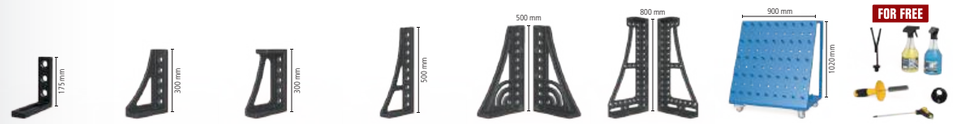

220110.N	220152.N	220116.N	220162.N	220164+65.N	220144+46.N	220910	223999		
2x	2x						1x	**1.485 €**	•
4x	2x						1x	**2.582 €**	•
6x	2x						1x	**3.472 €**	•
8x		2x	2x	1x		1x	1x	**5.743 €**	•
10x		2x	2x	1x	1x	1x	1x	**7.307 €**	•

Professional Extreme 8.7 PLUS

- Tvrdená nástrojová oceľ X8.7, plazmanitridované a BAR-úprava povrchu
- Hrúbka materiálu cca. 17 – 19 mm
- Systémové otvory Ø 22 mm, Systémové otvory na doske s diagonálnym rastrom
- Bok stola 250 mm, Systémové otvory na bočnej strane stola v 4 radoch s rozstupom 50 mm
- Bočný panel stola vyrobený z vysoko kvalitnej ocele S355J2+N
- vrátane vybavenia štandardnými nohami

Veľkosť stola	Nohy	Hmotnosť			
1200 x 1200 mm	4	459 kg	**2.904 €**	4-220015.XD7PL	•
1500 x 1000 mm	4	493 kg	**2.931 €**	4-220035.XD7PL	•
2000 x 1000 mm	4	622 kg	**3.709 €**	4-220020.XD7PL	•
2400 x 1200 mm	6	849 kg	**4.769 €**	4-220030.XD7PL	•
3000 x 1500 mm	6	1267 kg	**7.304 €**	4-220040.XD7PL	•
4000 x 2000 mm	8	2115 kg	**11.570 €**	4-220055.XD7PL	•

Hmotnosť = Doska stola + Paleta + Základná noha
Maximálne odporúčané celkové zaťaženie so 4 nohami 3000 kg s rovnomerným rozložením hmotnosti. (Platí iba pre základné nohy)
Všetky stoly sú k dispozícii na objednávku bez plazmanitridovania: www.siegmund.com/F-tableX722plus

www.siegmund.com/
F-tableX722plus

Nohy stola

	Štandardné vybavenie	Štandardné vybavenie	Výškovo nastaviteľné	Výškovo nastaviteľné	Koliesko, blok. brzda	Výškovo nastaviteľné, koliesko, blok. brzda	Ukotvenie do podlahy
	220853.X	220857.X	4-220878.XX	4-220877.1.XX	4-220860.XX	4-220879.1.XX	4-220872.XX
Zaťaženie na nohu stola	1500 kg	1500 kg	1500 kg	1500 kg	1500 kg	1500 kg	1500 kg
Výška nohy	600 mm	800 mm	500 – 800 mm	550 – 900 mm	600 mm	600 – 850 mm	600 mm
Presné nastavenie	50 mm	50 mm	50 mm	50 mm	20 mm	20 mm	50 mm
Príplatok za nohu	vrátane	Alternatívne	**68 €**	**69 €**	**93 €**	**114 €**	**53 €**

Pracovná výška = výška nohy stola + výška bočnice stola
Uvedené nosnosti sa vzťahujú na statické zaťaženie. Poznámka: Vyhotovenie s kolieskom sa neodporúča pre zváracie stoly so 6 alebo 8 nohami.

Sety

		220610.1	220630.1	220645.1	220511	220740	220410.N	220420.N	220426.N	220430.N
1	4-223100	4x	2x		12x		4x	4x		
2	4-223200	6x	4x	4x	18x	4x	6x	6x	2x	
3	4-223300	10x	6x	4x	24x	4x	8x	8x	2x	
4	4-223400	12x	8x	8x	30x	8x	10x	10x	2x	2x
5	4-223500	14x	10x	8x	30x	8x	12x	12x	4x	4x

Ceny sú uvedené v €, bez DPH, nákladov na balenie a prepravu.

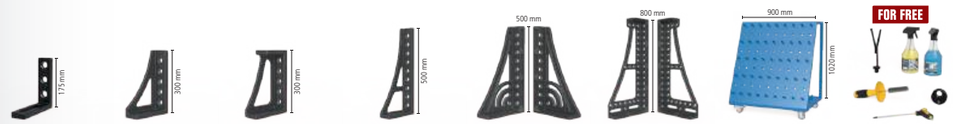

220110.N	220152.N	220116.N	220162.N	220164+65.N	220144+46.N	220910	223999		
2x	2x						1x	**1.485 €**	•
4x	2x						1x	**2.582 €**	•
6x	2x						1x	**3.472 €**	•
8x		2x	2x	1x		1x	1x	**5.743 €**	•
10x		2x	2x	1x	1x	1x	1x	**7.307 €**	•

Zdvíhacia plošina Siegmund

- s dvoma zdvíhacími valcami
- vysoká odolnosť
- ľahká manipulácia
- masívne ramená a oceľové valčeky
- Kontaktná lišta chráni pred pomliaždeninami
- Možnosť inštalácie na podlahu aj do podlahy

Zdvíhacia plošina 2010
pre stôl 2000x1000 mm, Celková výška v spodnej polohe: 330 mm, Rozsah zdvíhania: 1100 mm, Čas zdvíhania: 45~55 sek., Výkon 2,2 kW, Prevádzkové napätie 400 V 50 Hz, Maximálne zaťaženie: Základný rám (bez stola) 4000 kg, vrátane izolačných dosiek

16 22 28

	L (a)	B (b)	G		
4-HB4020.1	1990 mm	990 mm	470 kg	**6.543 €**	•

Zdvíhacia plošina 2012
pre stôl 2000x1200 mm, Celková výška v spodnej polohe: 330 mm, Rozsah zdvíhania: 1100 mm, Čas zdvíhania: 45~55 sek., Výkon 2,2 kW, Prevádzkové napätie 400 V 50 Hz, Maximálne zaťaženie: Základný rám (bez stola) 4000 kg, vrátane izolačných dosiek

16 22 28

	L (a)	B (b)	G		
4-HB4060.1	1990 mm	1190 mm	490 kg	**6.783 €**	•

Zdvíhacia plošina 2412
pre stôl 2400x1200 mm, Celková výška v spodnej polohe: 330 mm, Rozsah zdvíhania: 1100 mm, Čas zdvíhania: 45~55 sek., Výkon 2,2 kW, Prevádzkové napätie 400 V 50 Hz, Maximálne zaťaženie: Základný rám (bez stola) 4000 kg, vrátane izolačných dosiek

16 22 28

	L (a)	B (b)	G		
4-HB4030.1	2390 mm	1190 mm	530 kg	**7.249 €**	•

Zdvíhacia plošina 3015
pre stôl 3000x1500 mm, Celková výška v spodnej polohe: 430 mm, Rozsah zdvíhania: 650 mm, Čas zdvíhania: 35~45 sek., Výkon 2,2 kW, Prevádzkové napätie 400 V 50 Hz, Maximálne zaťaženie: Základný rám (bez stola) 6000 kg, vrátane izolačných dosiek

16 22 28

	L (a)	B (b)	G		
4-HB4040.1	2990 mm	1490 mm	865 kg	**11.209 €**	•

Zdvíhacia plošina 2010 so zváracím stolom

- vrátane zváracieho stola 2000x1000 mm a izolačnej dosky
- Hrúbka materiálu Doska stola cca. 17 – 19 mm
- Rozmery (D x Š): cca. 1990x990 mm
- Hmotnosť (bez stola) cca. 470 kg
- Celková výška v spodnej polohe: 330 mm, Rozsah zdvíhania: 1100 mm
- Pracovná výška je celková výška plus bočný panel stola
- Maximálne zaťaženie: Základný rám (bez stola) 4000 kg
- Čas zdvíhania: 45~55 sek.
- Výkon 2,2 kW, Prevádzkové napätie 400 V 50 Hz

Veľkosť Pracovná plocha	Vlastnosti Pracovná plocha	G			
2000 x 1000 mm	22 750 N BAR	969 kg	**9.179 €**	4-HB220020.P	•
2000 x 1000 mm	22 XR.7 N BAR	959 kg	**9.647 €**	4-HB220020.XD7	•
2000 x 1000 mm	22 XR.7 N BAR	1065 kg	**10.000 €**	4-HB220020.XD7PL	•

Zdvíhacia plošina 2012 so zváracím stolom

- vrátane zváracieho stola 2000x1200 mm a izolačnej dosky
- Hrúbka materiálu Doska stola cca. 17 – 19 mm
- Rozmery (D x Š): cca. 1990x1190 mm
- Hmotnosť (bez stola) cca. 490 kg
- Celková výška v spodnej polohe: 330 mm, Rozsah zdvíhania: 1100 mm
- Pracovná výška je celková výška plus bočný panel stola
- Maximálne zaťaženie: Základný rám (bez stola) 4000 kg
- Čas zdvíhania: 45~55 sek.
- Výkon 2,2 kW, Prevádzkové napätie 400 V 50 Hz

Veľkosť Pracovná plocha	Vlastnosti Pracovná plocha	G			
2000 x 1200 mm	22 XR.7 N BAR	1062 kg	**10.454 €**	4-HB220060.XD7	•

Zdvíhacia plošina 2412 so zváracím stolom

- vrátane zváracieho stola 2400x1200 mm a izolačnej dosky
- Hrúbka materiálu Doska stola cca. 17 – 19 mm
- Rozmery (D x Š): cca. 2390x1190 mm
- Hmotnosť (bez stola) cca. 530 kg
- Celková výška v spodnej polohe: 330 mm, Rozsah zdvíhania: 1100 mm
- Pracovná výška je celková výška plus bočný panel stola
- Maximálne zaťaženie: Základný rám (bez stola) 4000 kg
- Čas zdvíhania: 45~55 sek.
- Výkon 2,2 kW, Prevádzkové napätie 400 V 50 Hz

Veľkosť Pracovná plocha	Vlastnosti Pracovná plocha	G			
2400 x 1200 mm	22 750 N BAR	1225 kg	**10.595 €**	4-HB220030.P	•
2400 x 1200 mm	22 XR.7 N BAR	1210 kg	**11.217 €**	4-HB220030.XD7	•
2400 x 1200 mm	22 XR.7 N BAR	1338 kg	**11.640 €**	4-HB220030.XD7PL	•

Zdvíhacia plošina 3015 so zváracím stolom

- vrátane zváracieho stola 3000x1500 mm a izolačnej dosky
- Hrúbka materiálu Doska stola cca. 17 – 19 mm
- Rozmery (D x Š): cca. 2990x1490 mm
- Hmotnosť (bez stola) cca. 865 kg
- Celková výška v spodnej polohe: 430 mm, Rozsah zdvíhania: 650 mm
- Pracovná výška je celková výška plus bočný panel stola
- Maximálne zaťaženie: Základný rám (bez stola) 6000 kg
- Čas zdvíhania: 34~45 sek.
- Výkon 2,2 kW, Prevádzkové napätie 400 V 50 Hz

Veľkosť Pracovná plocha	Vlastnosti Pracovná plocha	G			
3000 x 1500 mm	22 750 N BAR	1917 kg	**16.261 €**	4-HB220040.P	•
3000 x 1500 mm	22 XR.7 N BAR	1893 kg	**17.176 €**	4-HB220040.XD7	•
3000 x 1500 mm	22 XR.7 N BAR	2091 kg	**18.135 €**	4-HB220040.XD7PL	•

Ďalšie informácie a príslušenstvo pre tieto produkty nájdete online.

www.siegmund.com/
F-h-lift

L: Dĺžka, B: Šírka, G: Hmotnosť

Výškovo nastaviteľný otočný stôl Stacionárny

- Rozmery (D x Š): cca. 785x785 mm
- Hmotnosť (bez dosky): cca. 70 kg
- Pracovná výška od 780 mm do 1100 mm
- Z dôvodu nebezpečenstva prevrátenia odporúčame výlučne nasledujúce veľkosti
- Kompatibilné iba so špecifikovanými pracovnými doskami (špeciálne upevňovacie body na pracovnej doske)
- Maximálne zaťaženie: Základný rám (bez dosky) 1000 kg

Veľkosť Pracovná plocha	Vlastnosti Pracovná plocha	MS (d)	G			
1000 x 1000 mm	22 750 N BAR	18 mm	207 kg	**1.885 €**	2-DS224024.PD	•
1200 x 1200 mm	22 750 N BAR	18 mm	267 kg	**2.218 €**	2-DS224034.PD	•
1200 x 800 mm	22 750 N BAR	18 mm	208 kg	**1.770 €**	2-DS224004.P	•
Ø 1100 mm	22 750 N BAR	18 mm	201 kg	**2.119 €**	2-DS224211.PD	•

Výškovo nastaviteľný otočný stôl Mobilný

- Rozmery (D x Š): cca. 795x795 mm
- Hmotnosť (bez dosky): cca. 70 kg
- Pracovná výška od 780 mm do 1100 mm
- Z dôvodu nebezpečenstva prevrátenia odporúčame výlučne nasledujúce veľkosti
- Kompatibilné iba so špecifikovanými pracovnými doskami (špeciálne upevňovacie body na pracovnej doske)
- Maximálne zaťaženie: Základný rám (bez dosky) 1000 kg

Veľkosť Pracovná plocha	Vlastnosti Pracovná plocha	MS (d)	G			
1000 x 1000 mm	22 750 N BAR	18 mm	207 kg	**2.014 €**	2-DM224024.PD	•
1200 x 1200 mm	22 750 N BAR	18 mm	267 kg	**2.347 €**	2-DM224034.PD	•
1200 x 800 mm	22 750 N BAR	18 mm	208 kg	**1.899 €**	2-DM224004.P	•
Ø 1100 mm	22 750 N BAR	18 mm	201 kg	**2.248 €**	2-DM224211.PD	•

Magnetické uzemnenie

Magnetické uzemnenie s otočným kĺbom s veľkou prídržnou silou na čistých a hladkých povrchoch. Už žiadne krútenie káblov vďaka rýchlemu a ľahkému uzemneniu. Uzemnenie môže byť len uchytené alebo pevne pripojené. V kombinácii s adaptérovou doskou a skrutkou so zápustnou hlavou sa dokonale hodí ako dodatočná sada pre otočný stôl.

Magnetické uzemnenie pre otočný stôl
rýchle a jednoduché uzemnenie, žiadne krútenie kábla, vysoká prídržná sila na čistých a hladkých povrchoch,
Zaťaženie až 500 ampérov pri 35% pracovnom cykle, obsah dodávky: Doska adaptéra a skrutka so zápustnou hlavou

16 22 28

	G		
2-00003399	0,92 kg	**36 €**	•

Ďalšie informácie a príslušenstvo pre tieto produkty nájdete online.

www.siegmund.com/
F-rotating

Mobilný zdvíhací stôl 500 kg

- Rozmery (D x Š): cca. 1115x630 mm
- Hmotnosť (bez dosky): cca. 65 kg
- Pracovná výška od cca. 700 do 1000 mm
- Kompatibilné iba so špecifikovanými pracovnými doskami (špeciálne upevňovacie body na pracovnej doske)
- Maximálne zaťaženie: Základný rám (bez dosky) 500 kg

Veľkosť Pracovná plocha	Vlastnosti Pracovná plocha	MS (d)	G			
1200 x 800 mm	22 750 N BAR	18 mm	203 kg	**2.168 €**	2-HT224004.P	•

Mobilný zdvíhací stôl 1200 kg

- Rozmery (D x Š): cca. 1490x990 mm
- Hmotnosť (bez dosky): cca. 210 kg
- Pracovná výška od cca. 750 do 1050 mm
- Maximálne zaťaženie: Základný rám (bez dosky) 1200 kg

Veľkosť Pracovná plocha	Vlastnosti Pracovná plocha	MS (d)	G			
1500 x 1000 mm	22 750 N BAR 100	18 mm	548 kg	**4.639 €**	2-HS220035.P	•

Odporúčané príslušenstvo

Doplnková sada, nosnosť 1700 kg
Druhý zdvíhací valec pre nosnosť 1700 kg (mínus hmotnosť platne), Kompatibilné iba s mobilným zdvíhacím stolom 1200 kg, Rozsah dodávky: 1x zdvíhací valec, 1x nožný pedál, upevňovací materiál

16 22 28

	G		
2-HS009921	4 kg	**431 €**	•

Ďalšie informácie a príslušenstvo pre tieto produkty nájdete online.

www.siegmund.com/
F-lifting

MS: Hrúbka materiálu, G: Hmotnosť, Ø: Priemer

Siegmund Workstation 1208

- ľavý a pravý priestor pre zásuvky 600 mm
- vrátane dierovanej dosky 1200x800 mm
- Vysoko kvalitná oceľ S355J2+N, plazmanitridované a BAR-úprava povrchu
- Hrúbka materiálu cca. 18 mm
- Systémové otvory Ø 22 mm
- Systémové otvory na doske s rozostupom 100x100 mm
- Maximálna nosnosť: základná doska 1000 kg (bez platne) / Koliesko 400 kg (bez platne)

Siegmund Workstation 1208
obsah dodávky: 1x 004002.1 Siegmund Workstation 1208 Základný rám, 1x 224004.P Doska s dierami

	L (a)	B (b)	H (c)	G	Špeciálna cena
2-224400	1200 mm	800 mm	850 mm	170,16 kg	**1.273 €** •
					namiesto 1.294 €

Siegmund Workstation 1208 vrát. Poličky
obsah dodávky: 1x 004002.1 Siegmund Workstation 1208 Základný rám, 1x 224004.P Doska s dierami, 1x 224030 Držiak upínačov, 1x 004620 Polica, 1x 224635 Držiak čapov a priziem, 1x 004025.1 Panel na náradie vrátane police

	L (a)	B (b)	H (c)	G	Špeciálna cena
2-224401	1200 mm	800 mm	850 mm	179,95 kg	**1.396 €** •
					namiesto 1.425 €

Siegmund Workstation 1208 napoly zatvorené vrátane 3 zásuviek
obsah dodávky: 1x 004002.1 Siegmund Workstation 1208 Základný rám, 1x 224004.P Doska s dierami, 2x 004230 Zásuvka 180 mm, 1x 004235 Zásuvka 240 mm, 1x 004120 Sada bočných stien

	L (a)	B (b)	H (c)	G	Špeciálna cena
2-224407	1200 mm	800 mm	850 mm	202,66 kg	**1.664 €** •
					namiesto 1.690 €

Siegmund Workstation 1208 zatvorené vrátane 6 zásuviek
obsah dodávky: 1x 004002.1 Siegmund Workstation 1208 Základný rám, 1x 224004.P Doska s dierami, 4x 004230 Zásuvka 180 mm, 2x 004235 Zásuvka 240 mm, 2x 004120 Sada bočných stien

	L (a)	B (b)	H (c)	G	Špeciálna cena
2-224409	1200 mm	800 mm	850 mm	235,16 kg	**2.055 €** •
					namiesto 2.086 €

plus balenie / Preprava

Siegmund Workstation 1208 – Konfigurácia

Vybavenie 4 kolieskami pre Workstation 1208
možné prepínanie medzi nohami a kolieskami

	TF	G	
2-004100.1	400 kg	5,30 kg	**71 €** •

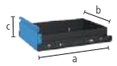

Zásuvka s lištou a montážnou sadou pre Workstation 0806 / 1208
práškový nástrek, možné kedykoľvek doplniť, pre Workstation 0806 / 1208 bez bočných stien, Konzola je potrebná, pokiaľ sa jedná o verziu bez stien

	L (a)	B (b)	H (c)	TF	G	
2-004220.WS	590 mm	400 mm	60 mm	50 kg	7,50 kg	**79 €** •
2-004225.WS	590 mm	400 mm	120 mm	50 kg	9 kg	**89 €** •
2-004230.WS	590 mm	400 mm	180 mm	50 kg	9,50 kg	**99 €** •
2-004235.WS	590 mm	400 mm	240 mm	50 kg	10 kg	**109 €** •

Ďalšie informácie a príslušenstvo pre tieto produkty nájdete online.
www.siegmund.com/F-workstation

Siegmund Workstation 1212

- ľavý a pravý priestor pre zásuvky 600 mm
- vrátane dierovanej dosky 1200x1200 mm
- Vysoko kvalitná oceľ S355J2+N, plazmanitridované a BAR-úprava povrchu
- Hrúbka materiálu cca. 18 mm
- Systémové otvory Ø 22 mm
- Systémové otvory na doske s rozostupom 100x100 mm
- Maximálna nosnosť: základná doska 1000 kg (bez platne) / Koliesko 400 kg (bez platne)

Siegmund Workstation 1212
obsah dodávky: 1x 004602 Siegmund Workstation 1212 Základný rám, 1x 224034.P Doska s dierami

	L (a)	B (b)	H (c)	G	Špeciálna cena
2-224600	1200 mm	1200 mm	850 mm	248 kg	**1.584 €** •
					namiesto 1.602 €

Siegmund Workstation 1212 vrát. Poličky
obsah dodávky: 1x 004602 Siegmund Workstation 1212 Základný rám, 1x 224034.P Doska s dierami, 1x 224630 Držiak upínačov, 1x 004620 Polica, 1x 224635 Držiak čapov a priziem, 1x 004625 Panel na náradie vrátane police

	L (a)	B (b)	H (c)	G	Špeciálna cena
2-224601	1200 mm	1200 mm	850 mm	260,75 kg	**1.715 €** •
					namiesto 1.743 €

Siegmund Workstation 1212 napoly zatvorené vrátane 3 zásuviek
obsah dodávky: 1x 004602 Siegmund Workstation 1212 Základný rám, 1x 224034.P Doska s dierami, 2x 004230 Zásuvka 180 mm, 1x 004235 Zásuvka 240 mm, 1x 004720 Sada bočných stien

	L (a)	B (b)	H (c)	G	Špeciálna cena
2-224607	1200 mm	1200 mm	850 mm	282 kg	**1.981 €** •
					namiesto 2.005 €

Siegmund Workstation 1212 zatvorené vrátane 6 zásuviek
obsah dodávky: 1x 004602 Siegmund Workstation 1212 Základný rám, 1x 224034.P Doska s dierami, 4x 004230 Zásuvka 180 mm, 2x 004235 Zásuvka 240 mm, 2x 004720 Sada bočných stien

	L (a)	B (b)	H (c)	G	Špeciálna cena
2-224609	1200 mm	1200 mm	850 mm	316 kg	**2.379 €** •
					namiesto 2.408 €

plus balenie / Preprava

Siegmund Workstation 1212 – Konfigurácia

Vybavenie 4 kolieskami pre Workstation 1212
možné prepínanie medzi nohami a kolieskami

	TF	G	
2-004700	400 kg	4,30 kg	**78 €** •

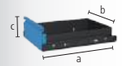

Zásuvka s lištou a montážnou sadou pre Workstation 1212
práškový nástrek, možné kedykoľvek doplniť, pre Workstation 1212 bez bočných stien, Konzola je potrebná, pokiaľ sa jedná o verziu bez stien

	L (a)	B (b)	H (c)	TF	G	
2-004820.WS	590 mm	400 mm	60 mm	50 kg	8 kg	**84 €** •
2-004825.WS	590 mm	400 mm	120 mm	50 kg	9,50 kg	**94 €** •
2-004830.WS	590 mm	400 mm	180 mm	50 kg	10 kg	**104 €** •
2-004835.WS	590 mm	400 mm	240 mm	50 kg	10,50 kg	**114 €** •

Ďalšie informácie a príslušenstvo pre tieto produkty nájdete online.
www.siegmund.com/F-workstation

L: Dĺžka, B: Šírka, H: Výška, G: Hmotnosť, TF: Zaťaženie

Oktagonálny stôl 150

upevnenie pomocou adaptérovej dosky (nie je súčasťou dodávky), Adaptérová doska je k dispozícii na požiadanie za príplatok, Zľava: 2 ks a viac: 5%, 5 ks a viac: 10%

	L (a)	B (b)	H (c)	MS (d)	Ø	G	
2-920822.P	331 mm	800 mm	150 mm	18 mm	866 mm	210 kg	**4.704 €** ○
2-921022.P	414 mm	1000 mm	150 mm	18 mm	1082 mm	276 kg	**5.396 €** ○
2-921222.P	497 mm	1200 mm	150 mm	18 mm	1299 mm	368 kg	**8.025 €** ○
2-921422.P	580 mm	1400 mm	150 mm	18 mm	1515 mm	477 kg	**8.717 €** ○
2-921522.P	621 mm	1500 mm	150 mm	18 mm	1624 mm	525 kg	**9.408 €** ○
2-921622.P	663 mm	1600 mm	150 mm	18 mm	1732 mm	604 kg	**10.100 €** ○
2-921722.P	704 mm	1700 mm	150 mm	18 mm	1840 mm	655 kg	**10.960 €** ○
2-921822.P	746 mm	1800 mm	150 mm	18 mm	1948 mm	710 kg	**10.792 €** ○

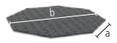

Oktagonálny stôl

upevnenie cez systémové otvory pomocou podperných a upínacích puzdier (220500), Závit M8 na boku, Zľava: 2 ks a viac: 5%, 5 ks a viac: 10%

	L (a)	B (b)	H (c)	MS (d)	Ø	G	
2-930600.P	249 mm	600 mm	18 mm	18 mm	650 mm	79 kg	**2.213 €** ○
2-930800.P	331 mm	800 mm	18 mm	18 mm	866 mm	112 kg	**2.766 €** ○
2-931000.P	414 mm	1000 mm	18 mm	18 mm	1083 mm	155 kg	**3.320 €** ○
2-931200.P	497 mm	1200 mm	18 mm	18 mm	1299 mm	220 kg	**4.185 €** ○
2-931400.P	580 mm	1400 mm	18 mm	18 mm	1516 mm	305 kg	**5.265 €** ○
2-931500.P	621 mm	1500 mm	18 mm	18 mm	1636 mm	339 kg	**5.581 €** ○

Hmotnosť = Oktagonálny stôl + Paleta
Hmotnosť sa môže líšiť v závislosti od prevedenia.
Ďalšie rozmery stolov sú k dispozícii na požiadanie.
Pätky alebo adaptér nie sú štandardnou súčasťou oktagonálnych stolov.

Adaptérová doska je k dispozícii na požiadanie za príplatok

Pre spojenie oktagonálnej dosky s otočným stolom je nutné použiť adaptér a spojovací diel. Za dodatočný príplatok je možné tento adaptér navrhnúť a vyrobiť na základe Vašich požiadaviek.

Príplatok za úpravu adaptéra

pre oktagonálne stoly s bočnými panelmi

0-940000	**654 €** ○

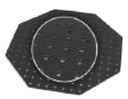

Príplatok za prispôsobenie

pre oktagonálne platne

0-940000.1	**486 €** ○

Ďalšie informácie a príslušenstvo pre tieto produkty nájdete online.

www.siegmund.com/
F-octagonal22

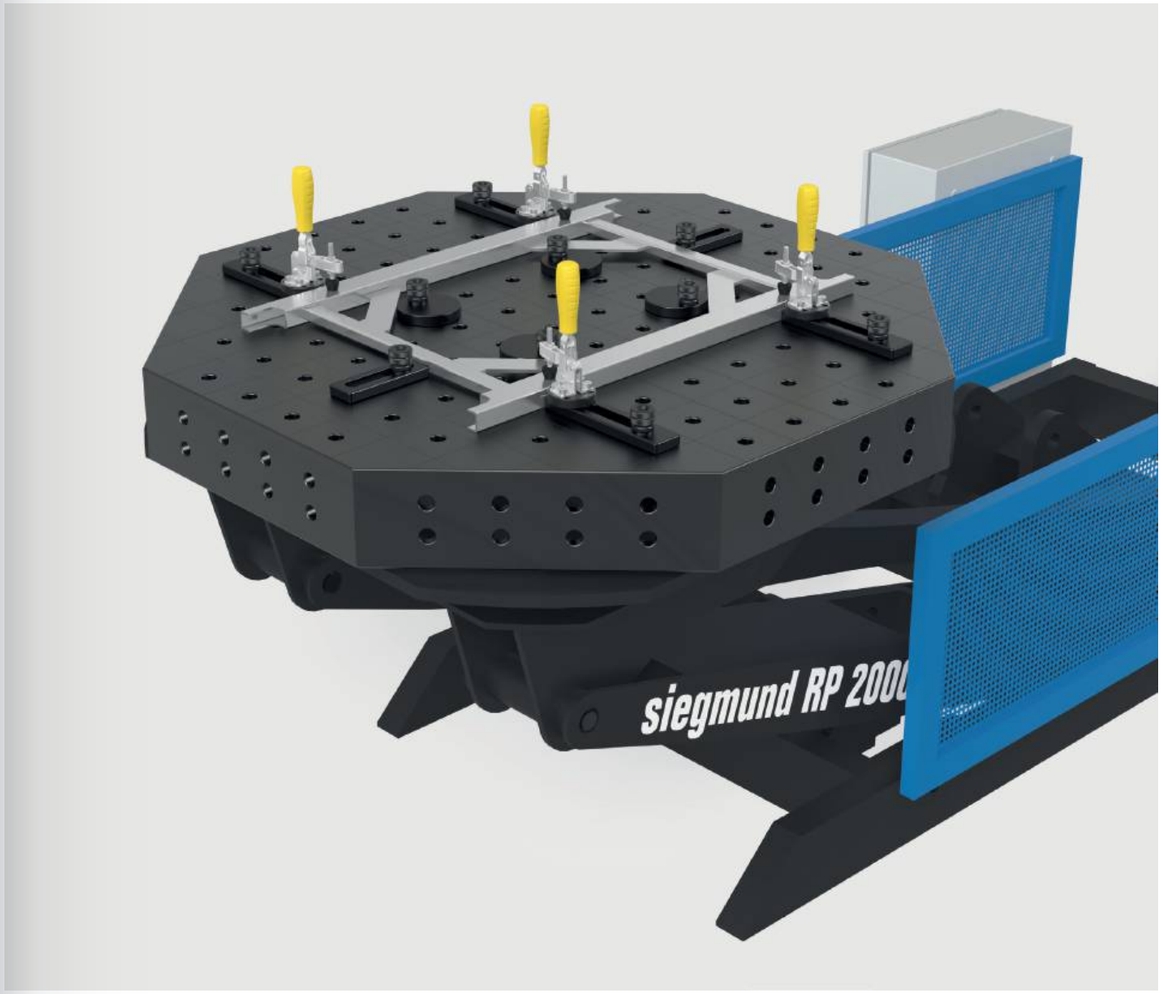

L: Dĺžka, B: Šírka, H: Výška, MS: Hrúbka materiálu, G: Hmotnosť, Ø: Priemer

Excentrický doraz Ø 60 so závitom M10 nitridované
možnosť kombinácie - medzikus, otáčanie bez obmedzení

	MS (d)	Ø	G	
2-220402.N	18 mm	60 mm	0,33 kg	**22 €** •

Excentrický doraz Ø 100 nitridované
použiteľný taktiež ako podpera, otáčanie bez obmedzení

	MS (d)	Ø	G	
2-220403.N	18 mm	100 mm	1,04 kg	**23 €** •

Ďalšie informácie a príslušenstvo pre tieto produkty nájdete online.

www.siegmund.com/
F-stop22

Upínací doraz 4–12 mm nitridované NEW
na upevnenie plechu alebo na podopretie obrobkov, nízky interferenčný obrys, Odstupňovania: 4 mm, 6 mm, 8 mm, 10 mm, 12 mm

	L (a)	B (b)	VB (f)	MS (d)	G	
2-220460.N	200 mm	50 mm	100 mm	18 mm	0,90 kg	**65 €** •

Univerzálny doraz 150 L nitridované
oválny otvor

	L (a)	B (b)	VB (f)	MS (d)	G	
2-220410.N	150 mm	50 mm	100 mm	18 mm	0,67 kg	**31 €** •

Univerzálny doraz 225 L nitridované
kombinácia systémového otvoru a oválneho otvoru, kombinovateľné s prizmami a adaptérmi

	L (a)	B (b)	VB (f)	MS (d)	G	
2-220420.N	225 mm	50 mm	100 mm	18 mm	1,14 kg	**48 €** •

Univerzálny doraz 300 nitridované
kombinácia systémového otvoru a oválneho otvoru

	L (a)	B (b)	VB (f)	MS (d)	G	
2-220426.N	300 mm	50 mm	100 mm	18 mm	1,54 kg	**54 €** •

Univerzálny doraz 500 S nitridované
kombinácia systémového otvoru a oválneho otvoru

	L (a)	B (b)	VB (f)	MS (d)	G	
2-220430.N	500 mm	100 mm	200 mm	18 mm	6,01 kg	**77 €** •

MS: Hrúbka materiálu, G: Hmotnosť, Ø: Priemer, L: Dĺžka, B: Šírka, VB: Nastaviteľný rozsah

Upínací uholník - doraz 175 L nitridované
kombinácia systémového otvoru a oválneho otvoru

	L (a)	B (b)	H (c)	MS (d)	G	
2-220110.N	175 mm	50 mm	175 mm	18 mm	1,65 kg	**72 €** •

Upínací uholník - doraz 175 VL nitridované
so systémovými otvormi, bez oválneho otvoru

	L (a)	B (b)	H (c)	MS (d)	G	
2-220113.N	175 mm	50 mm	175 mm	18 mm	1,96 kg	**64 €** •

Upínací uholník - doraz 175 WL nitridované
oválny otvor, flexibilný v každom smere

	L (a)	B (b)	H (c)	MS (d)	G	
2-220111.N	175 mm	50 mm	175 mm	18 mm	1,57 kg	**72 €** •

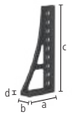

Upínací uholník - doraz 300 G / 500 G nitridované
použiteľné ako rozšírenie stola, materiál: GGG40

		L (a)	B (b)	H (c)	MS (d)	G	
2-220152.N	ľav.	200 mm	75 mm	300 mm	20 mm	5,70 kg	**100 €** •
2-220162.N	ľav.	193 mm	75 mm	500 mm	20 mm	7,80 kg	**131 €** •

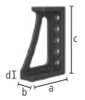

Upínací uholník - doraz 300x195 nitridované
kombinácia systémového otvoru a oválneho otvoru

	L (a)	B (b)	H (c)	MS (d)	G	
2-220116.N	195 mm	75 mm	300 mm	20 mm	6,74 kg	**85 €** •

Upínací uholník - doraz 300 GK nitridované
použiteľné ako rozšírenie stola, pre ťažké komponenty, materiál: GGG40, odporúčame objednávky v pároch

		L (a)	B (b)	H (c)	MS (d)	G	
2-220124.N	ľav.	280 mm	95 mm	300 mm	20 mm	11,50 kg	**177 €** •
2-220126.N	prav.	280 mm	95 mm	300 mm	20 mm	11,50 kg	**177 €** •

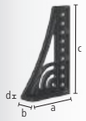

Upínací uholník - doraz 500 G s nastaviteľným uhlom rotácie nitridované
použiteľné ako rozšírenie stola, materiál: GGG40, odporúčame objednávky v pároch

		L (a)	B (b)	H (c)	MS (d)	G	
2-220164.N	ľav.	276 mm	95 mm	500 mm	20 mm	11,60 kg	**191 €** •
2-220165.N	prav.	276 mm	95 mm	500 mm	20 mm	11,60 kg	**191 €** •

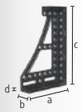

Upínací uholník - doraz 600 GK / 800 GK nitridované
použiteľné ako rozšírenie stola, pre ťažké komponenty, materiál: GGG40, odporúčame objednávky v pároch

		L (a)	B (b)	H (c)	MS (d)	G	
2-220134.N	ľav.	373 mm	95 mm	600 mm	20 mm	21,80 kg	**274 €** •
2-220136.N	prav.	373 mm	95 mm	600 mm	20 mm	21,80 kg	**274 €** •
2-220144.N	ľav.	373 mm	95 mm	800 mm	20 mm	25,80 kg	**390 €** •
2-220146.N	prav.	373 mm	95 mm	800 mm	20 mm	25,80 kg	**390 €** •

Rohový nadstavec malý liatina nitridované
diagonálne predĺženie stola v uhle 45°, materiál: GGG40

	L (a)	B (b)	H (c)	G	
2-220190.N	200 mm	150 mm	115 mm	10 kg	**228 €** •

Univerzálny uholník hydromechanický čiernené
plynulé nastavenie 0-225°, zodpovedajúci šesťhranný kľúč 14 (280854) nie je súčasťou dodávky

	SL (e)	G	
2-220171	475 mm	23 kg	**558 €** •

U-profil 200x150 plazmanitridovaný
na spojenie stolov (so spojovacím čapom 220563), ako nadstavec na stôl a zvislá nadstavba, od 500 mm s montážnymi otvormi pre nohy, od 1000 mm nevyhnutné použiť nohu ako podperu

	L (a)	B (b)	H (c)	MS (d)	G	
2-220350.P	200 mm	200 mm	150 mm	18 mm	19 kg	**355 €** •
2-220360.P	500 mm	200 mm	150 mm	18 mm	43 kg	**473 €** •
2-220370.P	1000 mm	200 mm	150 mm	18 mm	75 kg	**774 €** •
2-220380.P	1500 mm	200 mm	150 mm	18 mm	107 kg	**1.041 €** •
2-220390.P	2000 mm	200 mm	150 mm	18 mm	141 kg	**1.336 €** •

Ďalšie informácie a príslušenstvo pre tieto produkty nájdete online.

www.siegmund.com/
F-square22

L: Dĺžka, B: Šírka, H: Výška, MS: Hrúbka materiálu, G: Hmotnosť, SL: Dĺžka strany

Hliníkový profil štvorcový

- Rýchla príprava na použitie vďaka upínacím doskám vpredu
- Flexibilné možnosti montáže vďaka integrovanej šesťhrannej drážke
- Ľahký dizajn pre jednoduchú manipuláciu
- Ideálne ako predĺženie stola alebo dodatočná vertikálna upínacia plocha
- Optimalizované náklady vďaka integrovaným komponentom

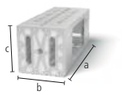

Hliníkový profil štvorcový 500x200x200 so šesťhrannou drážkou
Upínacia platňa na oboch koncoch, so šesťhrannou drážkou HX14, ako predĺženie stola alebo vertikálna upínacia plocha, od 1000 mm nevyhnutné použiť nohu ako podperu (vyžaduje sa 2x Redukčné Puzdro 000542), Tolerancia rovinnosti < 0,9 mm / 1000 mm

AL 22

	L (a)	B (b)	H (c)	G	
4-AQ22HX500	500 mm	200 mm	200 mm	9,30 kg	**219 €** •
4-AQ22HX800	800 mm	200 mm	200 mm	13,30 kg	**310 €** •
4-AQ22HX1000	1000 mm	200 mm	200 mm	16,30 kg	**371 €** •
4-AQ22HX1200	1200 mm	200 mm	200 mm	18,60 kg	**432 €** •
4-AQ22HX1500	1500 mm	200 mm	200 mm	21 kg	**523 €** •
4-AQ22HX2000	2000 mm	200 mm	200 mm	29,90 kg	**676 €** •

Posuvné bloky

Posuvný blok HX14 Standard nitridované
so závitom M12, pripevnenie príslušenstva skrutkou M12, vložte do požadovanej polohy tak, že ho zasuniete do drážky zboku

B 28

	L (a)	B (b)	H (c)	G	
2-HN280547	25 mm	30 mm	14 mm	0,06 kg	**7 €** •

Posuvný blok HX14 otočné nitridované
pripevnenie príslušenstva skrutkou M12, umožňuje umiestnenie do drážky zhora, upevnenie v drážke pri otáčaní v smere uťahovania skrutky

B 28

	L (a)	B (b)	H (c)	G	
2-HN280547.1	40 mm	30 mm	14 mm	0,04 kg	**9 €** •

Posuvný blok HX14 dlhý nitridované
so závitom M12

B 28

	L (a)	B (b)	H (c)	G	
2-HN280547.2	40 mm	30 mm	14 mm	0,08 kg	**9 €** •

Ďalšie informácie a príslušenstvo pre tieto produkty nájdete online.

www.siegmund.com/
F-profile

Hliníkový profil

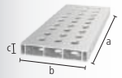

Hliníkový profil 200x36 mm (raster 50 mm)
Verzia s plnohodnotnou mriežkou s mnohými možnosťami upínania, Vyžaduje upínací čap bez drážky pre tri diely, ako predĺženie stola alebo vertikálna upínacia plocha, od 1000 mm nevyhnutné použiť nohu ako podperu (vyžaduje sa 2x Redukčné Puzdro 000542)

AL 22

	L (a)	B (b)	H (c)	G	
4-AR22014050.V	500 mm	200 mm	36 mm	2,57 kg	**43 €** •
4-AR22014080.V	800 mm	200 mm	36 mm	4,09 kg	**64 €** •
4-AR22014100.V	1000 mm	200 mm	36 mm	5,30 kg	**76 €** •
4-AR22014120.V	1200 mm	200 mm	36 mm	6,11 kg	**92 €** •
4-AR22014150.V	1500 mm	200 mm	36 mm	7,62 kg	**122 €** •
4-AR22014200.V	2000 mm	200 mm	36 mm	10,14 kg	**152 €** •

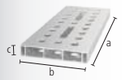

Hliníkový profil 200x36 mm (raster 50 mm s oválnym otvorom)
Variabilné upnutie, možné aj pod uhlom, Vyžaduje upínací čap bez drážky pre tri diely, ako predĺženie stola alebo vertikálna upínacia plocha, od 1000 mm nevyhnutné použiť nohu ako podperu (vyžaduje sa 2x Redukčné Puzdro 000542)

AL 22

	L (a)	B (b)	H (c)	G	
4-AR22014050.VL	500 mm	200 mm	36 mm	2,53 kg	**48 €** •
4-AR22014080.VL	800 mm	200 mm	36 mm	4 kg	**74 €** •
4-AR22014100.VL	1000 mm	200 mm	36 mm	4,99 kg	**86 €** •
4-AR22014120.VL	1200 mm	200 mm	36 mm	5,97 kg	**106 €** •
4-AR22014150.VL	1500 mm	200 mm	36 mm	7,47 kg	**138 €** •
4-AR22014200.VL	2000 mm	200 mm	36 mm	9,93 kg	**173 €** •

Príslušenstvo

Adaptér pre skrutkové upínače nitridované
na použitie skrutkových upínačov v hliníkových profiloch, pre skrutkový upínač: 220610.1, 220630.1, 220615.1

BAR N 22

		L (a)	Ø	G	
2-AP220605.N	basic	63 mm	35 mm	0,27 kg	**13 €** •
2-AP220602.N	pre 2 diely	81 mm	35 mm	0,32 kg	**15 €** •

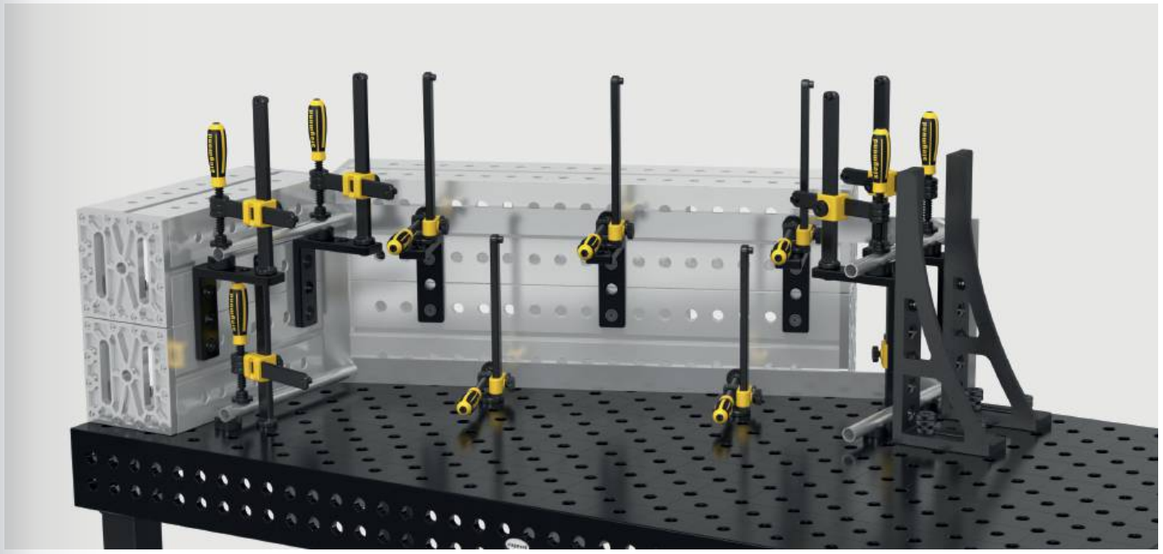

L: Dĺžka, B: Šírka, H: Výška, G: Hmotnosť, Ø: Priemer

Plošný upínací čap čiernené

220590: Upínací rozsah cca. 33-39 mm, 220590.3: Upínací rozsah cca. 51-57 mm, 220590.4: Upínací rozsah cca. 69-75 mm, odporúčané na upínanie hliníkových profilov, NEMÔŽE sa používať na spájanie stolov a U-profilov

B 22

		L (a)	SK	ZK1	ZK	AM1	AM	G	
2-220590	pre 2 diely	84 mm	150 kN	3 kN	10 kN	15 Nm	25 Nm	0,33 kg	**48 €** •
2-220590.3	pre 3 diely	102 mm	150 kN	3 kN	10 kN	15 Nm	25 Nm	0,38 kg	**53 €** •
2-220590.4	pre 4 diely	120 mm	150 kN	3 kN	10 kN	15 Nm	25 Nm	0,43 kg	**58 €** •

Plošný upínací zapustený čap čiernené

zapustené spojenie komponentov, 220595: Upínací rozsah cca. 33-39 mm, 220595.3: Upínací rozsah cca. 51-57 mm, 220595.4: Upínací rozsah cca. 69-75 mm, nie je vhodné pre oválne otvory, NEMÔŽE sa používať na spájanie stolov a U-profilov

B 22

		L (a)	SK	ZK1	ZK	AM1	AM	G	
2-220595	pre 2 diely	49 mm	130 kN	3 kN	6 kN	15 Nm	25 Nm	0,12 kg	**39 €** •
2-220595.3	pre 3 diely	67 mm	130 kN	3 kN	6 kN	15 Nm	25 Nm	0,18 kg	**44 €** •
2-220595.4	pre 4 diely	85 mm	130 kN	3 kN	6 kN	15 Nm	25 Nm	0,23 kg	**48 €** •

Rýchloupínací čap bez drážky čiernené

bez drážky pre O-krúžok pre hladký povrch, NEMÔŽE sa používať na spájanie stolov a U-profilov

B 22

		L (a)	SK	ZK	AM1	AM	G	
2-220511	pre 2 diely	83 mm	130 kN	15 kN	6 Nm	15 Nm	0,27 kg	**40 €** •
2-220513	pre 3 diely	101 mm	130 kN	15 kN	6 Nm	15 Nm	0,32 kg	**51 €** •
2-220515	pre 4 diely	119 mm	130 kN	15 kN	6 Nm	15 Nm	0,37 kg	**61 €** •

Čap so zápustnou hlavou bez drážky čiernené

zapustené spojenie komponentov, iba na upínanie hliníkových profilov, hliníkové diely dotiahnite iba rukou

B 22

		L (a)	SK	ZK	AM1	G	
2-AP220528	pre 2 diely	50 mm	130 kN	2 kN	6 Nm	0,13 kg	**31 €** •
2-AP220529	pre 3 diely	68 mm	130 kN	2 kN	6 Nm	0,18 kg	**37 €** •
2-AP220530	pre 4 diely	86 mm	130 kN	2 kN	6 Nm	0,23 kg	**43 €** •

Čap so zápustnou hlavou čiernené

zapustené spojenie komponentov, NEMÔŽE sa používať na spájanie stolov a U-profilov, nie je vhodné pre hliníkové profily, nie je vhodné pre oválne otvory

B 22

		L (a)	SK	ZK	AM	G	
2-220528	pre 2 diely	49 mm	130 kN	6 kN	15 Nm	0,12 kg	**37 €** •
2-220529	pre 3 diely	67 mm	130 kN	6 kN	15 Nm	0,16 kg	**43 €** •

Spojovací čap s prírubou čiernené

na spojenie stolov, U-profilov a hliníkových profilov, vhodné pre oválne otvory, pevné dlhodobé spojenie

B 22

		L (a)	SK	ZK	AM1	AM	G	
2-220583	pre 2 diely	55 mm	130 kN	15 kN	30 Nm	35 Nm	0,20 kg	**21 €** •
2-220584	pre 3 diely	73 mm	130 kN	15 kN	30 Nm	35 Nm	0,27 kg	**26 €** •
2-220585	pre 4 diely	91 mm	130 kN	15 kN	30 Nm	35 Nm	0,30 kg	**32 €** •

Ďalšie informácie a príslušenstvo pre tieto produkty nájdete online.

www.siegmund.com/
F-bolt22

Nízkoprofilový upínací čap bez drážky čiernené

minimálny výčnelok, NEMÔŽE sa používať na spájanie stolov a U-profilov, vhodné pre hliníkové profily, vhodné pre oválne otvory

B 22

		L (a)	SK	ZK	AM1	AM	G	
2-220524	pre 2 diely	57 mm	130 kN	15 kN	6 Nm	15 Nm	0,16 kg	**37 €** •
2-220525	pre 3 diely	75 mm	130 kN	15 kN	6 Nm	15 Nm	0,20 kg	**43 €** •

Rýchloupínací čap nastaviteľný bez drážky čiernené

220571: Upínací rozsah cca. 18-36 mm, 220573: Upínací rozsah cca. 36-54 mm, upínanie profilov rezaných laserom na mieru, vhodné pre hliníkové profily, hliníkové diely dotiahnite iba rukou, NEMÔŽE sa používať na spájanie stolov a U-profilov

100 B 22

		L (a)	SK	ZK	AM1	AM	G	
2-220571	pre 2 diely	95 mm	130 kN	15 kN	6 Nm	15 Nm	0,40 kg	**46 €** •
2-220573	pre 3 diely	113 mm	130 kN	15 kN	6 Nm	15 Nm	0,46 kg	**55 €** •

Univerzálny čap Comfort čiernené

220532: Upínací rozsah cca. 33-39 mm, 220533: Upínací rozsah cca. 51-57 mm, NEMÔŽE sa používať na spájanie stolov a U-profilov

B 22

		L (a)	SK	ZK	AM1	AM	G	
2-220532	pre 2 diely	93 mm	150 kN	15 kN	6 Nm	15 Nm	0,35 kg	**44 €** •
2-220533	pre 3 diely	111 mm	130 kN	15 kN	6 Nm	15 Nm	0,41 kg	**49 €** •

Spojovací čap XL čiernené

na spájanie stolov a U-profilov, nie je vhodné pre hliníkové profily, nie je vhodné pre oválne otvory, pevné dlhodobé spojenie, tvrdené

B 22

		L (a)	SK	ZK	AM	G	
2-220563	pre 2 diely	58 mm	120 kN	15 kN	215 Nm	0,17 kg	**19 €** •

Magnetický upínací čap Hliník

upínanie bez použitia nástrojov, vhodné pre časti citlivé na tlak alebo tam, kde nie je možné pritlačenie dielu

AL 22

	HK	L (a)	SF	G	
2-220740	0,14 kN	60 mm	18 mm	0,06 kg	**20 €** •

Vyhotovenie: pre 2 diely / pre 3 diely / pre 4 diely

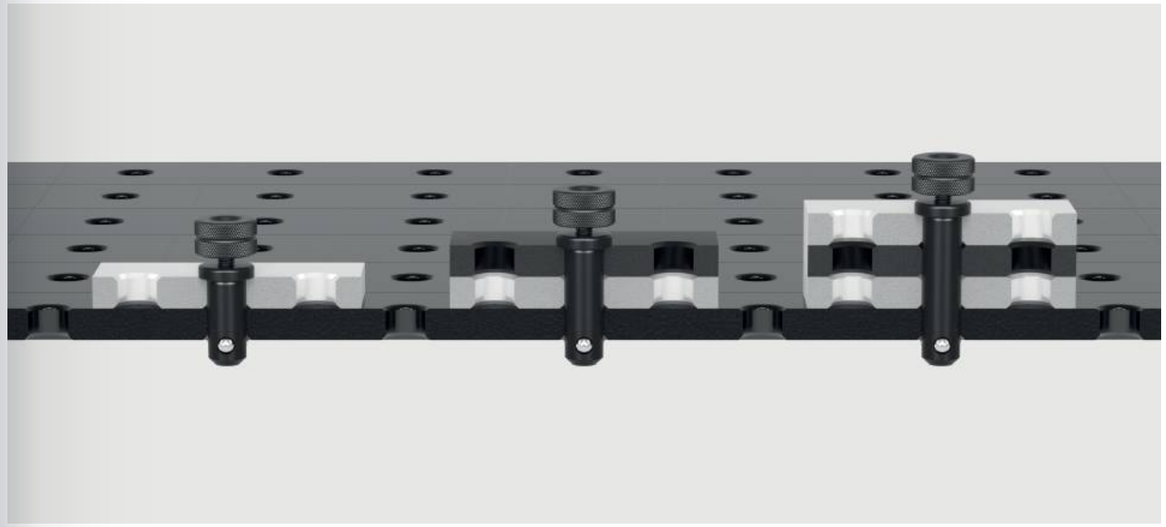

L: Dĺžka, G: Hmotnosť, SK: Pevnosť v šmyku (na strih), AM: Uťahovací moment Oceľ, AM1: Uťahovací moment Hliník, upínací moment závisí od materiálu, ZK: Pevnosť v ťahu Oceľ, ZK1: Pevnosť v ťahu Hliník, SF: Dĺžka mag. časti, HK: max. prídržná sila

Professional skrutkový upínač čiernené / nitridované
vymeniteľná prizma, Priemer gule skrutky 10 mm, Trapézový závit vretena 16x4 mm, Zosilnené vertikálne rameno

BAR N B 22

	SP	B (b)	H (c)	G	
2-220610.1	3,50 kN	220 mm	300 mm	2,65 kg	**62 €** •

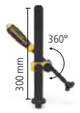

Professional skrutkový upínač 45°/90° nitridované
vymeniteľná prizma, Priemer gule skrutky 10 mm, Trapézový závit vretena 16x4 mm, plynulo otočný od 0° do 360°, Zosilnené vertikálne rameno

BAR N 22

	SP	H (c)	G	
2-220630.1	3,50 kN	300 mm	2,12 kg	**58 €** •

Professional rýchloupínač čiernené / nitridované
Zosilnené vertikálne rameno

BAR N B 22

	SP	B (b)	H (c)	G	
2-220615.1	3,50 kN	225 mm	300 mm	2,36 kg	**94 €** •

Rúrkový upínač Universal čiernené / nitridované
vymeniteľná prizma, Priemer gule skrutky 10 mm, Trapézový závit vretena 16x4 mm, upnutie v uhle +/- 42°, upínanie pomocou nastavovacieho krúžku

BAR N B 22

	SP	B (b)	H (c)	G	
2-220604.1	1,40 kN	265 mm	210 mm	1,87 kg	**68 €** •

Upínač s ohnutým rúrkovým ramenom nitridované
NEW

vymeniteľná prizma, Priemer gule skrutky 10 mm, Trapézový závit vretena 16x4 mm, upínanie pomocou nastavovacieho krúžku, Kompaktný dizajn s minimálnym interferenčným obrysom, Cenovo výhodná alternatíva ku konvenčným upínačom

BAR N 22

	SP	B (b)	H (c)	G	
2-220626.N	2 kN	160 mm	350 mm	1,20 kg	**39 €** •

Duo prizma Ø 40
pre skrutky s priemerom gule 10 mm

		H (c)	Ø	G	
2-220650	22 B	27 mm	40 mm	0,13 kg	**16 €** •
2-220650.A	22 AL	27 mm	40 mm	0,05 kg	**18 €** •
2-220650.PA	22 PA	27 mm	40 mm	0,02 kg	**17 €** •

Prizma pre skrutkový upínač
pre skrutky s priemerom gule 10 mm, kompatibilné s 22 mm otvormi a upínačmi

		H (c)	Ø	G	
2-220657.1	22 B	20 mm	40 mm	0,09 kg	**9 €** •
2-220658.E	22 E	20 mm	40 mm	0,09 kg	**13 €** •
2-220659.PA	22 PA	20 mm	40 mm	0,01 kg	**8 €** •

Puzdro so závitom čiernené
pre 220610.1, trapézový závit 16x4 mm pre System 22 skrutkový upínač, použiteľné v každom systémovom otvore

B 22

	H (c)	Ø	G	
2-220618	22 mm	24 mm	0,03 kg	**7 €** •

Rýchloupínače 100
Dĺžka upínacieho ramena 100 mm, Upínací rozsah 0-100 mm, Montáž do systémových otvorov

22

	L (a)	B (b)	H (c)	G	
2-220706	340 mm	30 mm	150 mm	1,10 kg	**64 €** •

Rýchloupínače 160
Dĺžka upínacieho ramena 160 mm, Upínací rozsah 0-140 mm, Montáž do systémových otvorov

22

	L (a)	B (b)	H (c)	G	
2-220707	360 mm	30 mm	150 mm	1,20 kg	**64 €** •

Vertikálny upínač 1800 s adaptérom
Adaptér CS220715.4, pre systémový otvor 22 mm

22

	SP	G	Špeciálna cena	
4-CS220790	1,80 kN	0,89 kg	**48 €**	•
			namiesto 52 €	

Vertikálny upínač 2200 s adaptérom
Adaptér CS220715.4, pre systémový otvor 22 mm

22

	SP	G	Špeciálna cena	
4-CS220791	2,20 kN	1,16 kg	**52 €**	•
			namiesto 55 €	

Horizontálny upínač 1800 s adaptérom
Adaptér CS220715.4, pre systémový otvor 22 mm

22

	SP	G	Špeciálna cena	
4-CS220794	1,80 kN	0,89 kg	**46 €**	•
			namiesto 49 €	

Horizontálny upínač 3000 s adaptérom
Adaptér CS220715.4, pre systémový otvor 22 mm

22

	SP	G	Špeciálna cena	
4-CS220795	3 kN	1,19 kg	**53 €**	•
			namiesto 56 €	

Priamočiary rýchloupínač 2500 s adaptérom
Adaptér CS220715.4, pre systémový otvor 22 mm

22

	SP	G	Špeciálna cena	
4-CS220792	2,50 kN	0,97 kg	**59 €**	•
			namiesto 63 €	

Priamočiary rýchloupínač 4000 s adaptérom
Adaptér CS220715.4, pre systémový otvor 22 mm

22

	SP	G	Špeciálna cena	
4-CS220793	4 kN	1,46 kg	**74 €**	•
			namiesto 79 €	

Ďalšie informácie a príslušenstvo pre tieto produkty nájdete online.

www.siegmund.com/
F-clamp22

B: Šírka, H: Výška, G: Hmotnosť, SP: max. upínacia sila, Ø: Priemer, L: Dĺžka

Prizma Ø 50 135° s prírubou
závit M10 pre rozšírenie napr. prizmou 220649, pre rúry do Ø 80 mm

		H (c)	Ø	G	
2-220648.1	22 B	20 mm	50 mm	0,26 kg	**28 €** •
2-220648.1.A	22 AL	20 mm	50 mm	0,16 kg	**33 €** •
2-220648.1.PA	22 PA	20 mm	50 mm	0,08 kg	**36 €** •

Vario prizma Ø 50 90° / 120° s prírubou
závit M10 pre rozšírenie napr. prizmou 220649, pre okrúhle a hranaté rúry do Ø 50 mm

		H (c)	Ø	G	
2-220645.1	22 B	20 mm	50 mm	0,30 kg	**38 €** •
2-220645.1.A	22 AL	20 mm	50 mm	0,15 kg	**38 €** •
2-220645.1.PA	22 PA	20 mm	50 mm	0,08 kg	**38 €** •

Prizma Ø 60 135° s prírubou čiernené
závit M10 pre rozšírenie napr. prizmou 220649, pre rúry do Ø 80 mm

		H (c)	Ø	G	
2-220651.1	22 B	30 mm	60 mm	0,58 kg	**31 €** •
2-220651.1.A	22 AL	30 mm	60 mm	0,32 kg	**36 €** •
2-220651.1.PA	22 PA	30 mm	60 mm	0,13 kg	**38 €** •

Prizma Ø 80 90° s prírubou
závit M10 pre rozšírenie napr. prizmou 220649, pre okrúhle a hranaté rúry do Ø 100 mm

		H (c)	Ø	G	
2-220647.1	22 B	40 mm	80 mm	1,07 kg	**38 €** •
2-220647.1.A	22 AL	40 mm	80 mm	0,57 kg	**44 €** •
2-220647.1.PA	22 PA	40 mm	80 mm	0,20 kg	**46 €** •

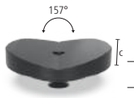

Prizma Ø 120 157° s prírubou
závit M10 pre rozšírenie napr. prizmou 220649, pre rúry do Ø 400 mm

		H (c)	Ø	G	
2-220652.1	22 B	30 mm	120 mm	1,74 kg	**49 €** •
2-220652.1.A	22 AL	30 mm	120 mm	0,91 kg	**64 €** •
2-220652.1.PA	22 PA	30 mm	120 mm	0,30 kg	**69 €** •

Závitová podpera Ø 80 čiernené
nastavenie výšky v rozmedzí 75-110 mm, kombinovateľné s podpernou sadou 220821 a predĺženiami priziem

B 22

	H (c)	Ø	G	
2-220822	75-110 mm	80 mm	2,44 kg	**59 €** •

Výškovo nastaviteľná podpera so stupnicou čiernené
vrát. Sady skrutiek, nastaviteľná výška medzi 20-105 mm, špeciálna skrutka na spojenie s prizmami

100 B 22

	H (c)	Ø	G	
2-220824	134 mm	45 mm	0,52 kg	**46 €** •

Nadstavec prizmy / golier / príruba so zápustnou skrutkou čiernené
na montáž priziem do systémových otvorov

B 22

	L (a)	Ø	G	
2-220669	12 mm	22 mm	0,04 kg	**7 €** •

Set podpier 11-dielny čiernené
kompenzácia výškového rozdielu 1-100 mm, so závitom M10

B 22

	H (c)	Ø	G	
2-220821	125 mm	50 mm	2,01 kg	**48 €** •

Polohovací čap čiernené
variabilná nosná plocha, so závitom M10

B 22

	H (c)	Ø	G	
2-220821.1	125 mm	50 mm	0,39 kg	**24 €** •

Sada vymedzovacích krúžkov
odstupňovanie krúžkov: 1 / 2 / 3 / 4 / 5 / 10 / 20 / 40 / 50 mm vrátane 1/10" (2,54 mm)

22

	Ø	G	
2-220821.2	50 mm	1,62 kg	**24 €** •

Nadstavec prizmy čiernené
kompatibilné s prizmami, podpernou sadou 220821 a skrutkovou podperou 220822

B 22

	L (a)	Ø	G	
2-220649	25 mm	22 mm	0,07 kg	**9 €** •
2-220649.1	50 mm	22 mm	0,14 kg	**17 €** •
2-220649.2	100 mm	22 mm	0,28 kg	**21 €** •
2-220649.3	150 mm	22 mm	0,42 kg	**24 €** •

Ďalšie informácie a príslušenstvo pre tieto produkty nájdete online.

www.siegmund.com/
F-prism22

H: Výška, G: Hmotnosť, Ø: Priemer, L: Dĺžka

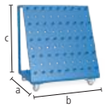

Vozík na náradie práškový nástrek
Max. celková nosnosť 240 kg

22

	L (a)	B (b)	H (c)	G	
2-220910	650 mm	900 mm	1020 mm	50 kg	**720 €** •

Ochranná stena
montáž pomocou 2 čapov (16: 000520, 22: 002822, 28: 280511), povrch nie je odolný proti poškriabaniu, farebné variácie na požiadanie zákazníka za príplatok

16 22 28

	L (a)	B (b)	H (c)	G	
2-280980	1600 mm	50 mm	800 mm	23 kg	**194 €** •

Kefka Ø 24 s ochrannou čiapočkou
na čistenie otvorov

22

	Ø	G	
2-220820	24 mm	0,06 kg	**18 €** •

Kefka Ø 24 na čistenie / 10 ks v balení
na čistenie otvorov

22

	Ø	G	
2-220820.10	24 mm	0,06 kg	**58 €** •

Kľúč na vnútorný šesťhran Veľkosť 5
žltý

22

	G	
2-220852	0,09 kg	**15 €** •

Držiak horáku čiernené
možno umiestniť do otvoru

B 22

	H (c)	G	
2-220920	200 mm	0,36 kg	**24 €** •

Uzemnenie Comfort
zaručuje 100% kontakt so zváracím stolom, Montáž do systémových otvorov, Zaťaženie do 500 A, Prierez kábla 70-95 mm²

16 22 28

	G	
2-000810	0,66 kg	**46 €** •

Zdvíhacie oko
pre bezpečnú prepravu Siegmund zváracích stolov a U-profilov, Na upevnenie: System 28: 4x 280511, System 22: 4x 002822, Zaťaženie: 3000 kg (axiálne zaťaženie)

22 28

	L (a)	B (b)	H (c)	G	
2-280836	157 mm	157 mm	147 mm	6 kg	**100 €** •

Ďalšie informácie a príslušenstvo pre tieto produkty nájdete online.

www.siegmund.com/
F-accessories22

L: Dĺžka, B: Šírka, H: Výška, G: Hmotnosť, Ø: Priemer

Professional 750 / Extreme 8.7

Sub Table Box uzamykateľné
práškový nástrek, Ukladací priestor v zváracom stole, 360 mm priestor pre zásuvky, uzamykateľné, vrátane dvoch kľúčov

22

	L (a)	B (b)	H (c)	TF	G	
2-220990	630 mm	485 mm	430 mm	100 kg	30 kg	**351 €** •

Set Sub Table Box uzamykateľné vrátane 2 zásuviek
vrátane zásuvky (2x 004230), práškový nástrek, Ukladací priestor v zváracom stole, uzamykateľné, vrátane dvoch kľúčov, dodávané vopred zmontované, dĺžka výsuvu zásuvky 500 mm

22

	L (a)	B (b)	H (c)	TF	G	Špeciálna cena
2-220990.1	630 mm	485 mm	430 mm	100 kg	44 kg	**498 €** •
						namiesto 504 €

Set Sub Table Box uzamykateľné vrátane 3 zásuviek
vrátane zásuvky (1x 004220, 1x 004225, 1x 004230), práškový nástrek, Ukladací priestor v zváracom stole, uzamykateľné, vrátane dvoch kľúčov, dodávané vopred zmontované, dĺžka výsuvu zásuvky 500 mm

22

	L (a)	B (b)	H (c)	TF	G	Špeciálna cena
2-220990.2	630 mm	485 mm	430 mm	100 kg	49 kg	**546 €** •
						namiesto 560 €

Extreme 8.7 PLUS

Sub Table Box uzamykateľné pre stôl PLUS
práškový nástrek, Ukladací priestor v zváracom stole, 360 mm priestor pre zásuvky, uzamykateľné, vrátane dvoch kľúčov

22

	L (a)	B (b)	H (c)	TF	G	
2-222990	630 mm	485 mm	430 mm	100 kg	29,90 kg	**351 €** •

Set Sub Table Box uzamykateľné pre stôl PLUS vrátane 2 zásuviek
vrátane zásuvky (2x 004230), práškový nástrek, Ukladací priestor v zváracom stole, uzamykateľné, vrátane dvoch kľúčov, dodávané vopred zmontované, dĺžka výsuvu zásuvky 500 mm

22

	L (a)	B (b)	H (c)	TF	G	Špeciálna cena
2-222990.1	630 mm	485 mm	430 mm	100 kg	43,90 kg	**498 €** •
						namiesto 504 €

Set Sub Table Box uzamykateľné pre stôl PLUS vrátane 3 zásuviek
vrátane zásuvky (1x 004220, 1x 004225, 1x 004230), práškový nástrek, Ukladací priestor v zváracom stole, uzamykateľné, vrátane dvoch kľúčov, dodávané vopred zmontované, dĺžka výsuvu zásuvky 500 mm

22

	L (a)	B (b)	H (c)	TF	G	Špeciálna cena
2-222990.2	630 mm	485 mm	430 mm	100 kg	48,90 kg	**546 €** •
						namiesto 560 €

Ďalšie informácie a príslušenstvo pre tieto produkty nájdete online.

www.siegmund.com/
F-stbox

Konfigurácia

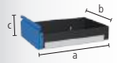

Zásuvka s vedením
práškový nástrek, možné kedykoľvek doplniť, pre Sub Table Box, pre Workstation 0806 / 1208 / 1212 s bočnými stenami

16 22 28

	L (a)	B (b)	H (c)	TF	G	
2-004220	590 mm	400 mm	60 mm	50 kg	5,50 kg	**63 €** •
2-004225	590 mm	400 mm	120 mm	50 kg	6,50 kg	**70 €** •
2-004230	590 mm	400 mm	180 mm	50 kg	7 kg	**77 €** •
2-004235	590 mm	400 mm	240 mm	50 kg	7,50 kg	**84 €** •

L: Dĺžka, B: Šírka, H: Výška, G: Hmotnosť, TF: Zaťaženie

Zverák 125

Siegmund zverák 125
Upevnenie pod uhlom 45° alebo 90°, Šírka čeľuste 125 mm, Zdvih otvorenia 125 mm, Montáž: System 16: 2x 160511 + 2x 000546, System 22: 2x 220513 + 2x 000544, System 28: 2x 280511

16 22 28

	SP	G	
2-004320	30 kN	17,50 kg	**242 €** •

Sada krytov čeľustí zveráka 125 vrátane vaku
obsah dodávky: 2x Vlákno, 2x Guma, 2x Hliník neutral, 2x Hliníkové prizmy

16 22 28

		G	
2-004325		0,85 kg	**54 €** •

Set Siegmund zverák 125 System 22
Upevnenie pod uhlom 45° alebo 90°, Šírka čeľuste 125 mm, Zdvih otvorenia 125 mm, obsah dodávky: 1x Zverák 004320, 2x Čap 220513, 2x Redukčné puzdro 000544, 1x Sada krytov čeľustí zveráka 004325

22

	SP	G	
2-224320	30 kN	19,19 kg	**396 €** •

Zverák 150

Siegmund zverák 150
Upevnenie pod uhlom 45° alebo 90°, Šírka čeľuste 150 mm, Zdvih otvorenia 150 mm, Montáž: System 16: 2x 160511 + 2x 000546, System 22: 2x 220513 + 2x 000544, System 28: 2x 280511

16 22 28

	SP	G	
2-004330	40 kN	24 kg	**314 €** •

Sada krytov čeľustí zveráka 150 vrátane vaku
obsah dodávky: 2x Vlákno, 2x Guma, 2x Hliník neutral, 2x Hliníkové prizmy

16 22 28

		G	
2-004335		1 kg	**61 €** •

Set Siegmund zverák 150 System 22
Upevnenie pod uhlom 45° alebo 90°, Šírka čeľuste 150 mm, Zdvih otvorenia 150 mm, obsah dodávky: 1x Zverák 004330, 2x Čap 220513, 2x Redukčné puzdro 000544, 1x Sada krytov čeľustí zveráka 004335

22

	SP	G	
2-224330	40 kN	25,84 kg	**470 €** •

Ďalšie informácie a príslušenstvo pre tieto produkty nájdete online.

www.siegmund.com/
F-benchvice

Kryty čeľustí zveráka

Základné telo krytov čeľustí zveráka tvoria pevné hliníkové profily. Integrované magnety v profiloch držia kryty spoľahlivo na zveráku a umožňujú rýchlu a jednoduchú výmenu v závislosti od obrobku alebo kroku spracovania. Napriek veľmi vysokej magnetickej sile sa obrobky nemagnetizujú. Kryty čeľustí zveráka sú uhlovo a paralelne navrhnuté tak, aby sa zachovala vysoká presnosť zveráka Siegmund.

Sada krytov čeľustí zveráka

2x Vlákno: vhodný na jemne frézované, jemne hobľované, brúsené alebo leštené povrchy, 2x Guma: vhodné na drevené a plastové diely, 2x Hliník neutral: bezpečné upnutie hrubo až stredne jemne opracovaných obrobkov vďaka drážkam, 2x Hliníkové prizmy: Upínanie okrúhlych alebo oválnych obrobkov pomocou priziem

G: Hmotnosť, SP: max. upínacia sila

Rovnací a upínací lis System 22

sila tlaku 2,5 t, celkový zdvih 60 mm, pracovná sila 330 N, Zdvih na zdvih čerpadla 4,6 mm, S prepúšťacím ventilom, fixácia je nutná vždy na dvoch miestach

22

	G	
2-220780	6,70 kg	**1.073 €** •

Špeciálny uhlový System 22

ako predĺženie a vertikálna fixácia lisu

22

	L (a)	B (b)	H (c)	G	
2-220702	195 mm	60 mm	60 mm	1,66 kg	**72 €** •

Ťahací diel

000701.AL: odporúčané pre prácu s oceľou, 000701.PA: odporúčané pre aplikácie s nehrdzavejúcou oceľou

		H (c)	Ø	G	
2-000701.AL	28 22 16 AL	15 mm	55 mm	0,08 kg	**22 €** •
2-000701.PA	28 22 16 PA	15 mm	55 mm	0,03 kg	**18 €** •

Stamp 90° s predlžovacou rúrou

na lisovanie v rohoch bez poškodenia zvarového švu

16 22 28

	L (a)	B (b)	H (c)	G	
2-000706	168 mm	50 mm	50 mm	0,82 kg	**94 €** •

Adaptér potrubia POM-C

na vyrovnávanie rúr, pre rúry Ø 21,4 mm: 000703.1, pre rúry Ø 26,9 mm: 000703.4, pre rúry Ø 33,7 mm: 000703.2, pre rúry Ø 42,4 mm: 000703.3, pre rúry Ø 48,3 mm: 000703.5

16 22 28

	L (a)	Ø	G	
2-000703.1	35 mm	55 mm	0,08 kg	**21 €** •
2-000703.4	35 mm	55 mm	0,08 kg	**21 €** •
2-000703.2	35 mm	55 mm	0,08 kg	**21 €** •
2-000703.3	35 mm	55 mm	0,07 kg	**21 €** •
2-000703.5	35 mm	55 mm	0,06 kg	**21 €** •

Koncovka ohýbania rúrok POM-C

na ohýbanie a vyrovnávanie rúr, pre rúry Ø 21,4 mm: 000704.1, pre rúry Ø 26,9 mm: 000704.4, pre rúry Ø 33,7 mm: 000704.2, pre rúry Ø 42,4 mm: 000704.3, pre rúry Ø 48,3 mm: 000704.5

16 22 28

	L (a)	B (b)	H (c)	G	
2-000704.1	120 mm	35 mm	60 mm	0,25 kg	**38 €** •
2-000704.4	120 mm	35 mm	60 mm	0,26 kg	**38 €** •
2-000704.2	120 mm	35 mm	60 mm	0,25 kg	**38 €** •
2-000704.3	120 mm	35 mm	60 mm	0,23 kg	**38 €** •
2-000704.5	120 mm	35 mm	60 mm	0,21 kg	**38 €** •

Ďalšie informácie a príslušenstvo pre tieto produkty nájdete online.

www.siegmund.com/
F-tablepress

Protiblok POM-C

Zásuvka potrebná na upevnenie, upevnené čapom 160515 / 220515 / 280513 (nie je súčasťou dodávky), pre rúry Ø 21,4 mm: 000705.1, pre rúry Ø 26,9 mm: 000705.4, pre rúry Ø 33,7 mm: 000705.2, pre rúry Ø 42,4 mm: 000705.3, pre rúry Ø 48,3 mm: 000705.5

16 22 28

	L (a)	B (b)	H (c)	G	
2-000705.1	60 mm	114 mm	55 mm	0,37 kg	**49 €** •
2-000705.4	60 mm	111 mm	55 mm	0,35 kg	**48 €** •
2-000705.2	60 mm	102 mm	55 mm	0,31 kg	**47 €** •
2-000705.3	60 mm	93 mm	55 mm	0,27 kg	**44 €** •
2-000705.5	60 mm	93 mm	55 mm	0,26 kg	**42 €** •

Zástrčka

na otočné upevnenie protibloku v systémových otvoroch, na upevnenie: 220515

22

	L (a)	Ø	G	
2-220701	54 mm	40 mm	0,24 kg	**18 €** •

Odporúčané príslušenstvo

Set Basic

Zahrnuté v sade: 1x 000701.PA, 1x 000701.AL, 1x 220702

22

	G	Špeciálna cena
2-220783	1,77 kg	**90 €** •
		namiesto 113 €

Súprava na vyrovnávanie rúr pre Ø 21,4

Zahrnuté v sade: 1x 000703.1, 1x 000704.1, 2x 000705.1, 2x 220701, upevnené čapom 220515 (nie je súčasťou dodávky)

22

	G	Špeciálna cena
2-220782.1	1,55 kg	**155 €** •
		namiesto 193 €

Súprava na vyrovnávanie rúr pre Ø 26,9

Zahrnuté v sade: 1x 000703.4, 1x 000704.4, 2x 000705.4, 2x 220701, upevnené čapom 220515 (nie je súčasťou dodávky)

22

	G	Špeciálna cena
2-220782.4	1,52 kg	**153 €** •
		namiesto 191 €

Súprava na vyrovnávanie rúr pre Ø 33,7

Zahrnuté v sade: 1x 000703.2, 1x 000704.2, 2x 000705.2, 2x 220701, upevnené čapom 220515 (nie je súčasťou dodávky)

22

	G	Špeciálna cena
2-220782.2	1,43 kg	**152 €** •
		namiesto 189 €

Súprava na vyrovnávanie rúr pre Ø 42,4

Zahrnuté v sade: 1x 000703.3, 1x 000704.3, 2x 000705.3, 2x 220701, upevnené čapom 220515 (nie je súčasťou dodávky)

22

	G	Špeciálna cena
2-220782.3	1,32 kg	**146 €** •
		namiesto 183 €

Súprava na vyrovnávanie rúr pre Ø 48,3

Zahrnuté v sade: 1x 000703.5, 1x 000704.5, 2x 000705.5, 2x 220701, upevnené čapom 220515 (nie je súčasťou dodávky)

22

	G	Špeciálna cena
2-220782.5	1,27 kg	**144 €** •
		namiesto 179 €

G: Hmotnosť, L: Dĺžka, B: Šírka, H: Výška, Ø: Priemer

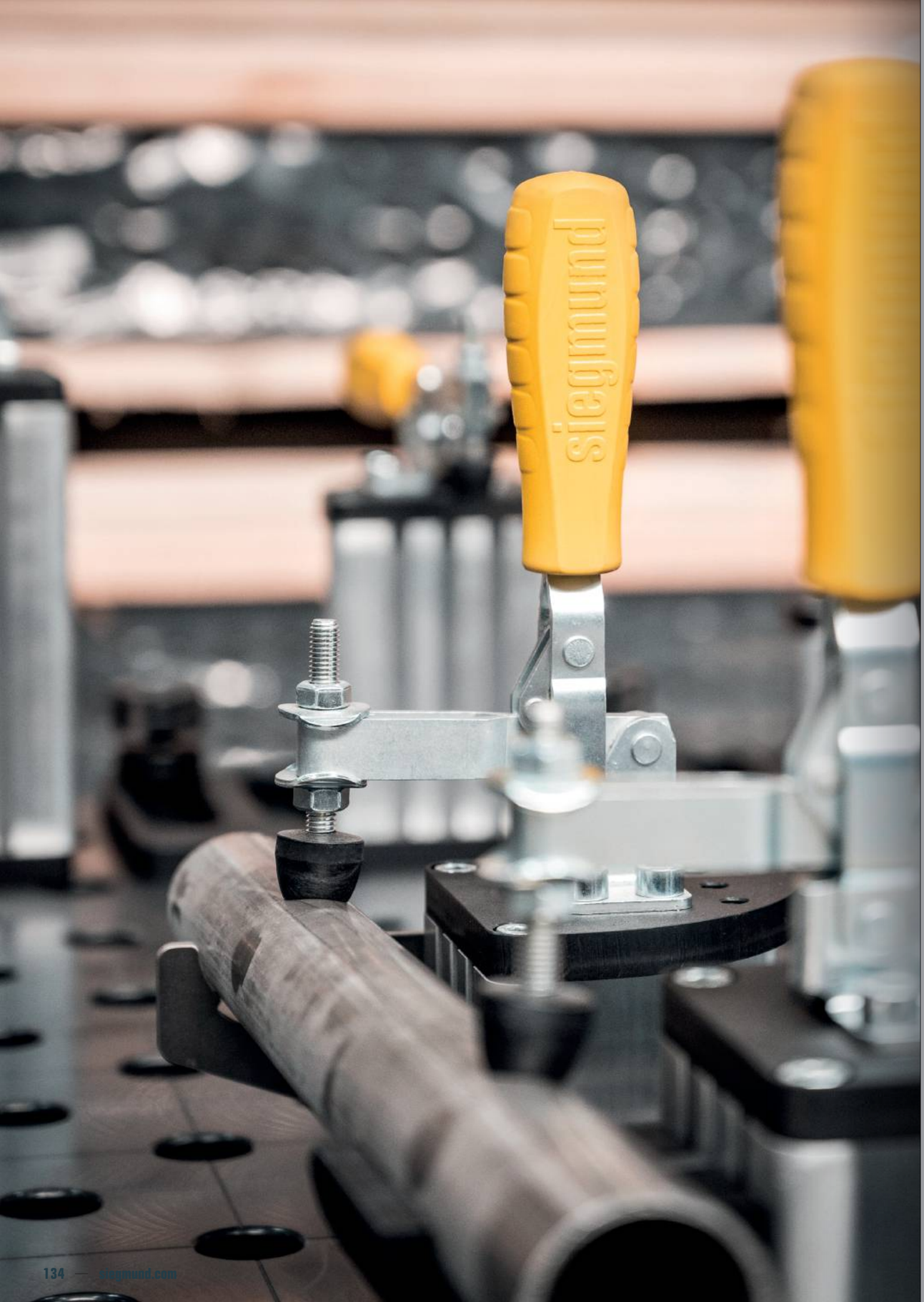

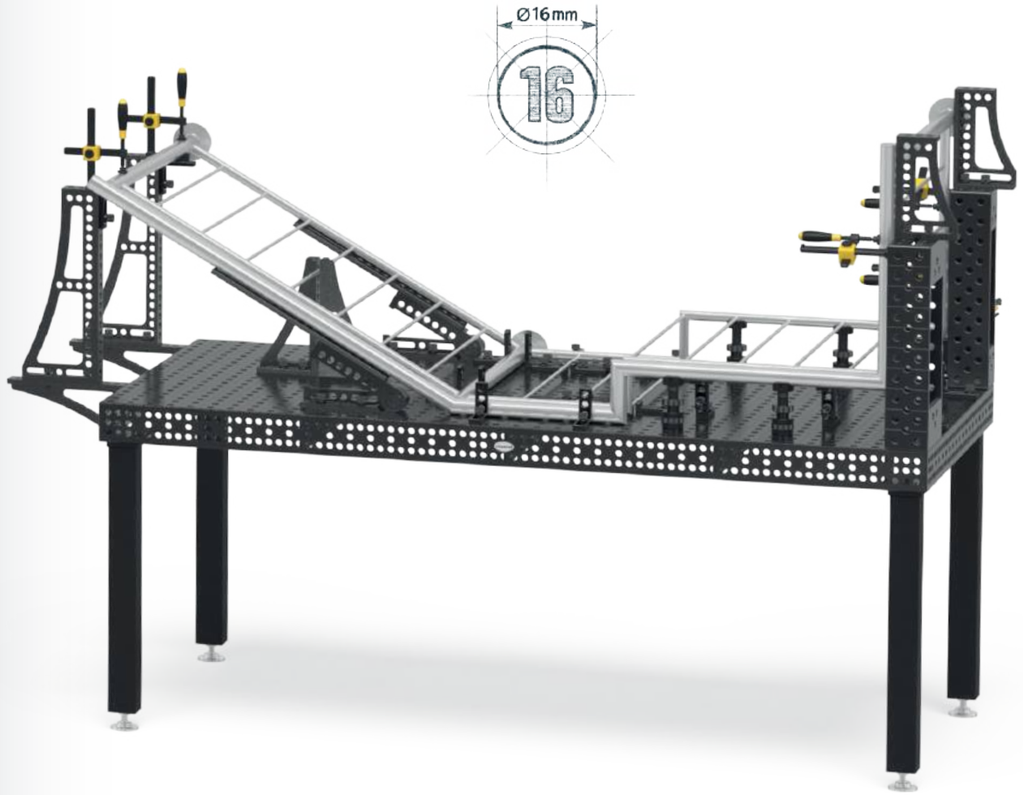

SYSTEM 16
PRESNÝ SYSTÉM

Ideálne pre ľahké až stredne náročné práce a presné upínacie prípravky. Vďaka malému 50 mm rastru je možné malé súčiastky upevňovať s vysokou presnosťou. Obzvlášť vhodné pre presne dimenzované zvárané konštrukcie s minimálnym skreslením.

Odporúčané zaťaženie do 2000 kg
max. 1000 kg na základnú nohu

Zaťaženie závisí od typu a množstva nôh stola. Jednotlivé komponenty sú výrazne vyššie.
Na základe našich skúseností odporúčame uvedené zaťaženia pre vašu bezpečnosť.

Basic 750

- Vysoko kvalitná oceľ S355J2+N, plazmanitridované a BAR-úprava povrchu
- Hrúbka materiálu cca. 11,5 – 13 mm
- Systémové otvory Ø 16 mm, Systémové otvory na doske s rozostupom 50x50 mm
- Bok stola 50 mm, Vzdialenosť otvorov na boku stola 50 mm
- vrátane vybavenia štandardnými nohami

Veľkosť stola	Nohy	Hmotnosť			
1000 x 1000 mm	4	183 kg	**1.326 €**	4-161010.P	•
1200 x 800 mm	4	173 kg	**1.326 €**	4-161025.P	•
1200 x 1200 mm	4	242 kg	**1.728 €**	4-161015.P	•
1500 x 1000 mm	4	244 kg	**1.849 €**	4-161035.P	•

Hmotnosť = Doska stola + Paleta + Základná noha
Maximálne odporúčané celkové zaťaženie so 4 nohami 1000 kg s rovnomerným rozložením hmotnosti. (Platí iba pre základné nohy)

www.siegmund.com/
F-tablebasic16

Nohy stola

	Štandardné vybavenie	Výškovo nastaviteľné	Koliesko, blok. brzda	Výškovo nastaviteľné, koliesko, blok. brzda	Ukotvenie do podlahy
	161856	4-160877.1.XX	4-161855.XX	4-160879.XX	4-160874.XX
Zaťaženie na nohu stola	1000 kg	1000 kg	500 kg	500 kg	1000 kg
Výška nohy	815 mm	550 – 950 mm	815 mm	600 – 900 mm	815 mm
Presné nastavenie	50 mm	40 mm	30 mm	30 mm	50 mm
Príplatok za nohu	vrátane	**55 €**	**62 €**	**92 €**	**53 €**

Pracovná výška = výška nohy stola + výška bočnice stola
Uvedené nosnosti sa vzťahujú na statické zaťaženie. Poznámka: Vyhotovenie s kolieskom sa neodporúča pre zváracie stoly so 6 nohami. Z dôvodu nebezpečenstva prevrátenia nie je dovolené pre stoly s rozmermi 1200x800 mm.

Základné sady

		160610	160511	160420.N	160108.N	160110.N	160162.N	163999		
1	4-161200	4x	12x	8x	4x	2x		1x	**873 €**	•
2	4-161300	8x	16x	10x	4x	4x	2x	1x	**1.447 €**	•

Ceny sú uvedené v €, bez DPH, nákladov na balenie a prepravu.

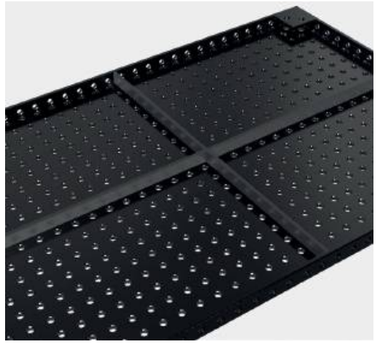

Professional 750

- Vysoko kvalitná oceľ S355J2+N, plazmanitridované a BAR-úprava povrchu
- Hrúbka materiálu cca. 11,5 – 13 mm
- Systémové otvory Ø 16 mm, Systémové otvory na doske s rozostupom 50x50 mm
- Bok stola 100 mm, Vzdialenosť otvorov na boku stola 25 mm
- vrátane vybavenia štandardnými nohami

Veľkosť stola	Nohy	Hmotnosť			
1200 x 1200 mm	4	261 kg	**2.029 €**	4-160015.P	•
1500 x 1000 mm	4	281 kg	**2.151 €**	4-160035.P	•
2000 x 1000 mm	4	354 kg	**2.869 €**	4-160020.P	•
2400 x 1200 mm	6	503 kg	**3.931 €**	4-160030.P	•
3000 x 1500 mm	6	758 kg	**5.172 €**	4-160040.P	•

Hmotnosť = Doska stola + Paleta + Základná noha
Maximálne odporúčané celkové zaťaženie so 4 nohami 2000 kg s rovnomerným rozložením hmotnosti. (Platí iba pre základné nohy)

www.siegmund.com/
F-table75016

Nohy stola

	Štandardné vybavenie	Štandardné vybavenie	Výškovo nastaviteľné	Koliesko, blok. brzda	Výškovo nastaviteľné, koliesko, blok. brzda	Ukotvenie do podlahy
	160858.X	160857.X	4-160877.1.XX	4-160876.XX	4-160879.XX	4-160875.XX
Zaťaženie na nohu stola	1000 kg	1000 kg	1000 kg	500 kg	500 kg	1000 kg
Výška nohy	750 mm	850 mm	550 – 950 mm	750 mm	600 – 900 mm	750 mm
Presné nastavenie	40 mm	40 mm	40 mm	30 mm	30 mm	50 mm
Príplatok za nohu	vrátane	Alternatívne	**55 €**	**61 €**	**92 €**	**53 €**

Pracovná výška = výška nohy stola + výška bočnice stola
Uvedené nosnosti sa vzťahujú na statické zaťaženie. Poznámka: Vyhotovenie s kolieskom sa neodporúča pre zváracie stoly so 6 alebo 8 nohami.

Sety

		160610	160630	160645.1.N	160511	160410.N	160420.N	160108.N
1	4-163100	4x			12x		4x	4x
2	4-163200	6x	2x	4x	18x	4x	6x	6x
3	4-163300	8x	4x	4x	24x	4x	8x	8x
4	4-163400	10x	4x	8x	30x	8x	10x	10x
5	4-163500	12x	6x	8x	36x	8x	12x	12x

Ceny sú uvedené v €, bez DPH, nákladov na balenie a prepravu.

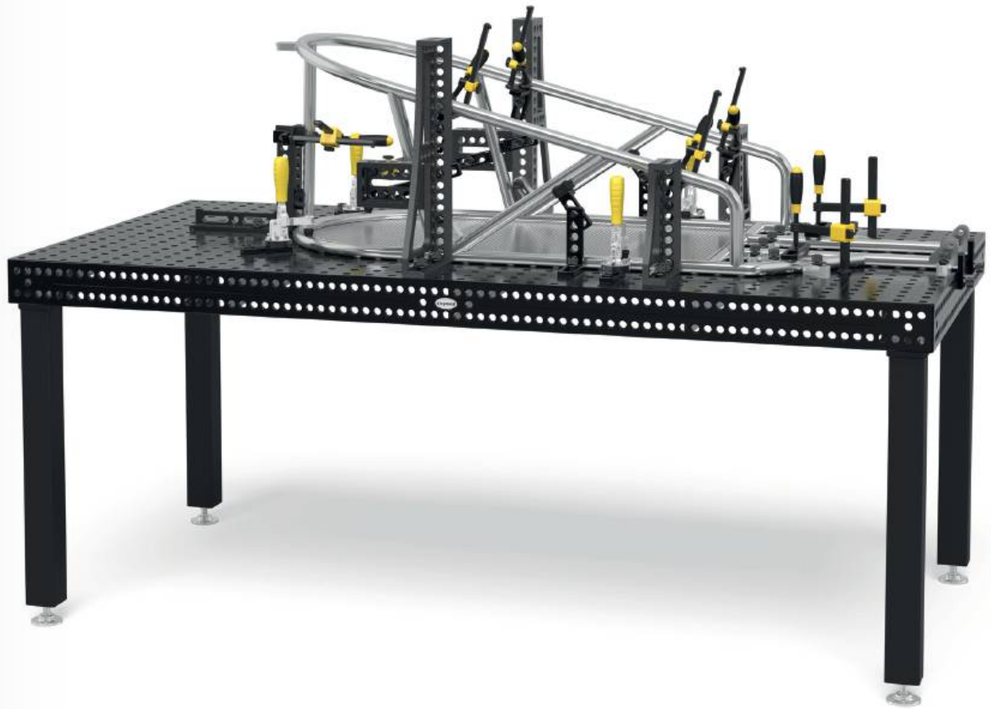

160110.N	160162.N	160161+63.N	160134+36.N	160146+48.N	160910	163999		
4x						1x	**1.067 €**	•
6x	2x					1x	**1.908 €**	•
8x	2x		1x			1x	**2.826 €**	•
10x	4x	1x	1x		1x	1x	**4.293 €**	•
12x	4x	1x	1x	1x	1x	1x	**5.670 €**	•

Professional Extreme 8.7

- Tvrdená nástrojová oceľ X8.7, plazmanitridované a BAR-úprava povrchu
- Hrúbka materiálu cca. 11,5 – 13 mm
- Systémové otvory Ø 16 mm, Systémové otvory na doske s rozostupom 50x50 mm
- Bok stola 100 mm, Systémové otvory na bokoch stola s diagonálnym rozostupom
- Bočný panel stola vyrobený z vysoko kvalitnej ocele S355J2+N
- vrátane vybavenia štandardnými nohami

Veľkosť stola	Nohy	Hmotnosť			
1000 x 500 mm	4	126 kg	**1.354 €**	4-160005.X7D	•
1000 x 1000 mm	4	192 kg	**1.793 €**	4-160010.X7D	•
1200 x 800 mm	4	193 kg	**1.916 €**	4-160025.X7D	•
1200 x 1200 mm	4	259 kg	**2.352 €**	4-160015.X7D	•
1500 x 1000 mm	4	279 kg	**2.474 €**	4-160035.X7D	•
1500 x 1500 mm	4	394 kg	**3.294 €**	4-160050.X7D	•
2000 x 1000 mm	4	351 kg	**3.244 €**	4-160020.X7D	•
2000 x 1200 mm	4	412 kg	**3.897 €**	4-160060.X7D	•
2400 x 1200 mm	6	499 kg	**4.569 €**	4-160030.X7D	•
3000 x 1500 mm	6	753 kg	**5.702 €**	4-160040.X7D	•
4000 x 2000 mm	8	1255 kg	**9.382 €**	4-160055.X7D	•

Hmotnosť = Doska stola + Paleta + Základná noha
Maximálne odporúčané celkové zaťaženie so 4 nohami 2000 kg s rovnomerným rozložením hmotnosti. (Platí iba pre základné nohy)
Všetky stoly sú k dispozícii na objednávku bez plazmanitridovania: www.siegmund.com/F-tableX716

www.siegmund.com/
F-tableX716

Nohy stola

	Štandardné vybavenie	Štandardné vybavenie	Výškovo nastaviteľné	Kliesko, blok. brzda	Výškovo nastaviteľné, kliesko, blok. brzda	Ukotvenie do podlahy
	160858.X	160857.X	4-160877.1.XX	4-160876.XX	4-160879.XX	4-160875.XX
Zaťaženie na nohu stola	1000 kg	1000 kg	1000 kg	500 kg	500 kg	1000 kg
Výška nohy	750 mm	850 mm	550 – 950 mm	750 mm	600 – 900 mm	750 mm
Presné nastavenie	40 mm	40 mm	40 mm	30 mm	30 mm	50 mm
Príplatok za nohu	vrátane	Alternatívne	**55 €**	**61 €**	**92 €**	**53 €**

Pracovná výška = výška nohy stola + výška bočnice stola
Uvedené nosnosti sa vzťahujú na statické zaťaženie. Poznámka: Vyhotovenie s kolieskom sa neodporúča pre zváracie stoly so 6 alebo 8 nohami. Vzhľadom k nebezpečenstvu prevrátenia, neodporúčame pre stoly 1000x500 mm a 1200x800 mm.

Sety

		160610	160630	160645.1.N	160511	160410.N	160420.N	160108.N
1	4-163100	4x			12x		4x	4x
2	4-163200	6x	2x	4x	18x	4x	6x	6x
3	4-163300	8x	4x	4x	24x	4x	8x	8x
4	4-163400	10x	4x	8x	30x	8x	10x	10x
5	4-163500	12x	6x	8x	36x	8x	12x	12x

Ceny sú uvedené v €, bez DPH, nákladov na balenie a prepravu.

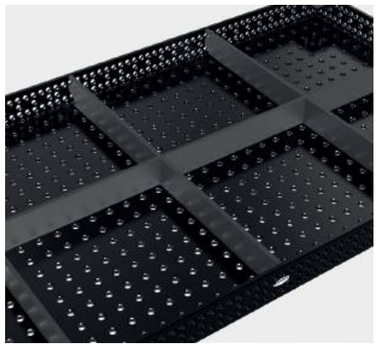

160110.N	160162.N	160161+63.N	160134+36.N	160146+48.N	160910	163999		
4x						1x	**1.067 €**	•
6x	2x					1x	**1.908 €**	•
8x	2x		1x			1x	**2.826 €**	•
10x	4x	1x	1x		1x	1x	**4.293 €**	•
12x	4x	1x	1x	1x	1x	1x	**5.670 €**	•

Professional Extreme 8.7 PLUS

- Tvrdená nástrojová oceľ X8.7, plazmanitridované a BAR-úprava povrchu
- Hrúbka materiálu cca. 11,5 – 13 mm
- Systémové otvory Ø 16 mm, Systémové otvory na doske s rozostupom 50x50 mm
- Bok stola 150 mm, Systémové otvory na bočnej strane stola v 3 radoch s rozstupom 25 mm, v 2 radoch s rozostupom 50 mm
- Bočný panel stola vyrobený z vysoko kvalitnej ocele S355J2+N
- vrátane vybavenia štandardnými nohami

Veľkosť stola	Nohy	Hmotnosť			
1200 x 1200 mm	4	287 kg	**2.612 €**	4-160015.X7PL	•
1500 x 1000 mm	4	313 kg	**2.721 €**	4-160035.X7PL	•
2000 x 1000 mm	4	397 kg	**3.611 €**	4-160020.X7PL	•
2400 x 1200 mm	6	553 kg	**5.075 €**	4-160030.X7PL	•
3000 x 1500 mm	6	850 kg	**6.297 €**	4-160040.X7PL	•
4000 x 2000 mm	8	1457 kg	**10.372 €**	4-160055.X7PL	•

Hmotnosť = Doska stola + Paleta + Základná noha
Maximálne odporúčané celkové zaťaženie so 4 nohami 2000 kg s rovnomerným rozložením hmotnosti. (Platí iba pre základné nohy)
Všetky stoly sú k dispozícii na objednávku bez plazmanitridovania: www.siegmund.com/F-tableX716plus

www.siegmund.com/
F-tableX716plus

Nohy stola

	Štandardné vybavenie	Štandardné vybavenie	Výškovo nastaviteľné	Kolieskо, blok. brzda	Výškovo nastaviteľné, koliesko, blok. brzda	Ukotvenie do podlahy
	160853.X	160857.X	4-160877.1.XX	4-160860.XX	4-160879.XX	4-160872.XX
Zaťaženie na nohu stola	1000 kg	1000 kg	1000 kg	500 kg	500 kg	1000 kg
Výška nohy	700 mm	850 mm	550 – 950 mm	700 mm	600 – 900 mm	700 mm
Presné nastavenie	40 mm	40 mm	40 mm	30 mm	30 mm	50 mm
Príplatok za nohu	vrátane	Alternatívne	**55 €**	**60 €**	**92 €**	**53 €**

Pracovná výška = výška nohy stola + výška bočnice stola
Uvedené nosnosti sa vzťahujú na statické zaťaženie. Poznámka: Vyhotovenie s kolieskom sa neodporúča pre zváracie stoly so 6 alebo 8 nohami.

Sety

		160610	160630	160645.1.N	160511	160410.N	160420.N	160108.N
1	4-163100	4x			12x		4x	4x
2	4-163200	6x	2x	4x	18x	4x	6x	6x
3	4-163300	8x	4x	4x	24x	4x	8x	8x
4	4-163400	10x	4x	8x	30x	8x	10x	10x
5	4-163500	12x	6x	8x	36x	8x	12x	12x

Ceny sú uvedené v €, bez DPH, nákladov na balenie a prepravu.

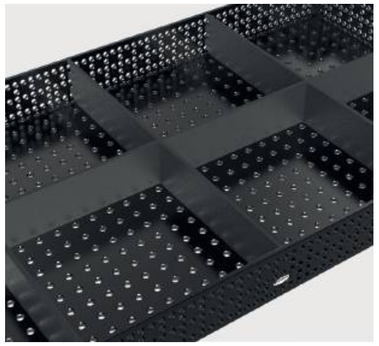

160110.N	160162.N	160161+63.N	160134+36.N	160146+48.N	160910	163999		
4x						1x	**1.067 €**	•
6x	2x					1x	**1.908 €**	•
8x	2x		1x			1x	**2.826 €**	•
10x	4x	1x	1x		1x	1x	**4.293 €**	•
12x	4x	1x	1x	1x	1x	1x	**5.670 €**	•

Zdvíhacia plošina Siegmund

- s dvoma zdvíhacími valcami
- vysoká odolnosť
- ľahká manipulácia
- masívne ramená a oceľové valčeky
- Kontaktná lišta chráni pred pomliaždeninami
- Možnosť inštalácie na podlahu aj do podlahy

Zdvíhacia plošina 2010
pre stôl 2000x1000 mm, Celková výška v spodnej polohe: 330 mm, Rozsah zdvíhania: 1100 mm, Čas zdvíhania: 45~55 sek., Výkon 2,2 kW, Prevádzkové napätie 400 V 50 Hz, Maximálne zaťaženie: Základný rám (bez stola) 4000 kg, vrátane izolačných dosiek

16 22 28

	L (a)	B (b)	G		
4-HB4020.1	1990 mm	990 mm	470 kg	**6.543 €**	•

Zdvíhacia plošina 2012
pre stôl 2000x1200 mm, Celková výška v spodnej polohe: 330 mm, Rozsah zdvíhania: 1100 mm, Čas zdvíhania: 45~55 sek., Výkon 2,2 kW, Prevádzkové napätie 400 V 50 Hz, Maximálne zaťaženie: Základný rám (bez stola) 4000 kg, vrátane izolačných dosiek

16 22 28

	L (a)	B (b)	G		
4-HB4060.1	1990 mm	1190 mm	490 kg	**6.783 €**	•

Zdvíhacia plošina 2412
pre stôl 2400x1200 mm, Celková výška v spodnej polohe: 330 mm, Rozsah zdvíhania: 1100 mm, Čas zdvíhania: 45~55 sek., Výkon 2,2 kW, Prevádzkové napätie 400 V 50 Hz, Maximálne zaťaženie: Základný rám (bez stola) 4000 kg, vrátane izolačných dosiek

16 22 28

	L (a)	B (b)	G		
4-HB4030.1	2390 mm	1190 mm	530 kg	**7.249 €**	•

Zdvíhacia plošina 3015
pre stôl 3000x1500 mm, Celková výška v spodnej polohe: 430 mm, Rozsah zdvíhania: 650 mm, Čas zdvíhania: 35~45 sek., Výkon 2,2 kW, Prevádzkové napätie 400 V 50 Hz, Maximálne zaťaženie: Základný rám (bez stola) 6000 kg, vrátane izolačných dosiek

16 22 28

	L (a)	B (b)	G		
4-HB4040.1	2990 mm	1490 mm	865 kg	**11.209 €**	•

Zdvíhacia plošina 2010 so zváracím stolom

- vrátane zváracieho stola 2000x1000 mm a izolačnej dosky
- Hrúbka materiálu Doska stola cca. 11,5 – 13 mm
- Rozmery (D x Š): cca. 1990x990 mm
- Hmotnosť (bez stola) cca. 470 kg
- Celková výška v spodnej polohe: 330 mm, Rozsah zdvíhania: 1100 mm
- Pracovná výška je celková výška plus bočný panel stola
- Maximálne zaťaženie: Základný rám (bez stola) 4000 kg
- Čas zdvíhania: 45~55 sek.
- Výkon 2,2 kW, Prevádzkové napätie 400 V 50 Hz

Veľkosť Pracovná plocha	Vlastnosti Pracovná plocha	G			
2000 x 1000 mm	16 750 N BAR	800 kg	**9.160 €**	4-HB160020.P	•
2000 x 1000 mm	16 X8,7 N BAR	797 kg	**9.535 €**	4-HB160020.X7D	•
2000 x 1000 mm	16 X8,7 N BAR	844 kg	**9.902 €**	4-HB160020.X7PL	•

Zdvíhacia plošina 2012 so zváracím stolom

- vrátane zváracieho stola 2000x1200 mm a izolačnej dosky
- Hrúbka materiálu Doska stola cca. 11,5 – 13 mm
- Rozmery (D x Š): cca. 1990x1190 mm
- Hmotnosť (bez stola) cca. 490 kg
- Celková výška v spodnej polohe: 330 mm, Rozsah zdvíhania: 1100 mm
- Pracovná výška je celková výška plus bočný panel stola
- Maximálne zaťaženie: Základný rám (bez stola) 4000 kg
- Čas zdvíhania: 45~55 sek.
- Výkon 2,2 kW, Prevádzkové napätie 400 V 50 Hz

Veľkosť Pracovná plocha	Vlastnosti Pracovná plocha	G			
2000 x 1200 mm	16 X8,7 N BAR	878 kg	**10.428 €**	4-HB160060.X7D	•

Zdvíhacia plošina 2412 so zváracím stolom

- vrátane zváracieho stola 2400x1200 mm a izolačnej dosky
- Hrúbka materiálu Doska stola cca. 11,5 – 13 mm
- Rozmery (D x Š): cca. 2390x1190 mm
- Hmotnosť (bez stola) cca. 530 kg
- Celková výška v spodnej polohe: 330 mm, Rozsah zdvíhania: 1100 mm
- Pracovná výška je celková výška plus bočný panel stola
- Maximálne zaťaženie: Základný rám (bez stola) 4000 kg
- Čas zdvíhania: 45~55 sek.
- Výkon 2,2 kW, Prevádzkové napätie 400 V 50 Hz

Veľkosť Pracovná plocha	Vlastnosti Pracovná plocha	G			
2400 x 1200 mm	16 750 N BAR	996 kg	**10.802 €**	4-HB160030.P	•
2400 x 1200 mm	16 X8,7 N BAR	992 kg	**11.440 €**	4-HB160030.X7D	•
2400 x 1200 mm	16 X8,7 N BAR	1048 kg	**11.946 €**	4-HB160030.X7PL	•

Zdvíhacia plošina 3015 so zváracím stolom

- vrátane zváracieho stola 3000x1500 mm a izolačnej dosky
- Hrúbka materiálu Doska stola cca. 11,5 – 13 mm
- Rozmery (D x Š): cca. 2990x1490 mm
- Hmotnosť (bez stola) cca. 865 kg
- Celková výška v spodnej polohe: 430 mm, Rozsah zdvíhania: 650 mm
- Pracovná výška je celková výška plus bočný panel stola
- Maximálne zaťaženie: Základný rám (bez stola) 6000 kg
- Čas zdvíhania: 34~45 sek.
- Výkon 2,2 kW, Prevádzkové napätie 400 V 50 Hz

Veľkosť Pracovná plocha	Vlastnosti Pracovná plocha	G			
3000 x 1500 mm	16 750 N BAR	1586 kg	**16.003 €**	4-HB160040.P	•
3000 x 1500 mm	16 X8,7 N BAR	1581 kg	**16.533 €**	4-HB160040.X7D	•
3000 x 1500 mm	16 X8,7 N BAR	1680 kg	**17.128 €**	4-HB160040.X7PL	•

Ďalšie informácie a príslušenstvo pre tieto produkty nájdete online.

www.siegmund.com/
F-h-lift

L: Dĺžka, B: Šírka, G: Hmotnosť

Výškovo nastaviteľný otočný stôl Stacionárny

- Rozmery (D x Š): cca. 785x785 mm
- Hmotnosť (bez dosky): cca. 70 kg
- Pracovná výška od 780 mm do 1100 mm
- Z dôvodu nebezpečenstva prevrátenia odporúčame výlučne nasledujúce veľkosti
- Kompatibilné iba so špecifikovanými pracovnými doskami (špeciálne upevňovacie body na pracovnej doske)
- Maximálne zaťaženie: Základný rám (bez dosky) 1000 kg

Veľkosť Pracovná plocha	Vlastnosti Pracovná plocha	MS (d)	G			
1000 x 1000 mm	16 750 N BAR	12 mm	192 kg	**2.101 €**	2-DS161010.P	•
1200 x 800 mm	16 750 N BAR	12 mm	182 kg	**2.101 €**	2-DS161025.P	•
1200 x 1200 mm	16 750 N BAR	12 mm	238 kg	**2.503 €**	2-DS161015.P	•
1000 x 1000 mm	16 X8.7 N BAR	12 mm	160 kg	**1.695 €**	2-DS164024.X7	•
1200 x 800 mm	16 X8.7 N BAR	12 mm	158 kg	**1.673 €**	2-DS164004.X7	•
1200 x 1200 mm	16 X8.7 N BAR	12 mm	201 kg	**2.019 €**	2-DS164034.X7	•
Ø 1000 mm	16 X8.7 N BAR	12 mm	142 kg	**1.739 €**	2-DS164210.X7	•

Výškovo nastaviteľný otočný stôl Mobilný

- Rozmery (D x Š): cca. 795x795 mm
- Hmotnosť (bez dosky): cca. 70 kg
- Pracovná výška od 780 mm do 1100 mm
- Z dôvodu nebezpečenstva prevrátenia odporúčame výlučne nasledujúce veľkosti
- Kompatibilné iba so špecifikovanými pracovnými doskami (špeciálne upevňovacie body na pracovnej doske)
- Maximálne zaťaženie: Základný rám (bez dosky) 1000 kg

Veľkosť Pracovná plocha	Vlastnosti Pracovná plocha	MS (d)	G			
1000 x 1000 mm	16 750 N BAR	12 mm	192 kg	**2.230 €**	2-DM161010.P	•
1200 x 800 mm	16 750 N BAR	12 mm	182 kg	**2.230 €**	2-DM161025.P	•
1200 x 1200 mm	16 750 N BAR	12 mm	238 kg	**2.632 €**	2-DM161015.P	•
1000 x 1000 mm	16 X8.7 N BAR	12 mm	160 kg	**1.824 €**	2-DM164024.X7	•
1200 x 800 mm	16 X8.7 N BAR	12 mm	158 kg	**1.802 €**	2-DM164004.X7	•
1200 x 1200 mm	16 X8.7 N BAR	12 mm	201 kg	**2.148 €**	2-DM164034.X7	•
Ø 1000 mm	16 X8.7 N BAR	12 mm	142 kg	**1.868 €**	2-DM164210.X7	•

Magnetické uzemnenie

Magnetické uzemnenie s otočným kĺbom s veľkou prídržnou silou na čistých a hladkých povrchoch. Už žiadne krútenie káblov vďaka rýchlemu a ľahkému uzemneniu. Uzemnenie môže byť len uchytené alebo pevne pripojené. V kombinácii s adaptérovou doskou a skrutkou so zápustnou hlavou sa dokonale hodí ako dodatočná sada pre otočný stôl.

Magnetické uzemnenie pre otočný stôl
rýchle a jednoduché uzemnenie, žiadne krútenie kábla, vysoká prídržná sila na čistých a hladkých povrchoch,
Zaťaženie až 500 ampérov pri 35% pracovnom cykle, obsah dodávky: Doska adaptéra a skrutka so zápustnou hlavou

16 22 28

	G		
2-00003399	0,92 kg	**36 €**	•

Ďalšie informácie a príslušenstvo pre tieto produkty nájdete online.
www.siegmund.com/F-rotating

Mobilný zdvíhací stôl 500 kg

- Rozmery (D x Š): cca. 1115x630 mm
- Hmotnosť (bez dosky): cca. 65 kg
- Pracovná výška od cca. 700 do 1000 mm
- Kompatibilné iba so špecifikovanými pracovnými doskami (špeciálne upevňovacie body na pracovnej doske)
- Maximálne zaťaženie: Základný rám (bez dosky) 500 kg

Veľkosť Pracovná plocha	Vlastnosti Pracovná plocha	MS (d)	G			
1200 x 800 mm	16 750 N BAR	12 mm	177 kg	**2.500 €**	2-HT161025.P	•
1500 x 1000 mm	16 750 N BAR	12 mm	231 kg	**3.023 €**	2-HT161035.P	•
1200 x 800 mm	16 X8.7 N BAR	12 mm	153 kg	**2.072 €**	2-HT164004.X7	•
1500 x 1000 mm	16 X8.7 N BAR	12 mm	200 kg	**2.493 €**	2-HT164014.X7	•

Mobilný zdvíhací stôl 1000 kg

- Rozmery (D x Š): cca. 1490x990 mm
- Hmotnosť (bez dosky): cca. 200 kg
- Pracovná výška od cca. 700 do 1000 mm
- Upevnenie cez otvory
- Maximálne zaťaženie: Základný rám (bez dosky) 1000 kg

Veľkosť Pracovná plocha	Vlastnosti Pracovná plocha	MS (d)	G			
1500 x 1000 mm	16 750 N BAR	12 mm	366 kg	**3.442 €**	2-HS161035.P	•
1500 x 1000 mm	16 X8.7 N BAR	12 mm	335 kg	**2.912 €**	2-HS164014.X7	•
2000 x 1000 mm	16 X8.7 N BAR	12 mm	379 kg	**3.280 €**	2-HS164044.X7	•
1500 x 1000 mm	16 750 N BAR 100	12 mm	405 kg	**3.744 €**	2-HS160035.P	•

Mobilný zdvíhací stôl 1200 kg

- Rozmery (D x Š): cca. 1490x990 mm
- Hmotnosť (bez dosky): cca. 210 kg
- Pracovná výška od cca. 700 do 1000 mm
- Maximálne zaťaženie: Základný rám (bez dosky) 1200 kg

Veľkosť Pracovná plocha	Vlastnosti Pracovná plocha	MS (d)	G			
1500 x 1000 mm	16 X8.7 N BAR 100	12 mm	413 kg	**4.831 €**	2-HS160035.X7D	•

Odporúčané príslušenstvo

Doplnková sada, nosnosť 1700 kg
Druhý zdvíhací valec pre nosnosť 1700 kg (mínus hmotnosť platne), Kompatibilné iba s mobilným zdvíhacím stolom 1200 kg, Rozsah dodávky: 1x zdvíhací valec, 1x nožný pedál, upevňovací materiál

16 22 28

	G		
2-HS009921	4 kg	**431 €**	•

Ďalšie informácie a príslušenstvo pre tieto produkty nájdete online.
www.siegmund.com/F-lifting

MS: Hrúbka materiálu, G: Hmotnosť, Ø: Priemer

Siegmund Workstation 0806

- 600 mm priestor pre zásuvky
- vrátane dierovanej dosky 800x600 mm
- Tvrdená nástrojová oceľ X8.7, plazmanitridované a BAR-úprava povrchu
- Hrúbka materiálu cca. 12 mm
- Systémové otvory Ø 16 mm
- Systémové otvory na doske s rozostupom 50x50 mm
- Maximálna nosnosť: základná doska 400 kg (bez platne)

Siegmund Workstation 0806
Ako malá pracovná stanica na prípravu práce alebo ako prídavný stôl pre Workstation 1208, obsah dodávky: 1x 004902 Siegmund Workstation 0806 Základný rám, 1x 164009.X7 Doska s dierami

BAR N X8.7 16

	L (a)	B (b)	H (c)	G	Špeciálna cena	
2-164900	800 mm	600 mm	850 mm	61,02 kg	**816 €**	•
					namiesto 835 €	

Siegmund Workstation 0806 vrát. Zásuvka
Ako malá pracovná stanica na prípravu práce alebo ako prídavný stôl pre Workstation 1208, obsah dodávky: 1x 004902 Siegmund Workstation 0806 Základný rám, 1x 164009.X7 Doska s dierami, 1x 004225.WS Zásuvka 120 mm

BAR N X8.7 16

	L (a)	B (b)	H (c)	G	Špeciálna cena	
2-164903	800 mm	600 mm	850 mm	70,02 kg	**921 €**	•
					namiesto 924 €	

Siegmund Workstation 0806 zatvorené vrátane 3 zásuviek
Ako malá pracovná stanica na prípravu práce alebo ako prídavný stôl pre Workstation 1208, obsah dodávky: 1x 004902 Siegmund Workstation 0806 Základný rám, 1x 164009.X7 Doska s dierami, 2x 004230 Zásuvka 180 mm, 1x 004235 Zásuvka 240 mm, 1x 004920 Sada bočných stien

BAR N X8.7 16

	L (a)	B (b)	H (c)	G	Špeciálna cena	
2-164907	800 mm	600 mm	850 mm	95,52 kg	**1.207 €**	•
					namiesto 1.231 €	

plus balenie / Preprava

Siegmund Workstation 0806 – Konfigurácia

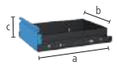

Zásuvka s lištou a montážnou sadou pre Workstation 0806 / 1208
práškový nástrek, možné kedykoľvek doplniť, pre Workstation 0806 / 1208 bez bočných stien, Konzola je potrebná, pokiaľ sa jedná o verziu bez stien

16 22 28

	L (a)	B (b)	H (c)	TF	G		
2-004220.WS	590 mm	400 mm	60 mm	50 kg	7,50 kg	**79 €**	•
2-004225.WS	590 mm	400 mm	120 mm	50 kg	9 kg	**89 €**	•
2-004230.WS	590 mm	400 mm	180 mm	50 kg	9,50 kg	**99 €**	•
2-004235.WS	590 mm	400 mm	240 mm	50 kg	10 kg	**109 €**	•

Ďalšie informácie a príslušenstvo pre tieto produkty nájdete online.

www.siegmund.com/
F-workstation

Siegmund Workstation 1208

- ľavý a pravý priestor pre zásuvky 600 mm
- vrátane dierovanej dosky 1200x800 mm
- Tvrdená nástrojová oceľ X8.7, plazmanitridované a BAR-úprava povrchu
- Hrúbka materiálu cca. 12 mm
- Systémové otvory Ø 16 mm
- Systémové otvory na doske s rozostupom 50x50 mm
- Maximálna nosnosť: základná doska 1000 kg (bez platne) / Koliesko 400 kg (bez platne)

Siegmund Workstation 1208
obsah dodávky: 1x 004002.1 Siegmund Workstation 1208 Základný rám, 1x 164004.X7 Doska s dierami

BAR N X8.7 16

	L (a)	B (b)	H (c)	G	Špeciálna cena	
2-164400	1200 mm	800 mm	850 mm	120,16 kg	**1.175 €**	•
					namiesto 1.197 €	

Siegmund Workstation 1208 vrát. Poličky
obsah dodávky: 1x 004002.1 Siegmund Workstation 1208 Základný rám, 1x 164004.X7 Doska s dierami, 1x 164030 Držiak upínačov, 1x 004620 Polica, 1x 164635 Držiak čapov a priziem, 1x 004025.1 Panel na náradie vrátane police

BAR N X8.7 16

	L (a)	B (b)	H (c)	G	Špeciálna cena	
2-164401	1200 mm	800 mm	850 mm	129,94 kg	**1.298 €**	•
					namiesto 1.328 €	

Siegmund Workstation 1208 napoly zatvorené vrátane 3 zásuviek
obsah dodávky: 1x 004002.1 Siegmund Workstation 1208 Základný rám, 1x 164004.X7 Doska s dierami, 2x 004230 Zásuvka 180 mm, 1x 004235 Zásuvka 240 mm, 1x 004120 Sada bočných stien

BAR N X8.7 16

	L (a)	B (b)	H (c)	G	Špeciálna cena	
2-164407	1200 mm	800 mm	850 mm	152,66 kg	**1.567 €**	•
					namiesto 1.593 €	

Siegmund Workstation 1208 zatvorené vrátane 6 zásuviek
obsah dodávky: 1x 004002.1 Siegmund Workstation 1208 Základný rám, 1x 164004.X7 Doska s dierami, 4x 004230 Zásuvka 180 mm, 2x 004235 Zásuvka 240 mm, 2x 004120 Sada bočných stien

BAR N X8.7 16

	L (a)	B (b)	H (c)	G	Špeciálna cena	
2-164409	1200 mm	800 mm	850 mm	185,16 kg	**1.958 €**	•
					namiesto 1.989 €	

plus balenie / Preprava

Siegmund Workstation 1208 – Konfigurácia

Vybavenie 4 kolieskami pre Workstation 1208
možné prepínanie medzi nohami a kolieskami

16 22 28

	TF	G		
2-004100.1	400 kg	5,30 kg	**71 €**	•

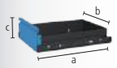

Zásuvka s lištou a montážnou sadou pre Workstation 0806 / 1208
práškový nástrek, možné kedykoľvek doplniť, pre Workstation 0806 / 1208 bez bočných stien, Konzola je potrebná, pokiaľ sa jedná o verziu bez stien

16 22 28

	L (a)	B (b)	H (c)	TF	G		
2-004220.WS	590 mm	400 mm	60 mm	50 kg	7,50 kg	**79 €**	•
2-004225.WS	590 mm	400 mm	120 mm	50 kg	9 kg	**89 €**	•
2-004230.WS	590 mm	400 mm	180 mm	50 kg	9,50 kg	**99 €**	•
2-004235.WS	590 mm	400 mm	240 mm	50 kg	10 kg	**109 €**	•

L: Dĺžka, B: Šírka, H: Výška, G: Hmotnosť, TF: Zaťaženie

Siegmund Workstation 1212

- ľavý a pravý priestor pre zásuvky 600 mm
- vrátane dierovanej dosky 1200x1200 mm
- Tvrdená nástrojová oceľ X8.7, plazmanitridované a BAR-úprava povrchu
- Hrúbka materiálu cca. 12 mm
- Systémové otvory Ø 16 mm
- Systémové otvory na doske s rozostupom 50x50 mm
- Maximálna nosnosť: základná doska 1000 kg (bez platne) / Koliesko 400 kg (bez platne)

Siegmund Workstation 1212

obsah dodávky: 1x 004602 Siegmund Workstation 1212 Základný rám, 1x 164034.1.X7 Doska s dierami

BAR N X8.7 16

	L (a)	B (b)	H (c)	G	Špeciálna cena
2-164600	1200 mm	1200 mm	850 mm	175 kg	**1.540 €** •
					namiesto 1.559 €

Siegmund Workstation 1212 vrát. Poličky

obsah dodávky: 1x 004602 Siegmund Workstation 1212 Základný rám, 1x 164034.1.X7 Doska s dierami, 1x 164630 Držiak upínačov, 1x 004620 Polica, 1x 164635 Držiak čapov a priziem, 1x 004625 Panel na náradie vrátane police

BAR N X8.7 16

	L (a)	B (b)	H (c)	G	Špeciálna cena
2-164601	1200 mm	1200 mm	850 mm	187,75 kg	**1.671 €** •
					namiesto 1.700 €

Siegmund Workstation 1212 napoly zatvorené vrátane 3 zásuviek

obsah dodávky: 1x 004602 Siegmund Workstation 1212 Základný rám, 1x 164034.1.X7 Doska s dierami, 2x 004230 Zásuvka 180 mm, 1x 004235 Zásuvka 240 mm, 1x 004720 Sada bočných stien

BAR N X8.7 16

	L (a)	B (b)	H (c)	G	Špeciálna cena
2-164607	1200 mm	1200 mm	850 mm	209 kg	**1.938 €** •
					namiesto 1.962 €

Siegmund Workstation 1212 zatvorené vrátane 6 zásuviek

obsah dodávky: 1x 004602 Siegmund Workstation 1212 Základný rám, 1x 164034.1.X7 Doska s dierami, 4x 004230 Zásuvka 180 mm, 2x 004235 Zásuvka 240 mm, 2x 004720 Sada bočných stien

BAR N X8.7 16

	L (a)	B (b)	H (c)	G	Špeciálna cena
2-164609	1200 mm	1200 mm	850 mm	243 kg	**2.336 €** •
					namiesto 2.365 €

plus balenie / Preprava

Siegmund Workstation 1212 – Konfigurácia

Vybavenie 4 kolieskami pre Workstation 1212

možné prepínanie medzi nohami a kolieskami

16 22 28

	TF	G	
2-004700	400 kg	4,30 kg	**78 €** •

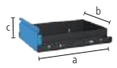

Zásuvka s lištou a montážnou sadou pre Workstation 1212

práškový nástrek, možné kedykoľvek doplniť, pre Workstation 1212 bez bočných stien, Konzola je potrebná, pokiaľ sa jedná o verziu bez stien

16 22 28

	L (a)	B (b)	H (c)	TF	G	
2-004820.WS	590 mm	400 mm	60 mm	50 kg	8 kg	**84 €** •
2-004825.WS	590 mm	400 mm	120 mm	50 kg	9,50 kg	**94 €** •
2-004830.WS	590 mm	400 mm	180 mm	50 kg	10 kg	**104 €** •
2-004835.WS	590 mm	400 mm	240 mm	50 kg	10,50 kg	**114 €** •

Odporúčané príslušenstvo

Set-Náradia A

2x 160620 Upínač, 6x 160511 Čap, 4x 160412 Doraz, 1x 160852 Kľúč na vnútorný šesťhran

16

	G	Špeciálna cena
2-167320	2,64 kg	**282 €** •
		namiesto 364 €

Set-Náradia B

4x 160620 Upínač, 8x 160511 Čap, 6x 160412 Doraz, 2x 160108.N Uholník, 1x 160852 Kľúč na vnútorný šesťhran, 1x 164310 Zverák vrát. Sada krytov čeľustí zveráka

16

	G	Špeciálna cena
2-167340.1	15,54 kg	**596 €** •
		namiesto 918 €

Set-Náradia C

6x 160620 Upínač, 10x 160511 Čap, 8x 160412 Doraz, 2x 160108.N Uholník, 2x 164050 Predĺženie pre dierované platne, 2x 160528 Čap so zápustnou hlavou, 1x 160852 Kľúč na vnútorný šesťhran, 1x 164310 Zverák vrát. Sada krytov čeľustí zveráka

16

	G	Špeciálna cena
2-167360	21,78 kg	**872 €** •
		namiesto 1.246 €

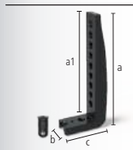

Set Vonkajší doraz pre dierovanú platňu

Pozostáva z: 1x 164051 Vonkajší doraz pre dierovanú platňu vrátane 2 sád skrutiek, 1x 160528 Čap so zápustnou hlavou pre 2 diely

16

	L (a)	L (a1)	B (b)	H (c)	G	Špeciálna cena
2-164051.Set	282 mm	250 mm	49 mm	112 mm	2,04 kg	**59 €** •
						namiesto 77 €

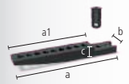

Set Predĺženie pre dierované platne 1 rad otvorov

Pozostáva z: 1x 164050 Predĺženie pre dierované platne 1 rad otvorov vrátane 2 sád skrutiek, 1x 160528 Čap so zápustnou hlavou pre 2 diely

BAR N 16

	L (a)	L (a1)	B (b)	H (c)	G	Špeciálna cena
2-164050.Set	331 mm	250 mm	49 mm	32,50 mm	2,04 kg	**59 €** •
						namiesto 77 €

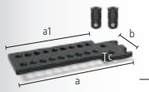

Set Predĺženie pre dierované platne 2 rady otvorov

Pozostáva z: 1x 164055 Predĺženie pre dierované platne 2 rady otvorov vrátane 4 sád skrutiek, 2x 160528 Čap so zápustnou hlavou pre 2 diely

BAR N 16

	L (a)	L (a1)	B (b)	H (c)	G	Špeciálna cena
2-164055.Set	331 mm	250 mm	99 mm	32,50 mm	3,28 kg	**89 €** •
						namiesto 131 €

L: Dĺžka, B: Šírka, H: Výška, G: Hmotnosť, TF: Zaťaženie

Oktagonálny stôl 100

upevnenie pomocou adaptérovej dosky (nie je súčasťou dodávky), Adaptérová doska je k dispozícii na požiadanie za príplatok, Zľava: 2 ks a viac: 5%, 5 ks a viac: 10%

	L (a)	B (b)	H (c)	MS (d)	Ø	G	
2-920616.P	249 mm	600 mm	100 mm	12 mm	650 mm	98 kg	**2.723 €** ○
2-920816.P	331 mm	800 mm	100 mm	12 mm	866 mm	131 kg	**4.015 €** ○
2-921016.P	414 mm	1000 mm	100 mm	12 mm	1082 mm	171 kg	**4.804 €** ○
2-921216.P	497 mm	1200 mm	100 mm	12 mm	1299 mm	229 kg	**6.046 €** ○

Oktagonálny stôl 50

upevnenie pomocou adaptérovej dosky (nie je súčasťou dodávky), Adaptérová doska je k dispozícii na požiadanie za príplatok, Zľava: 2 ks a viac: 5%, 5 ks a viac: 10%

	L (a)	B (b)	H (c)	MS (d)	Ø	G	
2-920616.1.P	249 mm	600 mm	50 mm	12 mm	650 mm	80 kg	**2.451 €** ○
2-920816.1.P	331 mm	800 mm	50 mm	12 mm	866 mm	104 kg	**3.614 €** ○
2-921016.1.P	414 mm	1000 mm	50 mm	12 mm	1082 mm	139 kg	**4.323 €** ○
2-921216.1.P	497 mm	1200 mm	50 mm	12 mm	1299 mm	188 kg	**5.441 €** ○

Oktagonálny stôl

upevnenie cez systémové otvory pomocou podperných a upínacích puzdier (160500), Závit M8 na boku, Zľava: 2 ks a viac: 5%, 5 ks a viac: 10%

	L (a)	B (b)	H (c)	MS (d)	Ø	G	
2-950500.P	207 mm	500 mm	12 mm	12 mm	542 mm	54 kg	**1.596 €** ○
2-950600.P	249 mm	600 mm	12 mm	12 mm	650 mm	63 kg	**1.773 €** ○
2-950800.P	331 mm	800 mm	12 mm	12 mm	866 mm	84 kg	**2.614 €** ○
2-951000.P	414 mm	1000 mm	12 mm	12 mm	1083 mm	111 kg	**3.126 €** ○
2-951200.P	497 mm	1200 mm	12 mm	12 mm	1299 mm	157 kg	**3.935 €** ○

Hmotnosť = Oktagonálny stôl + Paleta
Hmotnosť sa môže líšiť v závislosti od prevedenia.
Ďalšie rozmery stolov sú k dispozícii na požiadanie.
Pätky alebo adaptér nie sú štandardnou súčasťou oktagonálnych stolov.

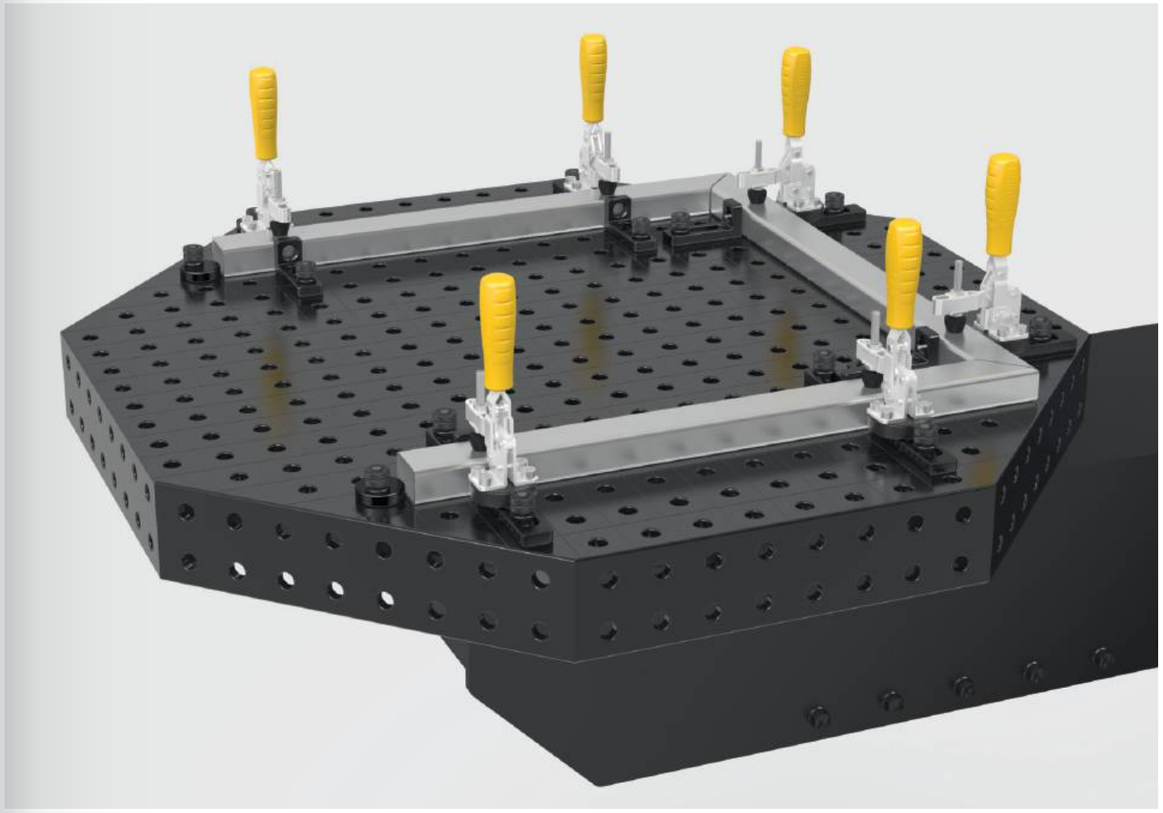

Adaptérová doska je k dispozícii na požiadanie za príplatok

Pre spojenie oktagonálnej dosky s otočným stolom je nutné použiť adaptér a spojovací diel. Za dodatočný príplatok je možné tento adaptér navrhnúť a vyrobiť na základe Vašich požiadaviek.

Príplatok za úpravu adaptéra
pre oktagonálne stoly s bočnými panelmi

16 22 28

0-940000 **654 €** ○

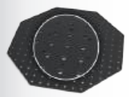

Príplatok za prispôsobenie
pre oktagonálne platne

16 22 28

0-940000.1 **486 €** ○

Ďalšie informácie a príslušenstvo pre tieto produkty nájdete online.

www.siegmund.com/
F-octagonal16

L: Dĺžka, B: Šírka, H: Výška, MS: Hrúbka materiálu, G: Hmotnosť, Ø: Priemer

Excentrický doraz Ø 45 / Ø 75 nitridované
otáčanie bez obmedzení

	MS (d)	Ø	G	
2-160401.N	12 mm	45 mm	0,13 kg	**16 €** •
2-160403.N	12 mm	75 mm	0,39 kg	**20 €** •

Excentrický doraz Ø 75 so závitom M10 nitridované
možnosť kombinácie - medzikus, otáčanie bez obmedzení

	MS (d)	Ø	G	
2-160402.N	12 mm	75 mm	0,38 kg	**21 €** •

Univerzálny doraz 50 L / 80 L nitridované
so systémovými otvormi, bez oválneho otvoru, Rozostup systémových otvorov 25 mm

	L (a)	B (b)	MS (d)	G	
2-160407.N	50 mm	30 mm	12 mm	0,08 kg	**21 €** •
2-160408.N	80 mm	30 mm	12 mm	0,16 kg	**23 €** •

Univerzálny doraz 80 L nitridované
oválny otvor

	L (a)	B (b)	VB (f)	MS (d)	G	
2-160410.N	80 mm	30 mm	50 mm	12 mm	0,07 kg	**32 €** •

Flexibilný doraz 12x83 Hliník
oválny otvor, Zvlášť vhodné pre komponenty vyrobené z nehrdzavejúcej ocele

	L (a)	B (b)	VB (f)	MS (d)	WS (d1)	G	
2-160412	83 mm	31 mm	50 mm	12 mm	8 mm	0,05 kg	**17 €** •

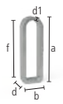

Flexibilný doraz 12x78 / 12x97 Oceľ pozinkovaný
oválny otvor

	L (a)	B (b)	VB (f)	MS (d)	WS (d1)	G	
2-160415	78 mm	28 mm	50 mm	12 mm	6 mm	0,07 kg	**16 €** •
2-160417	97 mm	24 mm	71 mm	12 mm	4 mm	0,08 kg	**29 €** •

Flexibilný doraz 24x78 Oceľ pozinkovaný
požadovaný dlhý upínací čap, oválny otvor

	L (a)	B (b)	VB (f)	MS (d)	WS (d1)	G	
2-160416	78 mm	28 mm	50 mm	24 mm	6 mm	0,13 kg	**22 €** •

Univerzálny doraz 115 L / 150 L nitridované
kombinácia systémového otvoru a oválneho otvoru, kombinovateľné s prizmami a adaptérmi

	L (a)	B (b)	VB (f)	MS (d)	G	
2-160420.N	115 mm	30 mm	50 mm	12 mm	0,20 kg	**38 €** •
2-160422.N	150 mm	35 mm	50 mm	12 mm	0,33 kg	**43 €** •

Ďalšie informácie a príslušenstvo pre tieto produkty nájdete online.

www.siegmund.com/
F-stop16

Upínací doraz 2–8 mm nitridované
NEW

na upevnenie plechu alebo na podopretie obrobkov, nízky interferenčný obrys, Odstupňovania: 2 mm, 4 mm, 6 mm, 8 mm

	L (a)	B (b)	VB (f)	MS (d)	G	
2-160460.N	115 mm	25 mm	50 mm	12 mm	0,15 kg	**54 €** •

Univerzálny doraz 115 L Hliník
kombinácia systémového otvoru a oválneho otvoru, kombinovateľné s prizmami a adaptérmi

	L (a)	B (b)	VB (f)	MS (d)	G	
2-160420.A	115 mm	30 mm	50 mm	12 mm	0,05 kg	**33 €** •

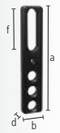

Univerzálny doraz / Upínací most nitridované
kombinácia systémového otvoru a oválneho otvoru, použiteľné ako upínací most, možno upevniť pomocou skrutkového upínača

	L (a)	B (b)	VB (f)	MS (d)	G	
2-160450.N	175 mm	35 mm	50 mm	12 mm	0,40 kg	**46 €** •

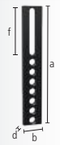

Univerzálny doraz 300 M / 500 M nitridované
kombinácia systémového otvoru a oválneho otvoru

	L (a)	B (b)	VB (f)	MS (d)	G	
2-160425.N	300 mm	50 mm	100 mm	12 mm	1,08 kg	**48 €** •
2-160432.N	500 mm	50 mm	150 mm	12 mm	1,85 kg	**74 €** •

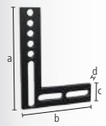

Plochý uholník 250 nitridované
kombinácia systémového otvoru a oválneho otvoru

	L (a)	B (b)	H (c)	MS (d)	G	
2-160444.N	250 mm	188 mm	50 mm	12 mm	1,35 kg	**95 €** •

Uhlová šablona nitridované
vrátane 2x dištančného krúžku, plynulé nastavenie 0-90°

	L (a)	B (b)	MS (d)	G	
2-160455.N	130 mm	130 mm	5 mm	0,40 kg	**41 €** •

MS: Hrúbka materiálu, G: Hmotnosť, Ø: Priemer, L: Dĺžka, B: Šírka, VB: Nastaviteľný rozsah, WS: Hrúbka steny, H: Výška

Upínací uholník - doraz 50 L / 90 VL nitridované
so systémovými otvormi, bez oválneho otvoru

	L (a)	B (b)	H (c)	MS (d)	G	
2-160105.N	50 mm	30 mm	50 mm	12 mm	0,20 kg	**33 €** •
2-160113.N	90 mm	30 mm	90 mm	12 mm	0,34 kg	**53 €** •

Upínací uholník - doraz 90 X nitridované
oválny otvor

	L (a)	B (b)	H (c)	MS (d)	G	
2-160108.N	90 mm	30 mm	25 mm	12 mm	0,19 kg	**38 €** •

Upínací uholník - doraz 90 WL nitridované
oválny otvor, flexibilný v každom smere

	L (a)	B (b)	H (c)	MS (d)	G	
2-160111.N	90 mm	30 mm	90 mm	12 mm	0,27 kg	**55 €** •

Upínací uholník - doraz 90 SL / 90 L / 140 L nitridované
kombinácia systémového otvoru a oválneho otvoru

	L (a)	B (b)	H (c)	MS (d)	G	
2-160109.N	90 mm	30 mm	40 mm	12 mm	0,21 kg	**40 €** •
2-160110.N	90 mm	30 mm	90 mm	12 mm	0,31 kg	**53 €** •
2-160112.N	90 mm	35 mm	140 mm	12 mm	0,51 kg	**63 €** •

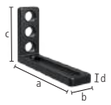

Upínací uholník - doraz 140 WL nitridované
kombinácia systémového otvoru a oválneho otvoru, oválny otvor 100 mm

	L (a)	B (b)	H (c)	MS (d)	G	
2-160115.N	140 mm	35 mm	90 mm	12 mm	0,44 kg	**61 €** •

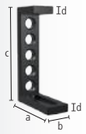

Upínací uholník - doraz 150 L nitridované
kombinácia systémového otvoru a oválneho otvoru

	L (a)	B (b)	H (c)	MS (d)	G	
2-160114.N	90 mm	35 mm	150 mm	12 mm	0,65 kg	**66 €** •

Upínací uholník - doraz 300 G / 500 G nitridované
použiteľné ako rozšírenie stola, materiál: GGG40

		L (a)	B (b)	H (c)	MS (d)	G	
2-160162.N	ľav.	150 mm	49 mm	300 mm	12 mm	2,51 kg	**86 €** •
2-160164.N	ľav.	195 mm	49 mm	500 mm	12 mm	4,56 kg	**121 €** •

Otočný uholník 150 nitridované
plynulé nastavenie 0-180°

	H (c)	MS (d)	Ø	G	
2-160101.N	150 mm	12 mm	150 mm	1,80 kg	**89 €** •

Upínací uholník - doraz 250 G s nastaviteľným uhlom rotácie nitridované
použiteľné ako rozšírenie stola, materiál: GGG40, odporúčame objednávky v pároch

		L (a)	B (b)	H (c)	MS (d)	G	
2-160161.N	ľav.	145 mm	49 mm	250 mm	14 mm	2,16 kg	**120 €** •
2-160163.N	prav.	145 mm	49 mm	250 mm	14 mm	2,16 kg	**120 €** •

L: Dĺžka, B: Šírka, H: Výška, MS: Hrúbka materiálu, G: Hmotnosť, Ø: Priemer

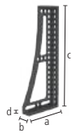

Upínací uholník - doraz 250 GK / 500 GK / 750 GK nitridované

použiteľné ako rozšírenie stola, pre ťažké komponenty, materiál: GGG40, odporúčame objednávky v pároch

		L (a)	B (b)	H (c)	MS (d)	G	
2-160124.N	ľav.	145 mm	49 mm	250 mm	14 mm	2,10 kg	**117 €** •
2-160126.N	prav.	145 mm	49 mm	250 mm	14 mm	2,10 kg	**117 €** •
2-160134.N	ľav.	195 mm	49 mm	500 mm	14 mm	5,30 kg	**179 €** •
2-160136.N	prav.	195 mm	49 mm	500 mm	14 mm	5,30 kg	**179 €** •
2-160146.N	ľav.	200 mm	100 mm	750 mm	14 mm	8,30 kg	**308 €** •
2-160148.N	prav.	200 mm	100 mm	750 mm	14 mm	8,30 kg	**308 €** •

Rohový nadstavec liatina nitridované

diagonálne predĺženie stola v uhle 45°, materiál: GGG40

	L (a)	B (b)	H (c)	G	
2-160190.N	100 mm	65 mm	100 mm	1,70 kg	**159 €** •

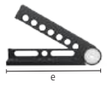

Univerzálny uholník hydromechanický nitridované

plynulé nastavenie 0-225°, zodpovedajúci šesťhranný kľúč 6 (280852.1) nie je súčasťou dodávky

	SL (e)	G	
2-160171.N	250 mm	2,80 kg	**468 €** •

Univerzálny uholník mechanický nitridované

vrátane nastavovacej šablony, uhol nastaviteľný od 10° do 150°

	SL (e)	G	
2-160170.N	260 mm	3,40 kg	**309 €** •

Podporný a upínací rám malý / veľká nitridované

použiteľné ako rozšírenie stola

		L (a)	B (b)	H (c)	G	
2-160300.N	prav.	150 mm	100 mm	50 mm	2,10 kg	**159 €** •
2-160301.N	ľav.	150 mm	100 mm	50 mm	2,10 kg	**159 €** •
2-160302.N		300 mm	200 mm	50 mm	7,40 kg	**247 €** •

Upínací blok plazmanitridovaný

5-stranný, na spojenie stolov (so spojovacím čapom 160563), ako nadstavec na stôl a zvislá nadstavba

	L (a)	B (b)	H (c)	MS (d)	G	
2-160280.P	300 mm	300 mm	100 mm	12 mm	16 kg	**403 €** •
2-160272.P	400 mm	200 mm	200 mm	12 mm	25 kg	**613 €** •
2-160290.P	500 mm	500 mm	100 mm	12 mm	40 kg	**857 €** •

Ďalšie informácie a príslušenstvo pre tieto produkty nájdete online.

www.siegmund.com/
F-square16

U-profil 100x100 plazmanitridovaný

na spojenie stolov (so spojovacím čapom 160563), ako nadstavec na stôl a zvislá nadstavba, od 500 mm s montážnymi otvormi pre nohy, od 1000 mm nevyhnutné použiť nohu ako podperu

	L (a)	B (b)	H (c)	MS (d)	G	
2-160396.P	100 mm	100 mm	100 mm	12 mm	4 kg	**292 €** •
2-160360.P	500 mm	100 mm	100 mm	12 mm	15 kg	**417 €** •
2-160370.P	1000 mm	100 mm	100 mm	12 mm	27 kg	**670 €** •
2-160380.P	1500 mm	100 mm	100 mm	12 mm	39 kg	**819 €** •
2-160390.P	2000 mm	100 mm	100 mm	12 mm	51 kg	**1.209 €** •

U-profil 200x100 plazmanitridovaný

na spojenie stolov (so spojovacím čapom 160563), ako nadstavec na stôl a zvislá nadstavba, od 500 mm s montážnymi otvormi pre nohy, od 1000 mm nevyhnutné použiť nohu ako podperu

	L (a)	B (b)	H (c)	MS (d)	G	
2-160396.1.P	200 mm	100 mm	100 mm	12 mm	6 kg	**315 €** •
2-160360.1.P	500 mm	200 mm	100 mm	12 mm	22 kg	**531 €** •
2-160370.1.P	1000 mm	200 mm	100 mm	12 mm	38 kg	**915 €** •
2-160380.1.P	1500 mm	200 mm	100 mm	12 mm	55 kg	**1.212 €** •
2-160390.1.P	2000 mm	200 mm	100 mm	12 mm	72 kg	**1.624 €** •

L: Dĺžka, B: Šírka, H: Výška, MS: Hrúbka materiálu, G: Hmotnosť, SL: Dĺžka strany

Hliníkový profil štvorcový

- Rýchla príprava na použitie vďaka upínacím doskám vpredu
- Flexibilné možnosti montáže vďaka integrovanej šesťhrannej drážke
- Ľahký dizajn pre jednoduchú manipuláciu
- Ideálne ako predĺženie stola alebo dodatočná vertikálna upínacia plocha
- Optimalizované náklady vďaka integrovaným komponentom

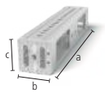

Hliníkový profil štvorcový 500x100x100 so šesťhrannou drážkou
Upínacia platňa na oboch koncoch, so šesťhrannou drážkou HX8, ako predĺženie stola alebo vertikálna upínacia plocha, od 1000 mm nevyhnutné použiť nohu ako podperu, Tolerancia rovinnosti < 0,9 mm / 1000 mm

AL 16

	L (a)	B (b)	H (c)	G	
4-AQ16HX300	300 mm	100 mm	100 mm	1,90 kg	**66 €** •
4-AQ16HX500	500 mm	100 mm	100 mm	3 kg	**85 €** •
4-AQ16HX800	800 mm	100 mm	100 mm	4,50 kg	**114 €** •
4-AQ16HX1000	1000 mm	100 mm	100 mm	5,50 kg	**133 €** •
4-AQ16HX1200	1200 mm	100 mm	100 mm	6,70 kg	**152 €** •
4-AQ16HX1500	1500 mm	100 mm	100 mm	8,20 kg	**180 €** •
4-AQ16HX2000	2000 mm	100 mm	100 mm	10,80 kg	**228 €** •

Posuvné bloky

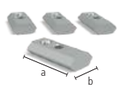

Set Posuvný blok HX8
4ks v balení, so závitom, upevnenie príslušenstva skrutkou, pozinkovaný, vloženie do drážky zo strany, protišmykové uloženie v drážke vďaka pružinovej guľôčke

16

	L (a)	B (b)	H (c)	G	
2-000551	30 mm	15 mm	7 mm	0,08 kg	**9 €** •

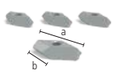

Set Posuvný blok HX8 otočné
4ks v balení, so závitom, upevnenie príslušenstva skrutkou, pozinkovaný, umožňuje umiestnenie do drážky zhora, upevnenie v drážke pri otáčaní v smere uťahovania skrutky, Ďalšie verzie dostupné online: so závitom M5

16

	L (a)	B (b)	H (c)	G	
2-000552.2	20 mm	15 mm	7 mm	0,04 kg	**9 €** •

Set Posuvný blok HX8 vložiteľné
4ks v balení, so závitom, upevnenie príslušenstva skrutkou, pozinkovaný, vloženie do drážky zhora, protišmykové uloženie v drážke vďaka pružinovej guľôčke, Ďalšie verzie dostupné online: so závitom M5

16

	L (a)	B (b)	H (c)	G	
2-000553.2	30 mm	12 mm	7 mm	0,08 kg	**9 €** •

Hliníkový profil

Hliníkový profil 100x24 mm (raster 25 mm)
Verzia s plnohodnotnou mriežkou s mnohými možnosťami upínania, Vyžaduje upínací čap bez drážky pre tri diely, ako predĺženie stola alebo vertikálna upínacia plocha, od 1000 mm nevyhnutné použiť nohu ako podperu

AL 16

	L (a)	B (b)	H (c)	G	
4-AR16014050.V	500 mm	100 mm	24 mm	0,75 kg	**26 €** •
4-AR16014080.V	800 mm	100 mm	24 mm	1,20 kg	**39 €** •
4-AR16014100.V	1000 mm	100 mm	24 mm	1,50 kg	**46 €** •
4-AR16014120.V	1200 mm	100 mm	24 mm	1,80 kg	**56 €** •
4-AR16014150.V	1500 mm	100 mm	24 mm	2,24 kg	**71 €** •
4-AR16014200.V	2000 mm	100 mm	24 mm	2,93 kg	**92 €** •

Hliníkový profil 100x24 mm (raster 25 mm s oválnym otvorom)
Variabilné upnutie, možné aj pod uhlom, Vyžaduje upínací čap bez drážky pre tri diely, ako predĺženie stola alebo vertikálna upínacia plocha, od 1000 mm nevyhnutné použiť nohu ako podperu

AL 16

	L (a)	B (b)	H (c)	G	
4-AR16014050.VL	500 mm	100 mm	24 mm	0,73 kg	**30 €** •
4-AR16014080.VL	800 mm	100 mm	24 mm	1,16 kg	**45 €** •
4-AR16014100.VL	1000 mm	100 mm	24 mm	1,45 kg	**53 €** •
4-AR16014120.VL	1200 mm	100 mm	24 mm	1,73 kg	**66 €** •
4-AR16014150.VL	1500 mm	100 mm	24 mm	2,16 kg	**82 €** •
4-AR16014200.VL	2000 mm	100 mm	24 mm	2,88 kg	**105 €** •

Príslušenstvo

Adaptér pre skrutkové upínače nitridované
na použitie skrutkových upínačov v hliníkových profiloch, pre skrutkový upínač: 160610, 160630, 160601, 160604, 160620

BAR N 16

	L (a)	Ø	G	
2-AP160605.N	48 mm	26 mm	0,11 kg	**12 €** •
2-AP160602.N	60 mm	26 mm	0,13 kg	**14 €** •

Podlhovastý adaptér pre skrutkové upínače
na použitie skrutkových upínačov v hliníkových profiloch, pre skrutkový upínač: 160610, 160630, 160601, 160604, 160620, na upevnenie: Upínací čap bez drážky

BAR N 16

	L (a)	B (b)	H (c)	G	
2-AP160602.X7	123 mm	23 mm	12 mm	0,19 kg	**10 €** •

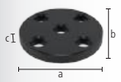

Okrúhly adaptér pre skrutkové upínače
na použitie skrutkových upínačov v hliníkových profiloch, pre skrutkový upínač: 160610, 160630, 160601, 160604, 160620, na upevnenie: Upínací čap bez drážky

BAR N 16

	L (a)	B (b)	H (c)	G	
2-AP160603.X7	98 mm	98 mm	12 mm	0,60 kg	**13 €** •

Ďalšie informácie a príslušenstvo pre tieto produkty nájdete online.

www.siegmund.com/
F-profile

L: Dĺžka, B: Šírka, H: Výška, G: Hmotnosť, Ø: Priemer

Plošný upínací čap čiernené

160590: Upínací rozsah cca. 22-26 mm, 160590.3: Upínací rozsah cca. 34-38 mm, 160590.4: Upínací rozsah cca. 46-50 mm, odporúčané na upínanie hliníkových profilov, NEMÔŽE sa používať na spájanie stolov a U-profilov

B 16

		L (a)	SK	ZK1	ZK	AM1	AM	G	
2-160590	pre 2 diely	55 mm	50 kN	2 kN	4 kN	10 Nm	10 Nm	0,11 kg	**44 €** •
2-160590.3	pre 3 diely	67 mm	50 kN	2 kN	4 kN	10 Nm	10 Nm	0,13 kg	**48 €** •
2-160590.4	pre 4 diely	79 mm	50 kN	2 kN	4 kN	10 Nm	10 Nm	0,14 kg	**53 €** •

Plošný upínací zapustený čap čiernené

zapustené spojenie komponentov, 160595: Upínací rozsah cca. 22-26 mm, 160595.3: Upínací rozsah cca. 34-38 mm, 160595.4: Upínací rozsah cca. 46-50 mm, nie je vhodné pre oválne otvory, NEMÔŽE sa používať na spájanie stolov a U-profilov

B 16

		L (a)	SK	ZK1	ZK	AM1	AM	G	
2-160595	pre 2 diely	33 mm	45 kN	2 kN	3 kN	10 Nm	10 Nm	0,05 kg	**38 €** •
2-160595.3	pre 3 diely	45 mm	45 kN	2 kN	3 kN	10 Nm	10 Nm	0,07 kg	**43 €** •
2-160595.4	pre 4 diely	57 mm	45 kN	2 kN	3 kN	10 Nm	10 Nm	0,08 kg	**47 €** •

Rýchloupínací čap bez drážky čiernené

bez drážky pre O-krúžok pre hladký povrch, NEMÔŽE sa používať na spájanie stolov a U-profilov

B 16

		L (a)	SK	ZK	AM1	AM	G	
2-160511	pre 2 diely	53 mm	55 kN	10 kN	2,50 Nm	10 Nm	0,08 kg	**36 €** •
2-160513	pre 3 diely	65 mm	55 kN	10 kN	2,50 Nm	10 Nm	0,10 kg	**44 €** •
2-160515	pre 4 diely	77 mm	55 kN	10 kN	2,50 Nm	10 Nm	0,12 kg	**51 €** •

Vyhotovenie: pre 2 diely / pre 3 diely / pre 4 diely

Čap so zápustnou hlavou bez drážky čiernené

zapustené spojenie komponentov, iba na upínanie hliníkových profilov, hliníkové diely dotiahnite iba rukou

B 16

		L (a)	SK	ZK	AM1	AM	G	
2-AP160528	pre 2 diely	32 mm	55 kN	1 kN	2,50 Nm	10 Nm	0,04 kg	**30 €** •
2-AP160529	pre 3 diely	44 mm	55 kN	1 kN	2,50 Nm	10 Nm	0,06 kg	**36 €** •
2-AP160530	pre 4 diely	56 mm	55 kN	1 kN	2,50 Nm	10 Nm	0,08 kg	**41 €** •

Čap so zápustnou hlavou čiernené

zapustené spojenie komponentov, NEMÔŽE sa používať na spájanie stolov a U-profilov, nie je vhodné pre hliníkové profily, nie je vhodné pre oválne otvory

B 16

		L (a)	SK	ZK	AM	G	
2-160528	pre 2 diely	31 mm	55 kN	3 kN	10 Nm	0,04 kg	**30 €** •
2-160529	pre 3 diely	43 mm	55 kN	3 kN	10 Nm	0,05 kg	**36 €** •

Spojovací čap s prírubou čiernené

na spojenie stolov, U-profilov a hliníkových profilov, vhodné pre oválne otvory, pevné dlhodobé spojenie

B 16

		L (a)	SK	ZK	AM1	AM	G	
2-160583	pre 2 diely	39 mm	55 kN	3 kN	12 Nm	14,40 Nm	0,07 kg	**22 €** •
2-160584	pre 3 diely	51 mm	55 kN	3 kN	12 Nm	14,40 Nm	0,09 kg	**26 €** •
2-160585	pre 4 diely	63 mm	55 kN	3 kN	12 Nm	14,40 Nm	0,11 kg	**30 €** •

Nízkoprofilový upínací čap bez drážky čiernené

minimálny výčnelok, NEMÔŽE sa používať na spájanie stolov a U-profilov, vhodné pre hliníkové profily, vhodné pre oválne otvory

B 16

		L (a)	SK	ZK	AM1	AM	G	
2-160524	pre 2 diely	36 mm	55 kN	10 kN	2,50 Nm	10 Nm	0,06 kg	**31 €** •
2-160525	pre 3 diely	48 mm	55 kN	10 kN	2,50 Nm	10 Nm	0,08 kg	**38 €** •

L: Dĺžka, G: Hmotnosť, SK: Pevnosť v šmyku (na strih), AM: Uťahovací moment Oceľ, AM1: Uťahovací moment Hliník, upínací moment závisí od materiálu, ZK: Pevnosť v ťahu Oceľ, ZK1: Pevnosť v ťahu Hliník

Rýchloupínací čap nastaviteľný bez drážky čiernené

160571: Upínací rozsah cca. 12-24 mm, 160573: Upínací rozsah cca. 24-36 mm, upínanie profilov rezaných laserom na mieru, vhodné pre hliníkové profily, hliníkové diely dotiahnite iba rukou, NEMÔŽE sa používať na spájanie stolov a U-profilov

100 B 16

		L (a)	SK	ZK	AM1	AM	G	
2-160571	pre 2 diely	78 mm	55 kN	10 kN	2,50 Nm	10 Nm	0,13 kg	**40 €** •
2-160573	pre 3 diely	90 mm	55 kN	10 kN	2,50 Nm	10 Nm	0,15 kg	**48 €** •

Univerzálny čap čiernené

160532: Upínací rozsah cca. 22-28 mm, 160533: Upínací rozsah cca. 34-40 mm, NEMÔŽE sa používať na spájanie stolov a U-profilov

B 16

		L (a)	SK	ZK	AM1	AM	G	
2-160532	pre 2 diely	59 mm	50 kN	10 kN	2,50 Nm	10 Nm	0,11 kg	**37 €** •
2-160533	pre 3 diely	71 mm	50 kN	10 kN	2,50 Nm	10 Nm	0,12 kg	**46 €** •

Magnetický upínací čap Hliník

upínanie bez použitia nástrojov, vhodné pre časti citlivé na tlak alebo tam, kde nie je možné pritlačenie dielu

AL 16

	HK	L (a)	SF	G	
2-160740	0,10 kN	34 mm	12 mm	0,02 kg	**15 €** •
2-160740.1	0,10 kN	46 mm	24 mm	0,03 kg	**17 €** •
2-160740.2	0,10 kN	58 mm	36 mm	0,04 kg	**20 €** •

Dištančný krúžok pre magnetický čap čiernené

vzdialenosť medzi dvoma upínacími prvkami

B 16

	L (a)	G	
2-160539	12 mm	0,02 kg	**2 €** •

Spojovací čap XL čiernené

na spájanie stolov a U-profilov, nie je vhodné pre hliníkové profily, nie je vhodné pre oválne otvory, pevné dlhodobé spojenie, tvrdené

B 16

		L (a)	SK	ZK	AM	G	
2-160563	pre 2 diely	38 mm	50 kN	10 kN	86 Nm	0,06 kg	**18 €** •
2-160564	pre 3 diely	50 mm	50 kN	10 kN	86 Nm	0,08 kg	**22 €** •

Vymedzovací čap čiernené

nákladovo efektívna náhrada za druhý upínací čap, NEMÔŽE sa používať na spájanie stolov a U-profilov

B 16

	L (a)	G	
2-160540	38 mm	0,07 kg	**12 €** •

Ďalšie informácie a príslušenstvo pre tieto produkty nájdete online.

www.siegmund.com/
F-bolt16

L: Dĺžka, G: Hmotnosť, SK: Pevnosť v šmyku (na strih), AM: Uťahovací moment Oceľ, AM1: Uťahovací moment Hliník, upínací moment závisí od materiálu, ZK: Pevnosť v ťahu Oceľ, SF: Dĺžka mag. časti, HK: max. prídržná sila

Professional skrutkový upínač čiernené / nitridované
vymeniteľná prizma, Priemer gule skrutky 8 mm, Trapézový závit vretena 12x3 mm, Zosilnené vertikálne rameno

BAR N B 16

	SP	B (b)	H (c)	G	
2-160610	2,50 kN	163 mm	200 mm	1,19 kg	**61 €** •

Professional skrutkový upínač 45°/90° čiernené
vymeniteľná prizma, Priemer gule skrutky 8 mm, Trapézový závit vretena 12x3 mm, plynulo otočný od 0° do 360°

B 16

	SP	H (c)	G	
2-160630	2,50 kN	200 mm	0,72 kg	**58 €** •

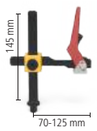

Professional rýchloupínač čiernené / nitridované
odporúčané iba pre plazmanitridované zváracie stoly, Zosilnené vertikálne rameno

BAR N B 16

	SP	B (b)	H (c)	G	
2-160606	2,50 kN	132 mm	150 mm	1,20 kg	**83 €** •

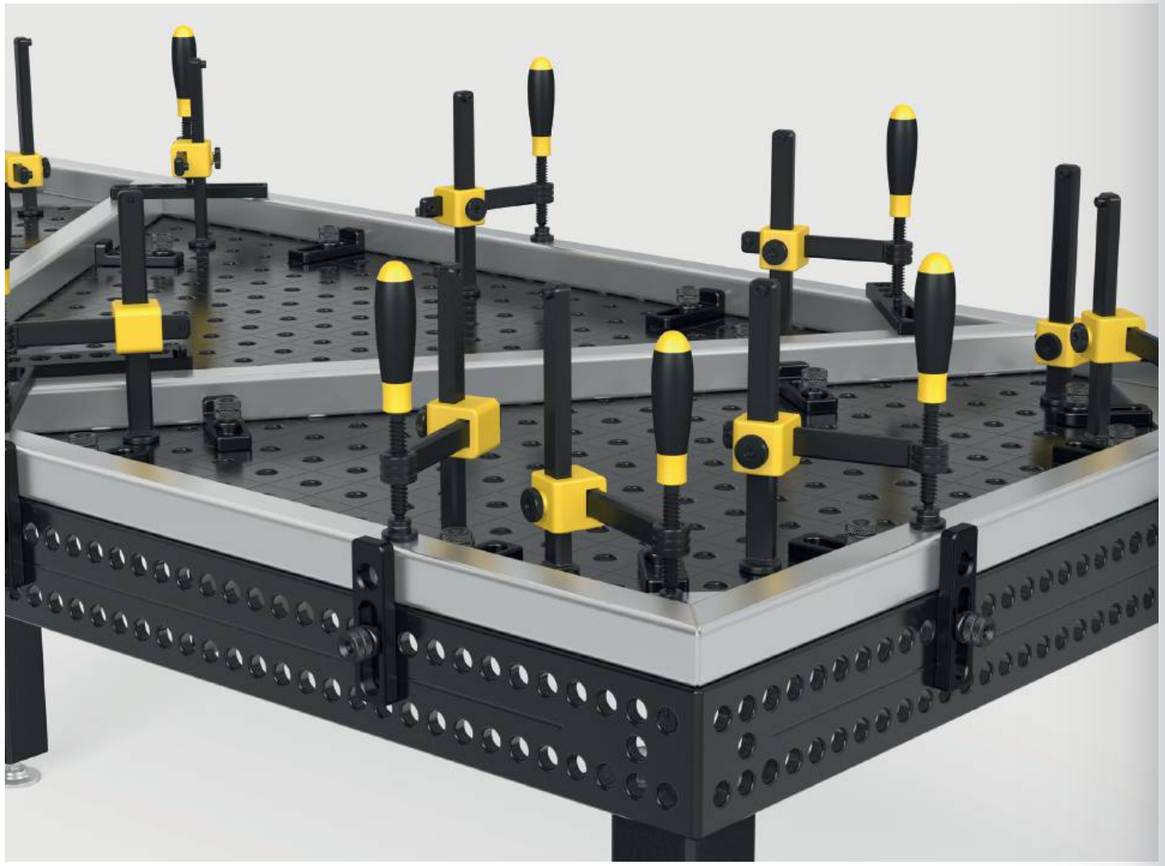

Ďalšie informácie a príslušenstvo pre tieto produkty nájdete online.

www.siegmund.com/
F-clamp16

Upínač s ohnutým rúrkovým ramenom nitridované NEW
vymeniteľná prizma, Priemer gule skrutky 8 mm, Trapézový závit vretena 12x3 mm, upínanie pomocou nastavovacieho krúžku, Kompaktný dizajn s minimálnym interferenčným obrysom, Cenovo výhodná alternatíva ku konvenčným upínačom

BAR N 16

	SP	B (b)	H (c)	G	
2-160626.N	1,50 kN	100 mm	285 mm	0,50 kg	**29 €** •

Skrutkový upínač s rúrkou čiernené
vymeniteľná prizma, Priemer gule skrutky 8 mm, Trapézový závit vretena 12x3 mm, vhodné pre nenáročné upínacie aplikácie, upínanie pomocou nastavovacieho krúžku

B 16

	SP	B (b)	H (c)	G	
2-160601	1,50 kN	163 mm	200 mm	0,95 kg	**61 €** •

Rúrkový upínač Universal čiernené
vymeniteľná prizma, Priemer gule skrutky 8 mm, Trapézový závit vretena 12x3 mm, upnutie v uhle +/- 42°, upínanie pomocou nastavovacieho krúžku

B 16

	SP	B (b)	H (c)	G	
2-160604	0,60 kN	165 mm	150 mm	0,70 kg	**62 €** •

Skrutkový upínač Basic čiernené / nitridované
vymeniteľná prizma, Priemer gule skrutky 8 mm, Trapézový závit vretena 12x3 mm, Zosilnené vertikálne rameno

BAR N B 16

	SP	B (b)	H (c)	G	
2-160620	2,50 kN	128 mm	200 mm	0,95 kg	**34 €** •

Krátka prítlačná skrutka s púzdrom a prizmou čiernené
trapézový závit 12x3 mm, použiteľné v každom systémovom otvore

B 16

	H (c)	G	
2-160666	75 mm	0,08 kg	**24 €** •

Puzdro so závitom čiernené
trapézový závit 12x3 mm, použiteľné v každom systémovom otvore

B 16

	H (c)	Ø	G	
2-160618	10 mm	19 mm	0,01 kg	**13 €** •

B: Šírka, H: Výška, G: Hmotnosť, SP: max. upínacia sila, Ø: Priemer

Prizma pre skrutkový upínač
pre skrutku s priemerom gule 8 mm, kompatibilné so 16 mm otvormi a upínačmi

		H (c)	Ø	G	
2-160656	16 B	14 mm	25 mm	0,03 kg	**9 €** •
2-160656.E	16 E	14 mm	25 mm	0,03 kg	**13 €** •
2-160656.PA	16 PA	14 mm	25 mm	0,01 kg	**9 €** •

Guľová prítlačná koncovka pre skrutkový upínač
pre skrutku s priemerom gule 8 mm, vhodné len pre upínače, pre upínanie v rohoch alebo drážkach

		H (c)	Ø	G	
2-160660	16 B	13 mm	20 mm	0,02 kg	**9 €** •
2-160660.E	16 E	13 mm	20 mm	0,02 kg	**13 €** •
2-160660.PA	16 PA	13 mm	20 mm	0,01 kg	**10 €** •

Prítlačná koncovka pre skrutkový upínač čiernené
kompatibilné so 16 mm otvormi a upínačmi, pre špecifické prispôsobenie zákazníkom

B 16

	H (c)	Ø	G	
2-160661	25 mm	25 mm	0,07 kg	**15 €** •

Duo prizma Ø 25
pre skrutku s priemerom gule 8 mm, vhodné len pre upínače

		H (c)	Ø	G	
2-160650	16 B	19 mm	25 mm	0,04 kg	**13 €** •
2-160650.A	16 AL	19 mm	25 mm	0,02 kg	**15 €** •
2-160650.PA	16 PA	19 mm	25 mm	0,01 kg	**13 €** •

Rýchloupínače 100
Dĺžka upínacieho ramena 100 mm, Upínací rozsah 0-100 mm, Montáž do systémových otvorov

16

	L (a)	B (b)	H (c)	G	
2-160706	340 mm	30 mm	150 mm	0,70 kg	**64 €** •

Rýchloupínače 160
Dĺžka upínacieho ramena 160 mm, Upínací rozsah 0-140 mm, Montáž do systémových otvorov

16

	L (a)	B (b)	H (c)	G	
2-160707	360 mm	30 mm	150 mm	0,90 kg	**64 €** •

Vertikálny upínač 1800 s adaptérom
Adaptér CS160715.4, pre systémové otvory 16 mm

16

	SP	G	Špeciálna cena
4-CS160790	1,80 kN	0,79 kg	**48 €** •
			namiesto 52 €

Horizontálny upínač 1800 s adaptérom
Adaptér CS160715.4, pre systémové otvory 16 mm

16

	SP	G	Špeciálna cena
4-CS160794	1,80 kN	0,79 kg	**46 €** •
			namiesto 49 €

Priamočiary rýchloupínač 2500 s adaptérom
Adaptér CS160715.4, pre systémové otvory 16 mm

16

	SP	G	Špeciálna cena
4-CS160792	2,50 kN	0,87 kg	**59 €** •
			namiesto 63 €

Priamočiary rýchloupínač 4000 s adaptérom
Adaptér CS160715.4, pre systémové otvory 16 mm

16

	SP	G	Špeciálna cena
4-CS160793	4 kN	1,36 kg	**74 €** •
			namiesto 79 €

Upínacie čeľuste

Upínacia čeľusť 2-12 / 18-32
Hliník, CS160212: Upínací rozsah 2-12 mm, CS161832: Upínací rozsah 18-32 mm, na upevnenie: Čap 160532 (nie je súčasťou dodávky)

AL 16

		L (a)	B (b)	H (c)	G	
2-CS160212	2-12	103 mm	30 mm	20 mm	0,06 kg	**12 €** •
2-CS161832	18-32	103 mm	30 mm	35 mm	0,06 kg	**12 €** •

Set Upínacia čeľusť
obsah dodávky: 4x Upínacia čeľusť 2-12 CS160212, 4x Upínacia čeľusť 18-32 CS161832, 4x Čap 160532

16

	G	Špeciálna cena
2-CS160212.Set	0,92 kg	**169 €** •
		namiesto 244 €

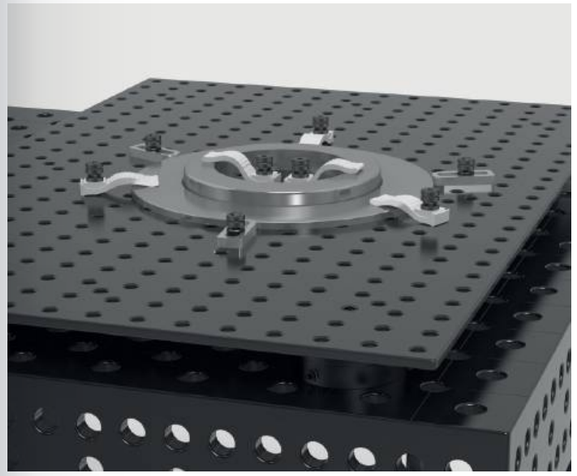

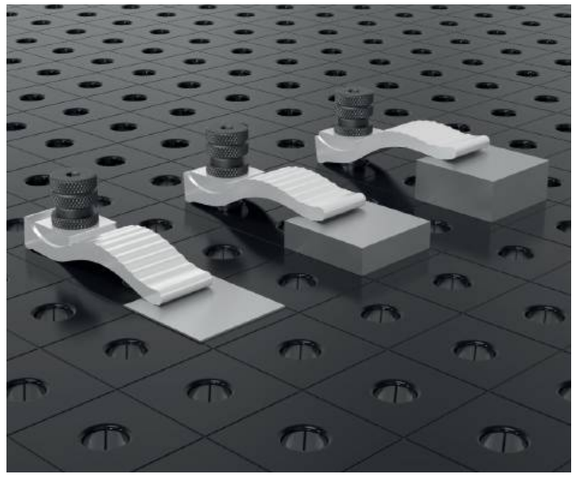

H: Výška, G: Hmotnosť, Ø: Priemer, L: Dĺžka, B: Šírka, SP: max. upínacia sila

Vario prizma Ø 50 90°/120° s prírubou
závit M10 pre rozšírenie napr. prizmou 160649, pre okrúhle a hranaté rúry do Ø 80 mm

		H (c)	Ø	G	
2-160645.1.N	16 N BAR	20 mm	50 mm	0,21 kg	**38 €** •
2-160645.1.A	16 AL	20 mm	50 mm	0,07 kg	**52 €** •
2-160645.1.PA	16 PA	20 mm	50 mm	0,03 kg	**49 €** •

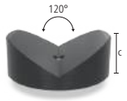

Prizma Ø 80 120° s prírubou
závit M10 pre rozšírenie napr. prizmou 160649, pre rúry do Ø 120 mm

		H (c)	Ø	G	
2-160652.1	16 B	30 mm	80 mm	0,77 kg	**43 €** •
2-160652.1.A	16 AL	30 mm	80 mm	0,26 kg	**64 €** •
2-160652.1.PA	16 PA	30 mm	80 mm	0,12 kg	**64 €** •

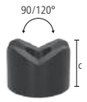

Vario prizma Ø 50 90°/120° bez príruby čiernené
Prizmu je možné upnúť použitím čapov, pre okrúhle a hranaté rúry do Ø 80 mm

B 16

	H (c)	Ø	G	
2-160641	35 mm	50 mm	0,39 kg	**39 €** •

Upínací kužeľ čiernené
na uchytenie okrúhlych a hranatých rúr do Ø 45 mm, upínanie s čapmi

B 16

	H (c)	Ø	G	
2-160670	40 mm	45 mm	0,26 kg	**16 €** •

Závitová podpera Ø 50 čiernené
nastavenie výšky v rozmedzí 55-75 mm, kombinovateľné s podpernou sadou 160821 a predĺženiami priziem

B 16

	H (c)	Ø	G	
2-160822	55-75 mm	50 mm	0,71 kg	**35 €** •

Výškovo nastaviteľná podpera so stupnicou čiernené
vrát. Sady skrutiek, nastaviteľná výška medzi 20-105 mm, špeciálna skrutka na spojenie s prizmami

100 B 16

	H (c)	Ø	G	
2-160824	125 mm	40 mm	0,33 kg	**44 €** •

Set podpier 7 dielny čiernené
kompenzácia výškového rozdielu 1-60 mm, so závitom M10

B 16

	H (c)	Ø	G	
2-160821	65 mm	25 mm	0,17 kg	**40 €** •

Polohovací čap čiernené
variabilná nosná plocha, so závitom M10

B 16

	H (c)	Ø	G	
2-160821.1	65 mm	25 mm	0,09 kg	**20 €** •

Sada vymedzovacích krúžkov
odstupňovanie krúžkov: 1 / 2 / 3 / 5 / 10 / 20 mm

16

	Ø	G	
2-160821.2	25 mm	0,08 kg	**20 €** •

Nadstavec prizmy čiernené
kompatibilné s prizmami, podpernou sadou 160821 a skrutkovou podperou 160822

B 16

	L (a)	Ø	G	
2-160649.1	50 mm	16 mm	0,08 kg	**18 €** •
2-160649.2	100 mm	16 mm	0,15 kg	**23 €** •

Nadstavec prizmy čiernené
na montáž priziem do systémových otvorov

B 16

	L (a)	Ø	G	
2-160649	10 mm	16 mm	0,02 kg	**7 €** •

Špeciálna skrutka
pre prizmy System 16

16

	L (a)	Ø	G	
2-160649.0	10 mm	16 mm	0,02 kg	**7 €** •

Ďalšie informácie a príslušenstvo pre tieto produkty nájdete online.

www.siegmund.com/
F-prism16

H: Výška, G: Hmotnosť, Ø: Priemer, L: Dĺžka

Vozík na náradie práškový nástrek
Max. celková nosnosť 240 kg

16

	L (a)	B (b)	H (c)	G	
2-160910	555 mm	560 mm	680 mm	30 kg	**588 €** •

Panel na náradie práškový nástrek
montáž na zvárací stôl pomocou univerzálneho čapu 160532 alebo pomocou skrutiek na stenu

16

	L (a)	B (b)	H (c)	G	
2-160912	500 mm	50 mm	500 mm	7,40 kg	**237 €** •

Ochranná stena
montáž pomocou 2 čapov (16: 000520, 22: 002822, 28: 280511), povrch nie je odolný proti poškriabaniu, farebné variácie na požiadanie zákazníka za príplatok

16 22 28

	L (a)	B (b)	H (c)	G	
2-280980	1600 mm	50 mm	800 mm	23 kg	**194 €** •

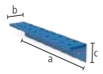

Nástenný držiak náradia s vedením práškový nástrek
pre Skrutkový upínač / Prizmy / Čapy, zadná doska nie je súčasťou dodávky

16

	L (a)	B (b)	H (c)	Ø	G	
2-160930	500 mm	80 mm	90 mm	16 mm	1,90 kg	**69 €** •

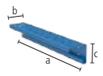

Nástenný držiak náradia bez vedenia práškový nástrek
pre Prizmy / Čapy, zadná doska nie je súčasťou dodávky

16

	L (a)	B (b)	H (c)	Ø	G	
2-160931	500 mm	80 mm	90 mm	16 mm	1,60 kg	**49 €** •

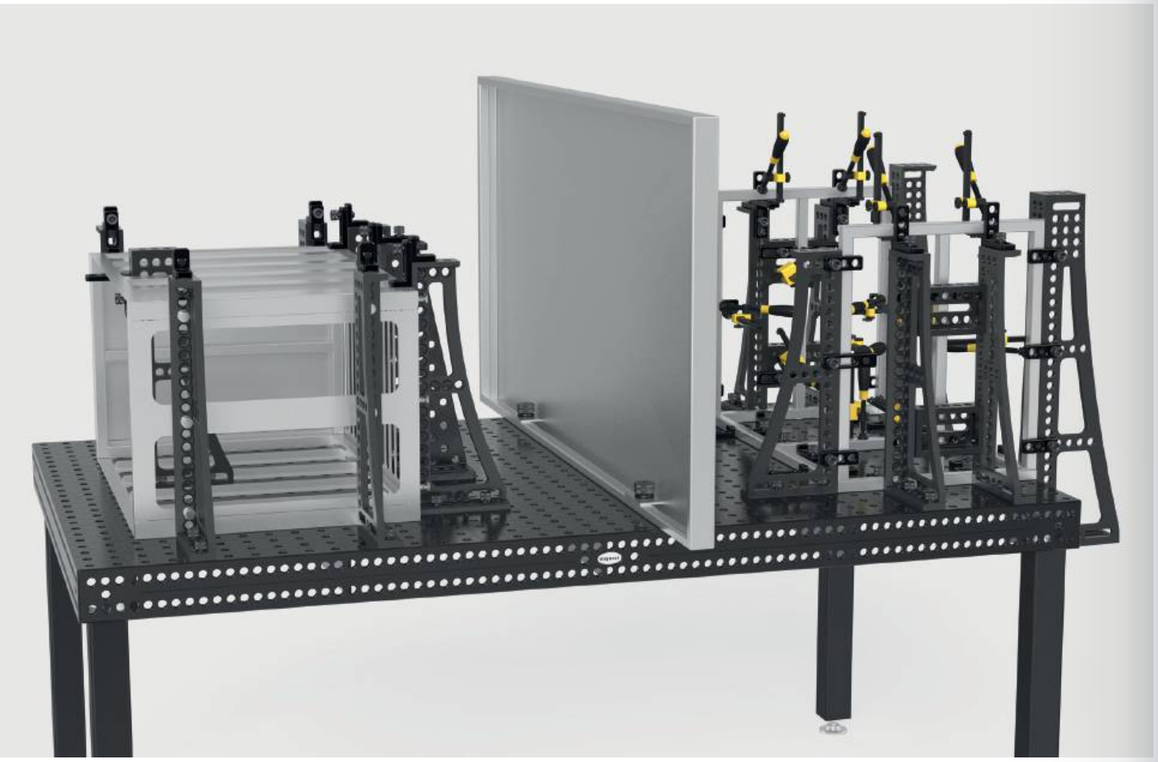

Čap pre zavesenie dielov čiernené
10 ks / balenie

B 16

	L (a)	Ø	G	
2-160936.10	22 mm	16 mm	0,01 kg	**14 €** •

Kľúč na vnútorný šesťhran Veľkosť 4
žltý

16

	G	
2-160852	0,06 kg	**12 €** •

Kefka Ø 17 s ochrannou čiapočkou
na čistenie otvorov

16

	Ø	G	
2-160820	17 mm	0,05 kg	**16 €** •

Kefka Ø 17 na čistenie / 10 ks v balení
na čistenie otvorov

16

	Ø	G	
2-160820.10	17 mm	0,05 kg	**59 €** •

Držiak horáku čiernené
možno umiestniť do otvoru

B 16

	H (c)	G	
2-160920	200 mm	0,27 kg	**22 €** •

Uzemnenie Comfort
zaručuje 100% kontakt so zváracím stolom, Montáž do systémových otvorov, Zaťaženie do 500 A, Prierez kábla 70-95 mm²

16 22 28

	G	
2-000810	0,66 kg	**46 €** •

Zdvíhacie oko
pre bezpečnú prepravu Siegmund zváracích stolov a U-profilov, Na upevnenie: System 16: 4x 160511, Zaťaženie: 1500 kg (axiálne zaťaženie)

16

	L (a)	B (b)	H (c)	G	
2-160836	141 mm	141 mm	120 mm	3,10 kg	**60 €** •

Ďalšie informácie a príslušenstvo pre tieto produkty nájdete online.

www.siegmund.com/
F-accessories16

L: Dĺžka, B: Šírka, H: Výška, G: Hmotnosť, Ø: Priemer

Basic

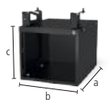

Sub Table Box uzamykateľné pre Basic
práškový nástrek, Ukladací priestor v zváracom stole, 360 mm priestor pre zásuvky, uzamykateľné, vrátane dvoch kľúčov

16

	L (a)	B (b)	H (c)	TF	G	
2-161990	630 mm	485 mm	430 mm	100 kg	28,50 kg	**351 €** •

Set Sub Table Box uzamykateľné pre Basic vrátane 2 zásuviek
vrátane zásuvky (2x 004230), práškový nástrek, Ukladací priestor v zváracom stole, uzamykateľné, vrátane dvoch kľúčov, dodávané vopred zmontované, dĺžka výsuvu zásuvky 500 mm

16

	L (a)	B (b)	H (c)	TF	G	Špeciálna cena
2-161990.1	630 mm	485 mm	430 mm	100 kg	42,50 kg	**498 €** •
						namiesto 504 €

Set Sub Table Box uzamykateľné pre Basic vrátane 3 zásuviek
vrátane zásuvky (1x 004220, 1x 004225, 1x 004230), práškový nástrek, Ukladací priestor v zváracom stole, uzamykateľné, vrátane dvoch kľúčov, dodávané vopred zmontované, dĺžka výsuvu zásuvky 500 mm

16

	L (a)	B (b)	H (c)	TF	G	Špeciálna cena
2-161990.2	630 mm	485 mm	430 mm	100 kg	47,50 kg	**546 €** •
						namiesto 560 €

Professional 750 / Extreme 8.7

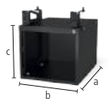

Sub Table Box uzamykateľné
práškový nástrek, Ukladací priestor v zváracom stole, 360 mm priestor pre zásuvky, Veľkosť stola 1000x500 mm nie je kompatibilná, uzamykateľné, vrátane dvoch kľúčov

16

	L (a)	B (b)	H (c)	TF	G	
2-160990	630 mm	485 mm	430 mm	100 kg	28,50 kg	**351 €** •

Set Sub Table Box uzamykateľné vrátane 2 zásuviek
vrátane zásuvky (2x 004230), práškový nástrek, Ukladací priestor v zváracom stole, Veľkosť stola 1000x500 mm nie je kompatibilná, uzamykateľné, vrátane dvoch kľúčov, dodávané vopred zmontované, dĺžka výsuvu zásuvky 500 mm

16

	L (a)	B (b)	H (c)	TF	G	Špeciálna cena
2-160990.1	630 mm	485 mm	430 mm	100 kg	42,50 kg	**498 €** •
						namiesto 504 €

Set Sub Table Box uzamykateľné vrátane 3 zásuviek
vrátane zásuvky (1x 004220, 1x 004225, 1x 004230), práškový nástrek, Ukladací priestor v zváracom stole, Veľkosť stola 1000x500 mm nie je kompatibilná, uzamykateľné, vrátane dvoch kľúčov, dodávané vopred zmontované, dĺžka výsuvu zásuvky 500 mm

16

	L (a)	B (b)	H (c)	TF	G	Špeciálna cena
2-160990.2	630 mm	485 mm	430 mm	100 kg	47,50 kg	**546 €** •
						namiesto 560 €

Ďalšie informácie a príslušenstvo pre tieto produkty nájdete online.

www.siegmund.com/
F-stbox

Extreme 8.7 PLUS

Sub Table Box uzamykateľné pre stôl PLUS
práškový nástrek, Ukladací priestor v zváracom stole, 360 mm priestor pre zásuvky, uzamykateľné, vrátane dvoch kľúčov

16

	L (a)	B (b)	H (c)	TF	G	
2-162990	630 mm	485 mm	430 mm	100 kg	28 kg	**351 €** •

Set Sub Table Box uzamykateľné pre stôl PLUS vrátane 2 zásuviek
vrátane zásuvky (2x 004230), práškový nástrek, Ukladací priestor v zváracom stole, uzamykateľné, vrátane dvoch kľúčov, dodávané vopred zmontované, dĺžka výsuvu zásuvky 500 mm

16

	L (a)	B (b)	H (c)	TF	G	Špeciálna cena
2-162990.1	630 mm	485 mm	430 mm	100 kg	42 kg	**498 €** •
						namiesto 504 €

Set Sub Table Box uzamykateľné pre stôl PLUS vrátane 3 zásuviek
vrátane zásuvky (1x 004220, 1x 004225, 1x 004230), práškový nástrek, Ukladací priestor v zváracom stole, uzamykateľné, vrátane dvoch kľúčov, dodávané vopred zmontované, dĺžka výsuvu zásuvky 500 mm

16

	L (a)	B (b)	H (c)	TF	G	Špeciálna cena
2-162990.2	630 mm	485 mm	430 mm	100 kg	47 kg	**546 €** •
						namiesto 560 €

Konfigurácia

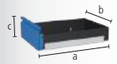

Zásuvka s vedením
práškový nástrek, možné kedykoľvek doplniť, pre Sub Table Box, pre Workstation 0806 / 1208 / 1212 s bočnými stenami

16 22 28

	L (a)	B (b)	H (c)	TF	G	
2-004220	590 mm	400 mm	60 mm	50 kg	5,50 kg	**63 €** •
2-004225	590 mm	400 mm	120 mm	50 kg	6,50 kg	**70 €** •
2-004230	590 mm	400 mm	180 mm	50 kg	7 kg	**77 €** •
2-004235	590 mm	400 mm	240 mm	50 kg	7,50 kg	**84 €** •

L: Dĺžka, B: Šírka, H: Výška, G: Hmotnosť, TF: Zaťaženie

Zverák 100

Siegmund zverák 100
Upevnenie pod uhlom 45° alebo 90°, Šírka čeľuste 100 mm, Zdvih otvorenia 100 mm, Montáž Zvárací stôl: System 16: 2x 160511, System 22: 2x 160513 + 2x 000541, System 28: 2x 160511 + 2x 000545

16 22 28

	SP	G	
2-004310	20 kN	9,50 kg	**206 €** •

Sada krytov čeľustí zveráka 100 vrátane vaku
obsah dodávky: 2x Vlákno, 2x Guma, 2x Hliník neutral, 2x Hliníkové prizmy

16 22 28

		G	
2-004315		0,70 kg	**49 €** •

Set Siegmund zverák 100 System 16
Upevnenie pod uhlom 45° alebo 90°, Šírka čeľuste 100 mm, Zdvih otvorenia 100 mm, obsah dodávky: 1x Zverák 004310, 2x Čap 160511, 1x Sada krytov čeľustí zveráka 004315

16

	SP	G	
2-164310	20 kN	10,36 kg	**304 €** •

Zverák 125

Siegmund zverák 125
Upevnenie pod uhlom 45° alebo 90°, Šírka čeľuste 125 mm, Zdvih otvorenia 125 mm, Montáž: System 16: 2x 160511 + 2x 000546, System 22: 2x 220513 + 2x 000544, System 28: 2x 280511

16 22 28

	SP	G	
2-004320	30 kN	17,50 kg	**242 €** •

Sada krytov čeľustí zveráka 125 vrátane vaku
obsah dodávky: 2x Vlákno, 2x Guma, 2x Hliník neutral, 2x Hliníkové prizmy

16 22 28

		G	
2-004325		0,85 kg	**54 €** •

Set Siegmund zverák 125 System 16
Upevnenie pod uhlom 45° alebo 90°, Šírka čeľuste 125 mm, Zdvih otvorenia 125 mm, obsah dodávky: 1x Zverák 004320, 2x Čap 160511, 2x Redukčné puzdro 000546, 1x Sada krytov čeľustí zveráka 004325

16

	SP	G	
2-164320	30 kN	18,65 kg	**368 €** •

Ďalšie informácie a príslušenstvo pre tieto produkty nájdete online.

www.siegmund.com/
F-benchvice

Zverák 150

Siegmund zverák 150
Upevnenie pod uhlom 45° alebo 90°, Šírka čeľuste 150 mm, Zdvih otvorenia 150 mm, Montáž: System 16: 2x 160511 + 2x 000546, System 22: 2x 220513 + 2x 000544, System 28: 2x 280511

16 22 28

	SP	G	
2-004330	40 kN	24 kg	**314 €** •

Sada krytov čeľustí zveráka 150 vrátane vaku
obsah dodávky: 2x Vlákno, 2x Guma, 2x Hliník neutral, 2x Hliníkové prizmy

16 22 28

		G	
2-004335		1 kg	**61 €** •

Set Siegmund zverák 150 System 16
Upevnenie pod uhlom 45° alebo 90°, Šírka čeľuste 150 mm, Zdvih otvorenia 150 mm, obsah dodávky: 1x Zverák 004330, 2x Čap 160511, 2x Redukčné puzdro 000546, 1x Sada krytov čeľustí zveráka 004335

16

	SP	G	
2-164330	40 kN	25,30 kg	**442 €** •

Kryty čeľustí zveráka

Základné telo krytov čeľustí zveráka tvoria pevné hliníkové profily. Integrované magnety v profiloch držia kryty spoľahlivo na zveráku a umožňujú rýchlu a jednoduchú výmenu v závislosti od obrobku alebo kroku spracovania. Napriek veľmi vysokej magnetickej sile sa obrobky nemagnetizujú. Kryty čeľustí zveráka sú uhlovo a paralelne navrhnuté tak, aby sa zachovala vysoká presnosť zveráka Siegmund.

Sada krytov čeľustí zveráka

2x Vlákno: vhodný na jemne frézované, jemne hobľované, brúsené alebo leštené povrchy, 2x Guma: vhodné na drevené a plastové diely, 2x Hliník neutral: bezpečné upnutie hrubo až stredne jemne opracovaných obrobkov vďaka drážkam, 2x Hliníkové prizmy: Upínanie okrúhlych alebo oválnych obrobkov pomocou priziem

G: Hmotnosť, SP: max. upínacia sila

Rovnací a upínací lis System 16
sila tlaku 2,5 t, celkový zdvih 60 mm, pracovná sila 330 N, Zdvih na zdvih čerpadla 4,6 mm, S prepúšťacím ventilom, fixácia je nutná vždy na dvoch miestach

16

	G	
2-160780	6,50 kg	**1.073 €** •

Špeciálny uhlový System 16
ako predĺženie a vertikálna fixácia lisu

16

	L (a)	B (b)	H (c)	G	
2-160702	195 mm	60 mm	60 mm	1,41 kg	**53 €** •

Ťahací diel
000701.AL: odporúčané pre prácu s oceľou, 000701.PA: odporúčané pre aplikácie s nehrdzavejúcou oceľou

		H (c)	Ø	G	
2-000701.AL	28 22 16 AL	15 mm	55 mm	0,08 kg	**22 €** •
2-000701.PA	28 22 16 PA	15 mm	55 mm	0,03 kg	**18 €** •

Stamp 90° s predlžovacou rúrou
na lisovanie v rohoch bez poškodenia zvarového švu

16 22 28

	L (a)	B (b)	H (c)	G	
2-000706	168 mm	50 mm	50 mm	0,82 kg	**94 €** •

Adaptér potrubia POM-C
na vyrovnávanie rúr, pre rúry Ø 21,4 mm: 000703.1, pre rúry Ø 26,9 mm: 000703.4, pre rúry Ø 33,7 mm: 000703.2, pre rúry Ø 42,4 mm: 000703.3, pre rúry Ø 48,3 mm: 000703.5

16 22 28

	L (a)	Ø	G	
2-000703.1	35 mm	55 mm	0,08 kg	**21 €** •
2-000703.4	35 mm	55 mm	0,08 kg	**21 €** •
2-000703.2	35 mm	55 mm	0,08 kg	**21 €** •
2-000703.3	35 mm	55 mm	0,07 kg	**21 €** •
2-000703.5	35 mm	55 mm	0,06 kg	**21 €** •

Koncovka ohýbania rúrok POM-C
na ohýbanie a vyrovnávanie rúr, pre rúry Ø 21,4 mm: 000704.1, pre rúry Ø 26,9 mm: 000704.4, pre rúry Ø 33,7 mm: 000704.2, pre rúry Ø 42,4 mm: 000704.3, pre rúry Ø 48,3 mm: 000704.5

16 22 28

	L (a)	B (b)	H (c)	G	
2-000704.1	120 mm	35 mm	60 mm	0,25 kg	**38 €** •
2-000704.4	120 mm	35 mm	60 mm	0,26 kg	**38 €** •
2-000704.2	120 mm	35 mm	60 mm	0,25 kg	**38 €** •
2-000704.3	120 mm	35 mm	60 mm	0,23 kg	**38 €** •
2-000704.5	120 mm	35 mm	60 mm	0,21 kg	**38 €** •

Ďalšie informácie a príslušenstvo pre tieto produkty nájdete online.

www.siegmund.com/
F-tablepress

Protiblok POM-C
Zásuvka potrebná na upevnenie, upevnené čapom 160515 / 220515 / 280513 (nie je súčasťou dodávky), pre rúry Ø 21,4 mm: 000705.1, pre rúry Ø 26,9 mm: 000705.4, pre rúry Ø 33,7 mm: 000705.2, pre rúry Ø 42,4 mm: 000705.3, pre rúry Ø 48,3 mm: 000705.5

16 22 28

	L (a)	B (b)	H (c)	G	
2-000705.1	60 mm	114 mm	55 mm	0,37 kg	**49 €** •
2-000705.4	60 mm	111 mm	55 mm	0,35 kg	**48 €** •
2-000705.2	60 mm	102 mm	55 mm	0,31 kg	**47 €** •
2-000705.3	60 mm	93 mm	55 mm	0,27 kg	**44 €** •
2-000705.5	60 mm	93 mm	55 mm	0,26 kg	**42 €** •

Zástrčka
na otočné upevnenie protibloku v systémových otvoroch, na upevnenie: 160515

16

	L (a)	Ø	G	
2-160701	48 mm	40 mm	0,26 kg	**17 €** •

Odporúčané príslušenstvo

Set Basic
Zahrnuté v sade: 1x 000701.PA, 1x 000701.AL, 1x 160702

16

	G	Špeciálna cena
2-160783	1,52 kg	**75 €** •
		namiesto 93 €

Súprava na vyrovnávanie rúr pre Ø 21,4
Zahrnuté v sade: 1x 000703.1, 1x 000704.1, 2x 000705.1, 2x 160701, upevnené čapom 160515 (nie je súčasťou dodávky)

16

	G	Špeciálna cena
2-160782.1	1,59 kg	**154 €** •
		namiesto 191 €

Súprava na vyrovnávanie rúr pre Ø 26,9
Zahrnuté v sade: 1x 000703.4, 1x 000704.4, 2x 000705.4, 2x 160701, upevnené čapom 160515 (nie je súčasťou dodávky)

16

	G	Špeciálna cena
2-160782.4	1,56 kg	**151 €** •
		namiesto 189 €

Súprava na vyrovnávanie rúr pre Ø 33,7
Zahrnuté v sade: 1x 000703.2, 1x 000704.2, 2x 000705.2, 2x 160701, upevnené čapom 160515 (nie je súčasťou dodávky)

16

	G	Špeciálna cena
2-160782.2	1,47 kg	**150 €** •
		namiesto 187 €

Súprava na vyrovnávanie rúr pre Ø 42,4
Zahrnuté v sade: 1x 000703.3, 1x 000704.3, 2x 000705.3, 2x 160701, upevnené čapom 160515 (nie je súčasťou dodávky)

16

	G	Špeciálna cena
2-160782.3	1,36 kg	**145 €** •
		namiesto 181 €

Súprava na vyrovnávanie rúr pre Ø 48,3
Zahrnuté v sade: 1x 000703.5, 1x 000704.5, 2x 000705.5, 2x 160701, upevnené čapom 160515 (nie je súčasťou dodávky)

16

	G	Špeciálna cena
2-160782.5	1,31 kg	**141 €** •
		namiesto 177 €

G: Hmotnosť, L: Dĺžka, B: Šírka, H: Výška, Ø: Priemer

MEDZISYSTÉMOVÉ RIEŠENIA

Náš modulárny systém Siegmund je založený na troch rôznych veľkostiach otvorov. Veľkosť otvoru definuje systém. Všetky diely a súpravy náradia je možné použiť na všetkých sériách stolov v rámci jedného systému. Ak chcete pracovať naprieč systémami, ponúkame aj širokú škálu spojovacích prvkov.

Magnetická upínacia technika

Duo magnetický upínací blok 5 / 7 / 10

000780: Prídržná sila 5 kN, Upínací povrch (s1) 120x57 mm / (s2) 136x64 mm, 000781: Prídržná sila 7 kN, Upínací povrch (s1) 156x57 mm / (s2) 172x64 mm, 000782: Prídržná sila 10 kN, Upínací povrch (s1) 162x76 mm / (s2) 178x87 mm

16 22 28

	L (a)	B (b)	H (c)	G	
2-000780	143 mm	64 mm	71 mm	3,90 kg	**276 €** •
2-000781	178 mm	64 mm	71 mm	4,90 kg	**345 €** •
2-000782	184 mm	87 mm	88 mm	8,80 kg	**457 €** •

Špeciálna ponuka Duo magnetický upínací blok 5

Upínací povrch (s1): 120x57 mm, Upínací povrch (s2): 136x64 mm, obsah dodávky: 2x Duo magnetický upínací blok + 1x Kľúč na vnútorný šesťhran

16 22 28

	L (a)	B (b)	H (c)	G	Špeciálna cena
2-000780.Set	143 mm	64 mm	71 mm	7,80 kg	**495 €** •
					namiesto 552 €

Špeciálna ponuka Duo magnetický upínací blok 7

Upínací povrch (s1): 156x57 mm, Upínací povrch (s2): 172x64 mm, obsah dodávky: 2x Duo magnetický upínací blok + 1x Kľúč na vnútorný šesťhran

16 22 28

	L (a)	B (b)	H (c)	G	Špeciálna cena
2-000781.Set	178 mm	64 mm	71 mm	9,80 kg	**620 €** •
					namiesto 689 €

Špeciálna ponuka Duo magnetický upínací blok 10

Upínací povrch (s1): 162x76 mm, Upínací povrch (s2): 178x87 mm, obsah dodávky: 2x Duo magnetický upínací blok + 1x Kľúč na vnútorný šesťhran

16 22 28

	L (a)	B (b)	H (c)	G	Špeciálna cena
2-000782.Set	184 mm	87 mm	88 mm	17,60 kg	**821 €** •
					namiesto 914 €

Ďalšie informácie a príslušenstvo pre tieto produkty nájdete online.
www.siegmund.com/F-magnetic

Spojovacie prvky

Medzisystémový rýchloupínací čap pre 2 diely čiernené

na montáž komponentov z väčších systémov na menšie systémy, NEMÔŽE sa používať na spájanie stolov a U-profilov

B 16 28

		L (a)	Ø	SK	ZK	AM	G	
2-000520	28 -> 16	75 mm	40 mm	55 kN	10 kN	10 Nm	0,32 kg	**52 €** •
2-002822	28 -> 22	88 mm	40 mm	130 kN	15 kN	15 Nm	0,45 kg	**52 €** •
2-002216	22 -> 16	71 mm	35 mm	55 kN	10 kN	10 Nm	0,28 kg	**48 €** •

Spojovací čap čiernené

na spojenie stolov rôznych systémov, na spojenie komponentov rôznych systémov cez systémové otvory, nie je vhodné pre hliníkové profily

B 16 28

		L (a)	Ø	SK	ZK	AM	G	
2-000562	28 <-> 16	34 mm	32 mm	50 kN	4 kN	15 Nm	0,12 kg	**24 €** •
2-028022	28 <-> 22	36 mm	32 mm	120 kN	6 kN	15 Nm	0,11 kg	**24 €** •
2-022016	22 <-> 16	27 mm	27 mm	20 kN	4 kN	15 Nm	0,06 kg	**22 €** •

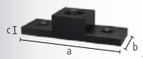

Adaptér čiernené

medzisystémové upnutie upínačov, na upínanie komponentov z veľkých systémov na menšie systémy, upevnenie čapmi

B 16 28

		L (a)	B (b)	H (c)	G	
2-000570	28 -> 16	150 mm	50 mm	35 mm	0,94 kg	**45 €** •

Adaptér nitridované

medzisystémové upnutie upínačov, na upínanie komponentov z veľkých systémov na menšie systémy, upevnenie čapmi

BAR N 22 28

		L (a)	B (b)	H (c)	G	
2-000571.N	28 -> 22	150 mm	50 mm	35 mm	1,09 kg	**45 €** •
2-000572.N	22 -> 16	150 mm	50 mm	25 mm	0,83 kg	**45 €** •

Redukčné puzdro (malý až veľký) čiernené

na montáž komponentov z malých systémov na väčšie systémy, nie je vhodné pre oválne otvory

B 16 28

		L (a)	Ø	G	
2-000545	16 -> 28	24 mm	32 mm	0,05 kg	**14 €** •

Redukčné puzdro (malý až veľký) čiernené

požadovaný dlhý upínací čap, na montáž komponentov z malých systémov na väčšie systémy, nie je vhodné pre oválne otvory

B 16 22

		L (a)	Ø	G	
2-000541	16 -> 22	24 mm	27 mm	0,04 kg	**14 €** •
2-000543	22 -> 28	36 mm	32 mm	0,08 kg	**14 €** •

Redukčné puzdro (veľký až malý) čiernené

na upínanie komponentov z veľkých systémov na menšie systémy, upevnené vo vnútri komponentu, vhodné pre oválne otvory

B 16 28

		L (a)	Ø	G	
2-000546	28 -> 16	29 mm	36 mm	0,07 kg	**14 €** •

Redukčné puzdro (veľký až malý) čiernené

požadovaný dlhý upínací čap, na upínanie komponentov z veľkých systémov na menšie systémy, upevnené vo vnútri komponentu, vhodné pre oválne otvory

B 22 28

		L (a)	Ø	G	
2-000544	28 -> 22	35 mm	36 mm	0,10 kg	**14 €** •
2-000542	22 -> 16	23 mm	31 mm	0,05 kg	**14 €** •

Adaptér čiernené

pripevnenie komponentov vo väčších systémoch, nie je vhodné na upnutie pomocou upínacích čapov

B 16 28

		L (a)	Ø	G	
2-000547	16 -> 28	40 mm	30 mm	0,12 kg	**15 €** •
2-000549	22 -> 28	25 mm	30 mm	0,04 kg	**15 €** •
2-000548	16 -> 22	18 mm	24 mm	0,02 kg	**15 €** •

Ďalšie informácie a príslušenstvo pre tieto produkty nájdete online.
www.siegmund.com/F-connecting

L: Dĺžka, B: Šírka, H: Výška, G: Hmotnosť, Ø: Priemer, SK: Pevnosť v šmyku (na strih), AM: Uťahovací moment Oceľ, upínací moment závisí od materiálu, ZK: Pevnosť v ťahu Oceľ

Príruby

Upínacia doska 150 lbs s upevňovacím čapom nitridované
pre príruby US norma, ANSI / ASME B 16,5 150 lbs, od 1/2" do 8", obsah dodávky: 2x 280255, 2x 280256, 2x 280257, požadované pre systém 16: 000562/000520/000546, požadované pre systém 22: 028022/002822/000544

BAR N 16 22 28

	L (a)	B (b)	MS (d)	G	
2-280250.P	350 mm	250 mm	25 mm	14 kg	**575 €** •

Upínacia doska 300 lbs s upevňovacím čapom nitridované
pre príruby US norma, ANSI / ASME B 16,5 300 lbs, od 1/2" do 8", obsah dodávky: 2x 280255, 2x 280256, 2x 280257, 2x 280258, požadované pre systém 16: 000562/000520/000546, požadované pre systém 22: 028022/002822/000544

BAR N 16 22 28

	L (a)	B (b)	MS (d)	G	
2-280251.P	350 mm	250 mm	25 mm	14 kg	**654 €** •

Upínacia doska 400-600 lbs s upevňovacím čapom nitridované
pre príruby US norma, ANSI / ASME B 16,5 400-600 lbs, od 1/2" do 6", obsah dodávky: 2x 280255, 2x 280256, 2x 280257, 2x 280258, 2x 280259, požadované pre systém 16: 000562/000520/000546, požadované pre systém 22: 028022/002822/000544

BAR N 16 22 28

	L (a)	B (b)	MS (d)	G	
2-280252.P	350 mm	250 mm	25 mm	14 kg	**681 €** •

Fixačný čap čiernené
pre upínaciu platňu 280250.P / 280251.P / 280252.P

B 16 22 28

	L (a)	Ø	G	
2-280255	39 mm	15,50 mm	0,03 kg	**15 €** •
2-280256	41 mm	18,90 mm	0,05 kg	**15 €** •
2-280257	45 mm	22,20 mm	0,10 kg	**16 €** •

Fixačný čap čiernené
pre upínaciu platňu 280251.P / 280252.P

B 16 22 28

	L (a)	Ø	G	
2-280258	50 mm	25,20 mm	0,14 kg	**23 €** •

Fixačný čap čiernené
pre upínaciu platňu 280252.P

B 16 22 28

	L (a)	Ø	G	
2-280259	50 mm	28,20 mm	0,16 kg	**25 €** •

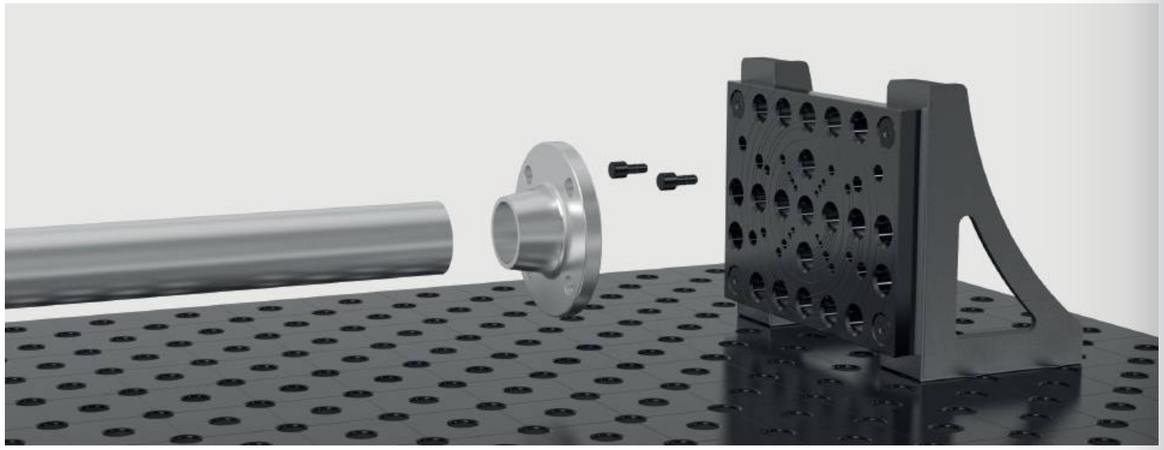

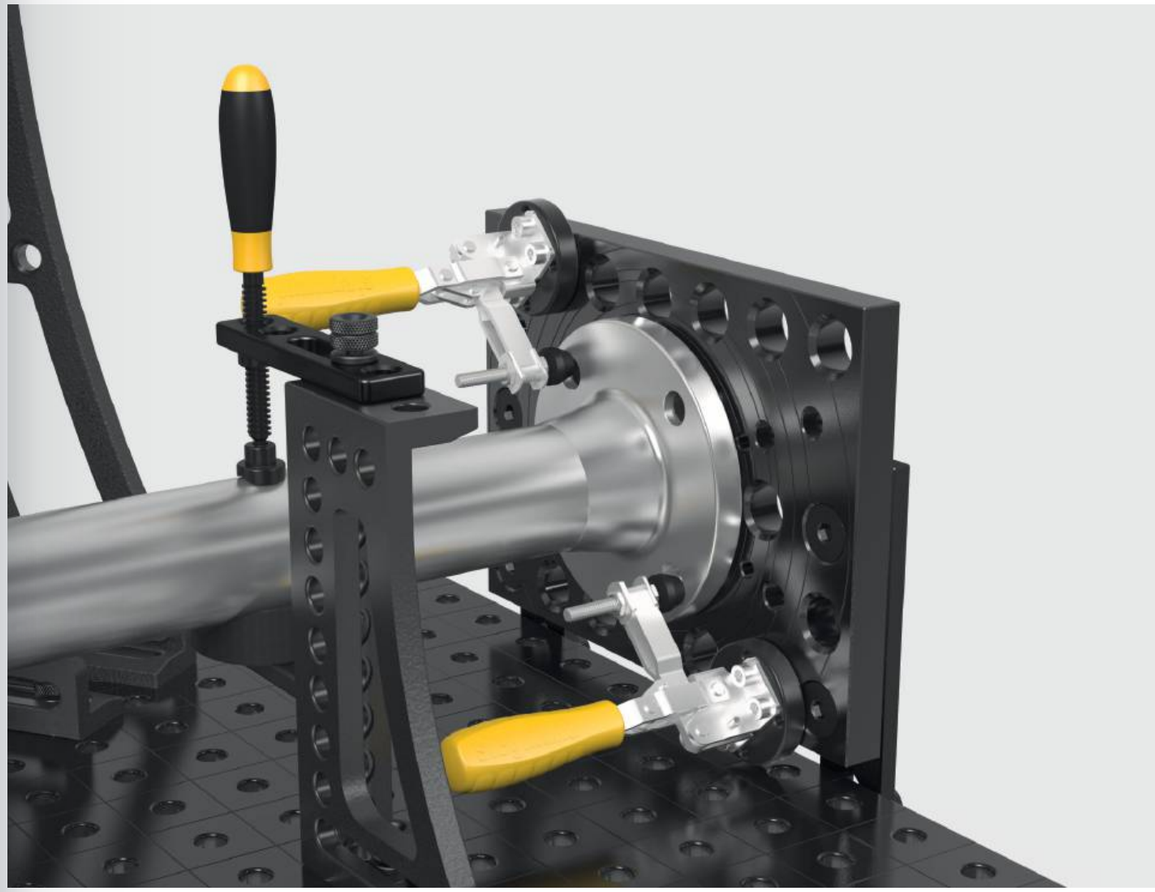

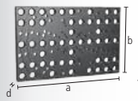

Upínacia doska 550 pre DIN príruby s upevňovacím čapom nitridované
obsah dodávky: 2x 280222, 2x 280223, 2x 280224, 2x 280225, 2x 280226, 2x 280227, pre System 16: 000562/000520/000546, pre System 22: 028022/002822/000544

BAR N 16 22 28

	L (a)	B (b)	MS (d)	G	
2-280220.P	550 mm	350 mm	25 mm	30 kg	**624 €** •

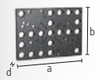

Upínacia doska 350 pre DIN príruby s upevňovacím čapom nitridované
pre príruby DIN 2633, nominálna šírka DN 15 - DN 200, obsah dodávky: 2x 280222, 2x 280223, 2x 280224, požadované pre systém 16: 000562/000520/000546, požadované pre systém 22: 028022/002822/000544

BAR N 16 22 28

	L (a)	B (b)	MS (d)	G	
2-280221.P	350 mm	250 mm	25 mm	14 kg	**530 €** •

Fixačný čap čiernené
pre upínaciu platňu 280220.P / 280221.P

B 16 22 28

	L (a)	Ø	G	
2-280222	39 mm	13,80 mm	0,03 kg	**13 €** •
2-280223	41 mm	17,80 mm	0,05 kg	**13 €** •
2-280224	47 mm	21,80 mm	0,10 kg	**13 €** •
2-280225	50 mm	25,80 mm	0,14 kg	**20 €** •
2-280226	55 mm	29,80 mm	0,20 kg	**20 €** •
2-280227	60 mm	32,80 mm	0,27 kg	**20 €** •

Ďalšie informácie a príslušenstvo pre tieto produkty nájdete online.
www.siegmund.com/F-flanges

L: Dĺžka, B: Šírka, MS: Hrúbka materiálu, G: Hmotnosť, Ø: Priemer

Pneumatické upínače

Pneumatický valec krátky vrátane adaptéra System 16
pre automatizované upínanie, Sila = 650 N pri 8 baroch, montovaný do otvoru s adaptérom, rozsah zdvihu 25 mm alebo 50 mm, v závislosti od valca

16

	G	
0-000850	0,90 kg	**307 €** ○

Pneumatický valec krátky vrátane adaptéra System 28
pre automatizované upínanie, Sila = 650 N pri 8 baroch, montovaný do otvoru s adaptérom, rozsah zdvihu 25 mm alebo 50 mm, v závislosti od valca

28

	G	
0-000851	0,93 kg	**294 €** ○

Pneumatický valec dlhý pre System 28
pre automatizované upínanie, Sila = 350 N pri 8 baroch, montované v závitových otvoroch so systémom závitových puzdier 28, rozsah zdvihu 25 mm alebo 50 mm, v závislosti od valca

28

	G	
0-000855	0,80 kg	**258 €** ○

Rozdeľovač 8 výstupov
pre automatizované upínanie, spojenie medzi pneumatickým valcom a kompresorom, prevádzkový tlak 1-10 bar

16 28

	G	
0-000860	0,14 kg	**282 €** ○

Ďalšie informácie a príslušenstvo pre tieto produkty nájdete online.
www.siegmund.com/F-pneumatic

Údržba

Viacúčelový brúsny kameň
na údržbu a vyrovnanie nerovností na povrchu stola, vhodné pre nenitridované zváracie stoly a príslušenstvo

16 22 28

	L (a)	B (b)	H (c)	G	
2-000942	150 mm	50 mm	25 mm	0,42 kg	**16 €** ●
2-000940	200 mm	50 mm	25 mm	0,56 kg	**20 €** ●

Základný čistič 1 liter v rozprašovači
čistič na báze vody, na denné čistenie stola, zabraňuje korózii, karta bezpečnostných údajov k dispozícii online

16 22 28

	G	
2-000914	1,10 kg	**14 €** ●

Špeciálna ponuka Základný čistič 8x 1 liter v rozprašovači
čistič na báze vody, na denné čistenie stola, zabraňuje korózii, karta bezpečnostných údajov k dispozícii online

16 22 28

	G	Špeciálna cena
2-000914.8	8,80 kg	**104 €** ●
		namiesto 114 €

Základný čistič 5 litrov
čistič na báze vody, na denné čistenie stola, zabraňuje korózii, karta bezpečnostných údajov k dispozícii online

16 22 28

	G	
2-000915	5,20 kg	**45 €** ●

Špeciálna ponuka Základný čistič 6x 5 litrov
čistič na báze vody, na denné čistenie stola, zabraňuje korózii, karta bezpečnostných údajov k dispozícii online

16 22 28

	G	Špeciálna cena
2-000915.6	31,20 kg	**240 €** ●
		namiesto 267 €

Antiadhézny prípravok 1 liter v rozprašovači
Ochrana pred koróziou, nehorľavý, vo vode rozpustný antiadhézny prostriedok, chráni stôl pred rozstrekom zvárania, karta bezpečnostných údajov k dispozícii online

16 22 28

	G	
2-000924	1,10 kg	**17 €** ●

Špeciálna ponuka Antiadhézny prípravok 8x 1 liter v rozprašovači
Ochrana pred koróziou, nehorľavý, vo vode rozpustný antiadhézny prostriedok, chráni stôl pred rozstrekom zvárania, karta bezpečnostných údajov k dispozícii online

16 22 28

	G	Špeciálna cena
2-000924.8	8,80 kg	**122 €** ●
		namiesto 135 €

Antiadhézny prípravok 1 liter fľaša
Ochrana pred koróziou, nehorľavý, vo vode rozpustný antiadhézny prostriedok, chráni stôl pred rozstrekom zvárania, karta bezpečnostných údajov k dispozícii online

16 22 28

	G	
2-000929	1,10 kg	**37 €** ●

Antiadhézny prípravok 5 litrov
Ochrana pred koróziou, nehorľavý, vo vode rozpustný antiadhézny prostriedok, chráni stôl pred rozstrekom zvárania, karta bezpečnostných údajov k dispozícii online

16 22 28

	G	
2-000926	5,20 kg	**52 €** ●

Špeciálna ponuka Antiadhézny prípravok 6x 5 litrov
Ochrana pred koróziou, nehorľavý, vo vode rozpustný antiadhézny prostriedok, chráni stôl pred rozstrekom zvárania, karta bezpečnostných údajov k dispozícii online

16 22 28

	G	Špeciálna cena
2-000926.6	31,20 kg	**281 €** ●
		namiesto 312 €

Ďalšie informácie a príslušenstvo pre tieto produkty nájdete online.
www.siegmund.com/F-maintenance

G: Hmotnosť, L: Dĺžka, B: Šírka, H: Výška

Siegmund Roto-Polohovadlo

- Hydraulická rotácia upínacej platne, možnosť elektrickej voľby
- Hydraulické nastavenie výšky a funkcia naklápania
- veľká pracovná plocha, malá výška
- vrátane otočného uzemnenia: optimálne pripojenie k doske stola, žiadne krútenie kábla
- bez dosky stola / oktagonálnej platne
- 6R300M16 / 6R450M16: Odporúčanie: oktagonálne stoly od šírky minimálne 1200 mm

Siegmund Roto-Polohovadlo RP 1250
Počet otočení za minútu: hydraulické: 2 / elektrické: 0-2, Prevádzkové napätie 400 V 50 Hz, Uhol sklonu: 95°, Rozsah vertikálneho pohybu (A): 540-1120 mm, Rozsah horizontálneho pohybu (B): 700-1280 mm, Dĺžka (C): 1760 mm, Šírka (D): 1630 mm, Priemer upínacej dosky (F): Ø 800 mm

	DM	KM	BG (E)	TF	G	
6R120M16	490 Nm	4900 Nm	750 mm	1250 kg	757 kg	○

Siegmund Roto-Polohovadlo RP 2000
Počet otočení za minútu: hydraulické: 2 / elektrické: 0-2, Prevádzkové napätie 400 V 50 Hz, Uhol sklonu: 95° (Alternatívne 140°), Rozsah vertikálneho pohybu (A): 550-1300 mm, Rozsah horizontálneho pohybu (B): 650-1400 mm, Dĺžka (C): 1850 mm, Šírka (D): 1660 mm, Priemer upínacej dosky (F): Ø 800 mm

	DM	KM	BG (E)	TF	G	
6R200M16	1570 Nm	7850 Nm	750 mm	2000 kg	930 kg	○

Siegmund Roto-Polohovadlo RP 3000
Počet otočení za minútu: hydraulické: 2 / elektrické: 0-2, Prevádzkové napätie 400 V 50 Hz, Uhol sklonu: 95° (Alternatívne 140°), Rozsah vertikálneho pohybu (A): 740-1590 mm, Rozsah horizontálneho pohybu (B): 720-1570 mm, Dĺžka (C): 2400 mm, Šírka (D): 1825 mm, Priemer upínacej dosky (F): 1100x1100 mm

	DM	KM	BG (E)	TF	G	
6R300M16	2350 Nm	11750 Nm	930 mm	3000 kg	1477 kg	○

Siegmund Roto-Polohovadlo RP 4500
Počet otočení za minútu (elektrické): 0-1,5, Prevádzkové napätie 400 V 50 Hz, Uhol sklonu: 95° (Alternatívne 140°), Rozsah vertikálneho pohybu (A): 830-2080 mm, Rozsah horizontálneho pohybu (B): 880-2130 mm, Dĺžka (C): 2590 mm, Šírka (D): 2270 mm, Priemer upínacej dosky (F): 1500x1500 mm

	DM	KM	BG (E)	TF	G	
6R450M16	5300 Nm	21200 Nm	1250 mm	4500 kg	2500 kg	○

Vezmite prosím na vedomie: Maximálne zaťaženie bez hmotnosti stola.

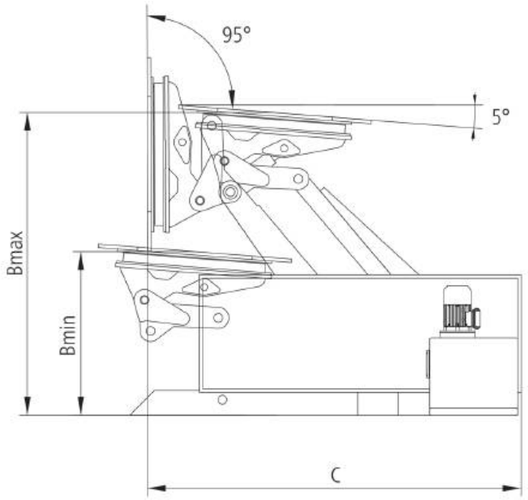

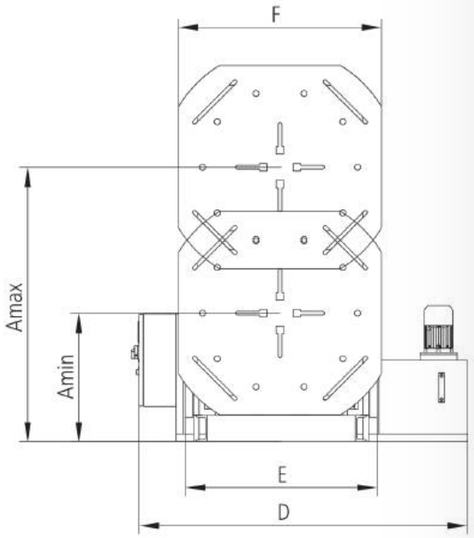

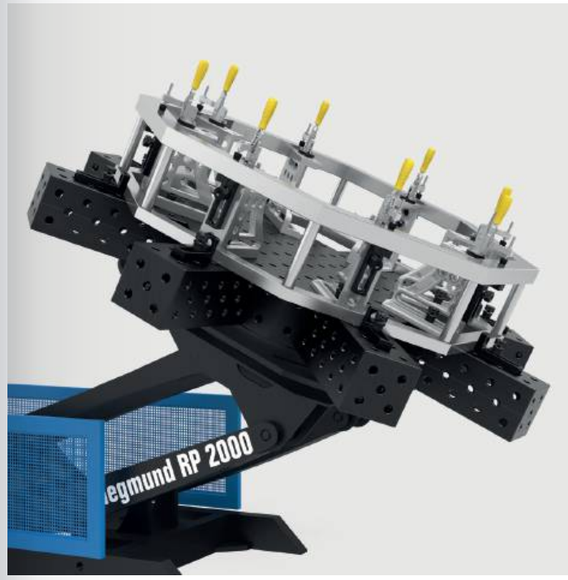

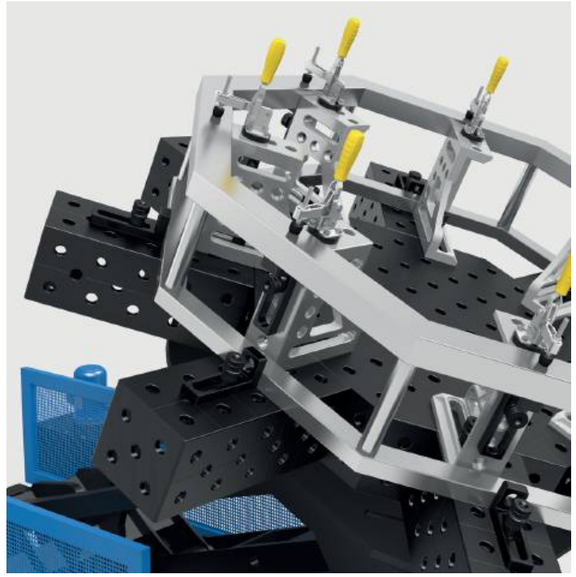

Odporúčané príslušenstvo

Diaľkové ovládanie (káblové)
pre RP 1250, RP 2000, RP 3000, RP 4500, zahrnuté v základnej cene (okrem ovládacieho panela s funkciou učenia), Ovládacie tlačidlá pre manuálne nastavenie, vrátane montáže, následná inštalácia NIE JE možná

	G	
6R000150	5 kg	○

Diaľkové ovládanie (káblové) pre funkciu učenia sa
vhodné pre Roto polohovadlá s funkciou učenia sa, dodatočná inštalácia je možná, nie sú zahrnuté v základnej cene polohovadiel s funkciou učenia

	G	
6R000151	3,50 kg	○

Ovládací pedál
pre RP 1250, RP 2000, RP 3000, RP 4500, stôl je možné otáčať pomocou integrovanej funkcie štart a stop, dodatočná inštalácia je možná

	G	
6R000250	5 kg	○

Kontrolný panel s funkciou učenia pre RP 1250, RP 2000, RP 3000
Programovanie, ukladanie a opakovanie pozícií, Ručné ovládanie (káblové) je k dispozícii za príplatok, elektrický pohon (6R000450, 6R000460, 6R000470) absolútne nevyhnutný, následná inštalácia NIE JE možná

	G	
6R000550	20 kg	○

Kontrolný panel s funkciou učenia pre RP 4500
Programovanie, ukladanie a opakovanie pozícií, Ručné ovládanie (káblové) je k dispozícii za príplatok, následná inštalácia NIE JE možná

	G	
6R000560	20 kg	○

G: Hmotnosť, TF: Zaťaženie, DM: Max. ot. moment, KM: Moment zaťaženia, BG: Šírka rámu

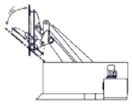

Voliteľný uhol náklonu 140°
Naklápanie upínacej dosky o 140°, otáčanie oktagonálnych stolov od 1200 mm vo vysunutej polohe nie je možné, následná inštalácia NIE JE možná

6R000350	RP 2000	○
6R000360	RP 3000	○

Elektromotor
Plynule nastaviteľná rýchlosť, Zdvíhanie a naklápanie hydraulickým pohonom, následná inštalácia NIE JE možná

6R000450	RP 1250	○
6R000460	RP 2000	○
6R000470	RP 3000	○

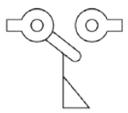

Časový spínač pre RP 1250, RP 2000, RP 3000
zastaví platňu pri spúšťaní, aby sa zabránilo kolízii so zemou, dodatočná inštalácia je možná

6R000660		○

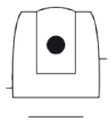

Laserový skener typu S300 pre polohovadlá Roto a Synchrolift
Veľkosť ochranného poľa: 3 m, Uhol záberu: 270°, Rozlíšenie skenera: 0,5°, Bezpečnostné zariadenie s oblasťou ochranného poľa, bez programovania, Nastavenie a pripojenie zákazníkom, následná inštalácia NIE JE možná

6RS00000		○

Ďalšie informácie a príslušenstvo pre tieto produkty nájdete online.

www.siegmund.com/
F-pos-r

Siegmund M-Polohovadlo

- Ručný pohon kolesom
- Prenos sily cez ložisko s integrovaným prevodom
- Univerzálna príruba pre upínanie Siegmund U-profilov
- Upínanie komponentov na Siegmund U-profily
- Stabilitu zabezpečuje veľká plocha pätky na ukotvenie do podlahy
- bez U-profilu

Siegmund M-Polohovadlo MP 500 pre System 16
Ručné koliesko s rukoväťou Ø 200 mm, Prevodový pomer: 1:73, Os otáčania: horizontálne, Max. dĺžka U-profilu: 1500 mm, Pracovná výška (A): 850 mm, Výška veže (B): 955 mm, Celková výška (C): 1083 mm, Šírka základnej dosky (D): 500 mm, Dĺžka základnej dosky (E): 400 mm

	DM	TF	G		
6M050016	100 Nm	500 kg	110 kg	**5.980 €**	○

Siegmund M-Polohovadlo MP 1500 pre System 28
Ručné koliesko s rukoväťou Ø 315 mm, Prevodový pomer: 1:73, Os otáčania: horizontálne, Max. dĺžka U-profilu: 3000 mm, Pracovná výška (A): 850 mm, Výška veže (B): 955 mm, Celková výška (C): 1140 mm, Šírka základnej dosky (D): 600 mm, Dĺžka základnej dosky (E): 600 mm

	DM	TF	G		
6M150016.28	900 Nm	1500 kg	180 kg	**6.325 €**	○

Vezmite prosím na vedomie: Maximálne zaťaženie bez hmotnosti U-profilu.

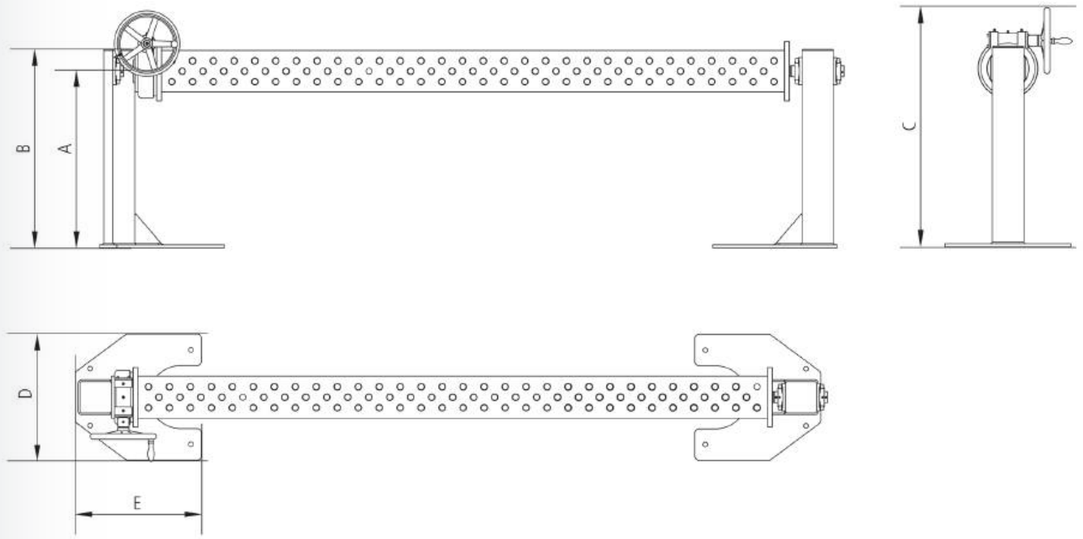

Ďalšie informácie a príslušenstvo pre tieto produkty nájdete online.

www.siegmund.com/
F-pos-m

G: Hmotnosť, TF: Zaťaženie, DM: Moment otáčania

Siegmund Synchrolift

- Kontinuálne nastaviteľné otáčanie upínacej platne
- Vysoká presnosť opakovaní
- Paletový vozík pre premiestnenie
- Displej pre nastavenie polohy
- vrátane otočného uzemnenia: optimálne pripojenie k doske stola, žiadne krútenie kábla
- bez dosky stola / oktagonálnej platne

Siegmund Synchrolift SL 2500
Počet otočení za minútu (elektrické): 1, Prevádzkové napätie 400 V 50 Hz, Rýchlosť zdvíhania a spúšťania: 56 cm/min, Otáčanie motora: 0,75 kW, Zdvíhanie a spúšťanie motora: 2 kW, Výška veže: 2505 mm, Celkový zdvih (B): 1500 mm, rozsah pohybu (C): 350-1850 mm, Priemer upínacej dosky: Ø 600 mm

	DM	TF	G	
6S250M16	3000 Nm	2500 kg	1200 kg	○

Siegmund Synchrolift SL 4500
Počet otočení za minútu (elektrické): 1, Prevádzkové napätie 400 V 50 Hz, Rýchlosť zdvíhania a spúšťania: 56 cm/min, Otáčanie motora: 0,55 kW, Zdvíhanie a spúšťanie motora: 2 kW, Výška veže: 2505 mm, Celkový zdvih (B): 1500 mm, rozsah pohybu (C): 450-1950 mm, Priemer upínacej dosky: Ø 600 mm

	DM	TF	G	
6S450M16	3750 Nm	4500 kg	1150 kg	○

Siegmund Synchrolift SL 7000
Počet otočení za minútu (elektrické): 0,75, Prevádzkové napätie 400 V 50 Hz, Rýchlosť zdvíhania a spúšťania: 56 cm/min, Otáčanie motora: 0,55 kW, Zdvíhanie a spúšťanie motora: 2 kW, Výška veže: 2505 mm, Celkový zdvih (B): 1450 mm, rozsah pohybu (C): 500-1950 mm, Priemer upínacej dosky: Ø 800 mm

	DM	TF	G	
6S700M16	6500 Nm	7000 kg	1300 kg	○

Vezmite prosím na vedomie: Maximálne zaťaženie bez hmotnosti stola.

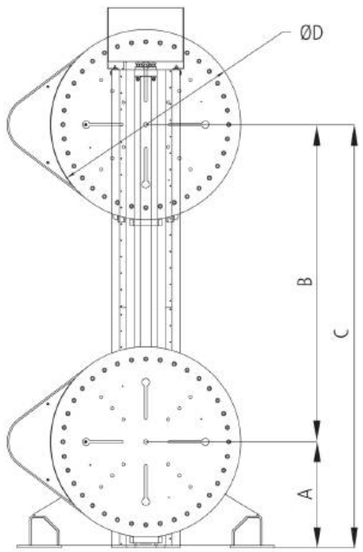

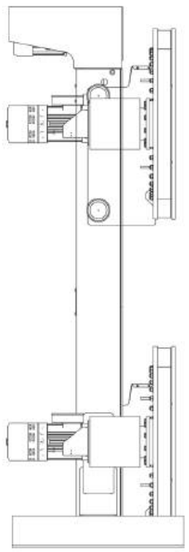

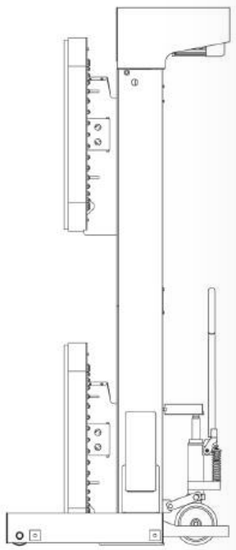

Ďalšie informácie a príslušenstvo pre tieto produkty nájdete online.

www.siegmund.com/
F-pos-s

Odporúčané príslušenstvo

Diaľkové ovládanie (káblové)
zahrnuté v základnej cene, Ovládacie tlačidlá pre manuálne nastavenie, vrátane montáže, následná inštalácia NIE JE možná

6S000150		○

Diaľkové ovládanie (káblové) pre funkciu učenia sa
vhodné pre Synchrolift s funkciou učenia sa, dodatočná inštalácia je možná, nie sú zahrnuté v základnej cene polohovadiel s funkciou učenia

	G	
6S000151	2,80 kg	○

Ovládací pedál
stôl je možné otáčať pomocou integrovanej funkcie štart a stop, dodatočná inštalácia je možná

6S000250		○

Kontrolný panel s funkciou učenia
Programovanie, ukladanie a opakovanie pozícií, následná inštalácia NIE JE možná

	G	
6S000550	20 kg	○

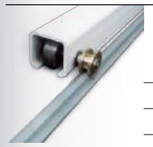

Podlahové koľajnice Jednoduchá koľajnica 2 m
pohyblivé veže navzájom paralelné, dodatočná inštalácia je možná

	G	
6S000640	10 kg	○

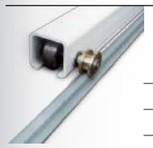

Podlahové koľajnice Predĺženie Jednoduchá koľajnica 2 m
pohyblivé veže navzájom paralelné, dodatočná inštalácia je možná

6S000641		○

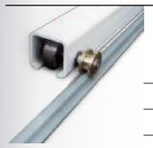

Podlahové koľajnice Dvojitá koľajnica 2 m
pohyblivé veže navzájom paralelné, dodatočná inštalácia je možná

	G	
6S000650	20 kg	○

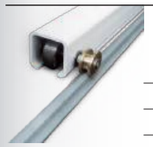

Podlahové koľajnice Predĺženie Dvojitá koľajnica 2 m
pohyblivé veže navzájom paralelné, dodatočná inštalácia je možná

6S000651		○

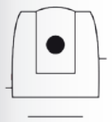

Laserový skener typu S300 pre polohovadlá Roto a Synchrolift
Veľkosť ochranného poľa: 3 m, Uhol záberu: 270°, Rozlíšenie skenera: 0,5°, Bezpečnostné zariadenie s oblasťou ochranného poľa, bez programovania, Nastavenie a pripojenie zákazníkom, následná inštalácia NIE JE možná

6RS00000		○

G: Hmotnosť, TF: Zaťaženie, DM: Max. ot. moment

SIEGMUND CONFIGURATOR: BUILT TO BUILD

konfigurator.siegmund.com

Nakonfigurujte si svoje projekty

Objavte neobmedzené možnosti so svetom produktov Siegmund a nakonfigurujte si svoje vlastné 3D modely na našich zváracích a upínacích zariadeniach. Naplánujte si svoj ďalší projekt rýchlo, jednoducho a intuitívne a využite celý náš sortiment na optimálnu vizualizáciu svojich návrhov.

- Siegmund produkty
- Vlastné 3D modely
- Uložiť a zdieľať
- Rozšírená realita

Browser

Laden im App Store

START NOW!

1500+	Množstvo stolov
1900+	Príslušenstvo
400+	Hotové projekty

Ceny sú uvedené v €, bez DPH, nákladov na balenie a prepravu. Minimálna hodnota objednávky je 50 €. Vyhradená zmena technických údajov. Centrálny sklad v meste Oberottmarshausen. Ďalší predaj vyhradený. Platia naše všeobecné obchodné podmienky. Zmeny cien a tlačové chyby vyhradené. Registračné číslo OEEZ: DE 33615509

Všetky texty, obrázky a konštrukčné prvky sú chránené autorským právom spoločnosti Bernd Siegmund GmbH. Žiadna časť tohto média nesmie byť upravovaná, reprodukovaná ani publikovaná mimo neho v analógovej, digitálnej alebo akejkoľvek inej forme bez písomného súhlasu držiteľa práv. © 2026 Bernd Siegmund GmbH

● Produkty bežne dostupné skladom ○ Produkty dostupné na objednávku

K1-2026 | SK

SCAN ME!

Váš distribútor:

Bernd Siegmund GmbH

Landsberger Straße 180
86507 Oberottmarshausen
Germany
+49 8203 96 07-0
info@siegmund.com
www.siegmund.com